SIEMENS

Catalogue professionnel 2018-2019.

Fours, cuisinières, machines à café, tables de cuisson, hottes, froid, lave-vaisselle, lave-linge et sèche-linge.
siemens-home.bsh-group.fr

Le futur s'installe chez vous.

Siemens Electroménager

Siemens - La marque qui ouvre de nouvelles perspectives.

Leader sur le marché électroménager allemand et leader européen de l'encastrable, la marque Siemens se distingue grâce à ses technologies et son design novateurs, en particulier dans les domaines de la cuisson, du lavage, et des appareils encastrables.

Riche d'une longue tradition d'innovation, la marque Siemens incarne la vision intemporelle de son fondateur Werner von Siemens :
« le progrès au service de l'homme ».

Les appareils électroménagers Siemens définissent les standards sur le marché de l'électroménager.

Ils sont le résultat d'idées novatrices, d'une recherche permanente de la performance et d'un style unique. Ils savent répondre à toutes les exigences de la vie moderne.

L'expertise technologique de Siemens s'exprime au travers de concepts exclusifs et innovants avec des appareils toujours plus intelligents et performants qui ouvrent de nouvelles possibilités.

Avec Siemens, vivez l'extraordinaire au quotidien.

Des perspectives exaltantes.

Intelligence

Concentrés d'innovation, les appareils électroménagers iSensoric mettent toute leur intelligence au service du quotidien. Le secret de la technologie iSensoric ? Des capteurs qui recueillent en permanence les informations et les transmettent à une unité de contrôle. Cette dernière adapte alors le fonctionnement des appareils afin d'optimiser leurs performances. Des fours qui font automatiquement ce qui était fait manuellement auparavant, détectant par exemple lorsqu'un plat est prêt afin d'en assurer une cuisson parfaite. Des réfrigérateurs et des congélateurs qui ajustent leur température au degré près pour préserver les aliments de façon optimale. Des lave-vaisselle qui contrôlent l'ensemble du processus de lavage et de séchage pour garantir une vaisselle irréprochable. Des lave-linge et sèche-linge qui régulent le volume d'eau pour offrir un linge plus propre que jamais et une consommation énergétique maîtrisée...
La technologie iSensoric rend les appareils électroménagers incroyablement intelligents, pour vivre l'extraordinaire au quotidien.

Design

Le design Siemens est un plaisir pour les yeux. D'une pureté et d'un minimalisme absolus, il est tout aussi actuel qu'intemporel. Le design des appareils Siemens a été récompensé par les prix les plus prestigieux tels que les IF Awards et les Red Dot Design Awards. Caractérisé par des formes géométriques simples et des surfaces lisses, des contours et des angles précis, il dégage un sentiment de sérénité. Chaque appareil Siemens a été conçu pour s'intégrer aux systèmes existants et tous les appareils de la gamme iQ700 se combinent à l'envi, dans une harmonie parfaite. Les surfaces optimisées et fonctionnelles intègrent les technologies les plus novatrices. Car le design n'est pas uniquement une question d'esthétique. Sa mission première est de créer les interfaces les plus simples possible pour les utilisateurs, objectif auquel s'attachent chaque jour les designers Siemens. C'est le cas par exemple des écrans TFT, véritables assistants interactifs au style unique.

Rapidité

Faire gagner du temps à chaque instant pour en consacrer davantage aux meilleurs moments de la vie, tel est l'objectif des appareils électroménagers Siemens.
Pour permettre de terminer tranquillement une séance de yoga, la fonction varioSpeed des fours Siemens accélère les cuissons et la fonction coolStart a été conçue pour réchauffer les surgelés sans passer par la case préchauffage. Autre alliée du quotidien : la fonction powerBoost de la table induction Siemens qui accélère le préchauffage. Oublié de déclencher le lave-vaisselle? L'option varioSpeed Plus permet de laver jusqu'à 3 fois plus rapidement la vaisselle avec les mêmes performances de lavage et de séchage qu'un programme normal. Et avec la fonction varioSpeed du lave-linge Siemens qui réduit de 65% le temps de lavage, on peut avoir son vêtement préféré, propre et prêt à porter à tout moment.
Siemens n'a pas le pouvoir d'arrêter le temps mais ses technologies ont celui de faire gagner des instants précieux pour vivre pleinement l'essentiel.

Connectivité

Avec l'application Home Connect, il est désormais possible de gérer ses appareils électroménagers où que l'on soit, quoi que l'on fasse, le plus simplement du monde depuis un smartphone ou une tablette. Le Wi-Fi intégré dans les appareils électroménagers Siemens libère des contraintes et rend la vie encore plus confortable. Déclencher son lave-vaisselle pendant que l'on dîne tranquillement au restaurant. Lancer une lessive depuis le bureau ou la salle de fitness. Jeter un œil dans son réfrigérateur alors que l'on fait ses courses. Déclencher le préchauffage du four au moment même où l'on achète son poisson au marché. Tout cela devient possible. Les technologies ne cessent de progresser pour offrir aux appareils électroménagers Siemens des possibilités surprenantes. Hottes connectées aux tables de cuisson, choix parmi 256 ambiances lumineuses pour personnaliser sa hotte ou son lave-vaisselle... Avec Home Connect, le quotidien devient simple et la vie, magique.

La technologie au service des sens.

Les fours.

Plus de saveurs, plus rapidement, plus facilement.

Plus de temps pour se dépasser.

Dans la vie, le temps est souvent compté. Les fours Siemens nous en font gagner en cuisine, en adaptant leur temps de préchauffage et de cuisson à celui dont on dispose et ce, que l'on prépare un petit en-cas ou une recette plus élaborée.

varioSpeed

varioSpeed* : des cuissons jusqu'à 2 fois plus rapides grâce à la combinaison des cuissons traditionnelle et micro-ondes.
La préparation des plats peut être accélérée sans renoncer à une cuisson parfaite.

Préchauffage rapide

Préchauffage rapide : la vie sans attendre.
Le four préchauffe plus rapidement et sans consommer plus d'énergie. Par exemple, le four est préchauffé à 175°C en 5 minutes environ (avec l'air pulsé 3D).

coolStart

coolStart : une cuisson rapide pour les plats surgelés.
Le programme coolStart* permet de préparer plus vite les surgelés en supprimant la phase de préchauffage. Une pizza surgelée peut ainsi être prête en 12 minutes.

Dotés de la technologie iSensoric, les fours iQ700 offrent une grande richesse de fonctionnalités qui permettent, gâce à des capteurs intelligents (sensors), de faire automatiquement ce qui était fait manuellement auparavant.

* Selon modèles.

La cuisson simplifiée, grâce à iSensoric.

cookControl Plus

cookControl / cookControl Plus* : la cuisson facile.
cookControl (ou cookControl Plus) propose de nombreuses recettes pré-programmées pour préparer remarquablement viandes, poissons, légumes et pâtisseries.

Sonde de cuisson 3 points

Sonde de cuisson : des résultats à point.
La sonde 1 ou 3 points* mesure avec précision et fiabilité la température à coeur des viandes, volailles et poissons. Le four s'arrête automatiquement lorsque la cuisson souhaitée est atteinte.

Air pulsé 4D

Air pulsé 3D / air pulsé 4D : l'excellence à tous les niveaux.
Grâce à la chaleur pulsée répartie de façon homogène à l'intérieur du four, les préparations peuvent cuire sur 3 (ou 4)* niveaux en simultané sans mélange d'odeur et sans besoin de les retourner pendant la cuisson.

pulseSteam

pulseSteam* : fonction ajout de vapeur. Plus besoin d'arroser les plats.
La fonction ajout de vapeur se charge d'ajouter un peu d'humidité dans les plats et les rend délicieusement juteux, tendres et croustillants.

bakingSensor

bakingSensor* : le four prévient quand le gâteau est cuit.
Dédié aux pains, pâtisseries, pizzas et quiches, le bakingSensor mesure le taux d'oxygène à l'intérieur du four, signale lorsque la cuisson est parfaite et s'arrête automatiquement.

* Selon modèles.

Des innovations pour encore plus de confort et de sécurité.

Cuisiner du bout des doigts avec les écrans TFT.

Les écrans TFT des fours iQ700 offrent d'excellentes résolution et lisibilité.
La programmation est très rapide, complétée par le bouton central.

L'écran TFT tactile couleur est l'interface utilisateur la plus innovante et intuitive disponible pour un four. Et en cas de doute, il suffit de se laisser guider par la touche info.

14 cm

Écran TFT tactile couleur **5,7"**

9 cm

Écran TFT tactile couleur **3,7"**

6.8 cm

Écran TFT interactif **2,8"**

Nettoyage et ergonomie.

Le nettoyage ecoClean Direct : écologique, économique et inaltérable dans le temps.
A chaque cuisson, les parois en céramique hautement poreuses absorbent et décomposent les projections de graisse sans fumée ni mauvaises odeurs. Programme de nettoyage à 270°C pendant 1 heure, ecoClean est à la fois performant, écologique et économique : à chaque montée en température, la céramique se recharge en oxygène et retrouve toute son efficacité en vue du prochain nettoyage.

Plus besoin de surveiller : le four signale lorsqu'il a besoin d'être nettoyé.

Nouveau
iQ500
iQ300

clipRail : un rail amovible pour plus de flexibilité.
Un nouveau rail télescopique qui se clipse sur les gradins à la hauteur de son choix. Possibilité de combiner 1 à 4 rails pour des plats plus accessibles.
clipRail non pyrolysable.

Nettoyage par pyrolyse et rails télescopiques pyrolysables* : le four prend soin de lui.
Avec la pyrolyse, le four s'autonettoie en profondeur. Manipulation facilitée pour plus de sécurité : fixés des deux côtés, les rails télescopiques permettent d'approcher lèchefrites et grilles sur un à trois niveaux. Faciles à retirer et dotés d'une fonction stop, les rails pyrolysables sont compatibles avec les fonctions micro-ondes et vapeur. Avec les fours iQ700, les gradins et la lèchefrite sont également pyrolysables.

Rails télescopiques pyrolysables de série sur certains modèles ou en option.
Cf. pages 214-215 pour en savoir plus.

Système softMove* : une manipulation en douceur.
Avec le système softMove, Siemens fait de la cuisine une pièce paisible et silencieuse, où les portes de fours s'ouvrent et se ferment tout en douceur.

Eclairage LED multi-niveaux* : pour une surveillance facilitée.
L'éclairage LED multi-niveaux permet de mettre parfaitement les plats en lumière, quels que soient les gradins utilisés.

* Selon modèles.

Gérer son four où l'on veut, quand on veut : Home Connect.

Grâce à Home Connect, les fours Siemens offrent une multitude de possibilités pour toujours plus de flexibilité et de nouvelles inspirations. L'application permet de mettre en marche l'appareil, de l'arrêter et d'ajuster les paramètres avant et en cours de cuisson, sans même être dans la cuisine.

- Le four peut être déclenché alors qu'on est en train de faire les courses. De retour chez soi, la cuisson de la préparation peut être lancée immédiatement.
- Des recettes intégrées et un réglage automatique du programme en fonction du plat sélectionné. Particulièrement utile pour les mets nécessitant un ajustement en cours de cuisson.
- Une aide à la sélection des programmes et paramètres de cuisson, pour des plats toujours cuits à la perfection.
- Le four prévient lorsque c'est prêt, plus besoin de surveiller, il ne reste plus qu'à déguster.

Préchauffage **à distance**

Réglage automatique des programmes de cuisson

Recettes **intégrées**

Aide et astuces culinaires

Toutes les nouveautés Home Connect sur :
siemens-home.bsh-group/fr/homeconnect

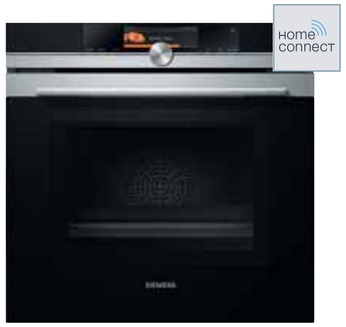

HN678G4S6 - noir inox
iQ700

coolStart | varioSpeed | pulseSteam | Sonde de cuisson 3 points | cookControl Plus | Rail télescopique

Nettoyage
- Nettoyage Pyrolyse
- Gradins et tôles à pâtisserie pyrolysables

Design
- Ecran TFT tactile couleur 5,7", avec texte clair
- Monobouton central

Type de four/Modes de cuisson
- Volume 67 l
- 15 modes de cuisson : air pulsé 4D, convection naturelle, convection naturelle Eco, chaleur de voûte et chaleur de sole, gril grande surface, gril petite surface, gril air pulsé, maintien chaud, position intensive, cuisson basse température, préchauffage, position pizza, hotAir Eco, déshydratation, **coolStart (pour les surgelés)**
- **Fonction varioSpeed** avec puissance maximale: 800 W; 5 puissances micro-ondes (90 W, 180 W, 360 W, 600 W, 800 W) avec Système Innowave avec la technologie "Inverter"
- **Modes de cuisson additionnels avec vapeur pulseSteam** : régénération, levage de pâte
- **Sonde de cuisson 3 points**
- **bakingSensor** : cuisson automatique pour pains et pâtisseries

Confort/Sécurité
- **Home Connect : pilotage et contrôle du four à distance. Diagnostic à distance**
- Porte abattante, système softMove : ouverture et fermeture douces assistées
- Température de porte 30°C
- Préconisation de température
  Affichage de la température
  Contrôle optique de la montée en température
  Fonction Sabbat
- Rail télescopique 1 niveau, entièrement extensible, avec arrêt automatique, pyrolysable
- Préchauffage Booster
- Eclairage LED multi-niveaux
- Sécurité enfants
- Ventilateur de refroidissement

Données techniques
- Câble de raccordement : 120 cm
- Puissance totale de raccordement : 3,65 kW

Accessoires inclus
- 1 x grille combinée
- 1 x tôle à pâtisserie émaillée
- 1 x lèchefrite pour pyrolyse

HM676G0S1F - noir inox
HM676G0W1F - blanc
iQ700

coolStart | varioSpeed | softMove | Porte froide | Rail télescopique

Nettoyage
- Nettoyage Pyrolyse
- Gradins et tôles à pâtisserie pyrolysables

Design
- Ecran TFT tactile couleur 3,7", avec texte clair
- Monobouton central

Type de four/Modes de cuisson
- Volume 67 l
- 13 modes de cuisson : air pulsé 4D, convection naturelle, convection naturelle Eco, chaleur de sole, gril grande surface, gril petite surface, gril air pulsé, maintien chaud, cuisson basse température, préchauffage, position pizza, hotAir Eco, **coolStart (pour les surgelés)**
- **Fonction varioSpeed** avec puissance maximale: 800 W; 5 puissances micro-ondes (90 W, 180 W, 360 W, 600 W, 800 W) avec Système Innowave avec la technologie "Inverter"

Confort/Sécurité
- Porte abattante, système softMove : ouverture et fermeture douces assistées
- Température de porte 30°C
- Préconisation de température
  Affichage de la température
  Contrôle optique de la montée en température
  Fonction Sabbat
- Rail télescopique 1 niveau, entièrement extensible, avec arrêt automatique, pyrolysable
- Préchauffage Booster
- Eclairage LED
- Sécurité enfants
- Ventilateur de refroidissement

Données techniques
- Câble de raccordement : 120 cm
- Puissance totale de raccordement : 3,65 kW

Accessoires inclus
- 1 x grille combinée
- 1 x tôle à pâtisserie émaillée
- 1 x lèchefrite pour pyrolyse

Existe aussi en blanc

Fonction sabbat
Grâce à la fonction sabbat, votre four peut chauffer en mode convection naturelle jusqu'à 74 heures avec une température réglable entre 85°C et 140°C.

Schémas :

HN678G4S6
HM676G0.1F
HR675GBS1
HB676G0S1F
HB675G5.1F
HB675GB.1F
HB673GBS1F
HB672GB.1F

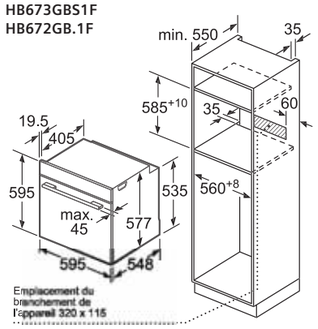

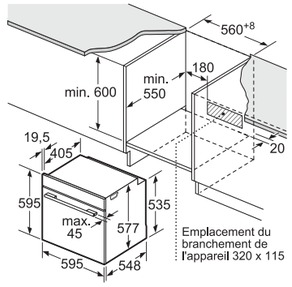

Montage avec une table de cuisson.

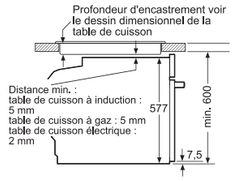

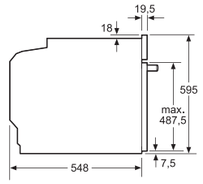

Toutes les dimensions sont en millimètres.

HR675GBS1 - noir inox
iQ700

A+ coolStart softMove pulseSteam Porte froide

Nettoyage
- Nettoyage Pyrolyse

Design
- Ecran TFT tactile 2,8", avec texte clair
- Monobouton central
- Cavité intérieure en noir diamant

Type de four/Modes de cuisson
- Volume 71 l
- 13 modes de cuisson : air pulsé 4D, convection naturelle, convection naturelle Eco, chaleur de voûte et de sole, gril grande surface, gril petite surface, gril air pulsé, maintien chaud, cuisson basse température, préchauffage, position pizza, hotAir Eco, **coolStart (pour les surgelés)**
- 20 programmes automatiques
- pulseSteam
- Modes de cuisson additionnels avec vapeur : régénération, levage de pâte
- Réservoir d'eau 1 l
- Réglage de la température : 30 °C - 275 °C
- Fonctions supplémentaires :
  Programme de détartrage
  Fonction séchage
- Gradins et tôles à pâtisserie pyrolysables
- Intérieur de porte plein verre

Confort/Sécurité
- Température de porte 30 °C
- Porte abattante, système softMove : ouverture et fermeture douces assistées
- Préconisation de température
  Affichage de la température
  Contrôle optique de la montée en température programmes automatiques
  Fonction Sabbat
- Horloge électronique
- Préchauffage Booster
- Eclairage halogène
- Indication réservoir d'eau vide
- Verrou de porte électronique
  Sécurité enfants
  Coupure automatique du four
  Indicateur de chaleur résiduelle
  Touche marche
  Interrupteur au contact de la porte
- Ventilateur de refroidissement

Informations techniques
- Classe d'efficacité énergétique (selon norme EU 65/2014) : A+ sur une échelle allant de A+++ à D.
- Câble de raccordement : 120 cm
- Puissance totale de raccordement : 3,6 kW

Accessoires inclus
- 1 x grille
- 1 x tôle de cuisson émaillée
- 1 x lèchefrite pour pyrolyse

Voir schémas page 13

HB676G0S1F - noir inox
iQ700

A+ coolStart softMove Porte froide Rail télescopique

Nettoyage
- Nettoyage Pyrolyse
- Tôle à pâtisserie pyrolysable

Design
- Ecran TFT tactile couleur 3,7", avec texte clair
- Monobouton central

Type de four/Modes de cuisson
- Volume 71 l
- 13 modes de cuisson : air pulsé 4D, convection naturelle, convection naturelle Eco, chaleur de voûte et de sole, gril grande surface, gril petite surface, gril air pulsé, maintien chaud, cuisson basse température, préchauffage, position pizza, hotAir Eco, **coolStart (pour les surgelés)**

Confort/Sécurité
- Porte abattante, système softMove : ouverture et fermeture douces assistées
- Température de porte 30°C
- Préconisation de température
  Affichage de la température
  Contrôle optique de la montée en température
  Fonction Sabbat
- Rail télescopique 1 niveau, entièrement extensible, avec arrêt automatique
- Préchauffage Booster
- Eclairage halogène
- Sécurité enfants
- Ventilateur de refroidissement

Données techniques
- Classe d'efficacité énergétique (selon norme EU 65/2014) : A+ sur une échelle allant de A+++ à D.
- Câble de raccordement : 120 cm
- Puissance totale de raccordement : 3,65 kW

Accessoires inclus
- 1 x grille
- 1 x tôle à pâtisserie émaillée
- 1 x lèchefrite pour pyrolyse

HB675G5S1F - noir inox
HB675G5W1F - blanc
iQ700

A coolStart softMove Porte froide Triple rails télescopique

Nettoyage
- Nettoyage Pyrolyse
- Tôle à pâtisserie pyrolysable

Design
- Ecran TFT intéractif 2,8", avec texte clair
- Monobouton central

Type de four/Modes de cuisson
- Volume 71 l
- 13 modes de cuisson : air pulsé 4D, convection naturelle, convection naturelle Eco, chaleur de voûte et de sole, gril grande surface, gril petite surface, gril air pulsé, maintien chaud, cuisson basse température, préchauffage, position pizza, hotAir Eco, **coolStart (pour les surgelés)**

Confort/Sécurité
- Porte abattante, système softMove : ouverture et fermeture douces assistées
- Température de porte 30°C
- Préconisation de température
  Affichage de la température
  Contrôle optique de la montée en température
  Fonction Sabbat
- Rails télescopiques 3 niveaux, entièrement extensibles, avec arrêt automatique
- Préchauffage Booster
- Eclairage halogène
- Sécurité enfants
- Ventilateur de refroidissement

Données techniques
- Classe d'efficacité énergétique (selon norme EU 65/2014) : A sur une échelle allant de A+++ à D.
- Câble de raccordement : 120 cm
- Puissance totale de raccordement : 3,65 kW

Accessoires inclus
- 1 x grille
- 1 x tôle à pâtisserie émaillée
- 1 x lèchefrite pour pyrolyse

Existe aussi en blanc

HB675GBS1F - noir inox
HB675GBW1F - blanc
iQ700

A+ coolStart softMove Porte froide

Nettoyage
- Nettoyage Pyrolyse
- Gradins et tôles à pâtisserie pyrolysables

Design
- Ecran TFT intéractif 2,8", avec texte clair
- Monobouton central

Type de four/Modes de cuisson
- Volume 71 l
- 13 modes de cuisson : air pulsé 4D, convection naturelle, convection naturelle Eco, chaleur de voûte et de sole, gril grande surface, gril petite surface, gril air pulsé, maintien chaud, cuisson basse température, préchauffage, position pizza, hotAir Eco, **coolStart (pour les surgelés)**

Confort/Sécurité
- Porte abattante, système softMove : ouverture et fermeture douces assistées
- Température de porte 30°C
- Préconisation de température
  Affichage de la température
  Contrôle optique de la montée en température
  Fonction Sabbat
- Préchauffage Booster
- Eclairage halogène
- Sécurité enfants
- Ventilateur de refroidissement

Données techniques
- Classe d'efficacité énergétique (selon norme EU 65/2014) : A+ sur une échelle allant de A+++ à D.
- Câble de raccordement : 120 cm
- Puissance totale de raccordement : 3,65 kW

Accessoires inclus
- 1 x grille
- 1 x tôle à pâtisserie émaillée
- 1 x lèchefrite pour pyrolyse

Existe aussi en blanc

Voir schémas page 13

HB673GBS1F - noir inox
iQ700

A+ coolStart softMove Porte froide

Nettoyage
- Nettoyage Pyrolyse
- Gradins et tôles à pâtisserie pyrolysables

Design
- Ecran TFT intéractif 2,8", avec texte clair
- Monobouton central

Type de four/Modes de cuisson
- Volume 71 l
- 10 modes de cuisson : air pulsé 4D, convection naturelle, convection naturelle Eco, chaleur de voûte et de sole, gril grande surface, gril petite surface, gril air pulsé, position pizza, hotAir Eco, **coolStart (pour les surgelés)**

Confort/Sécurité
- Porte abattante, système softMove : ouverture et fermeture douces assistées
- Température de porte 30°C
  Affichage de la température
  Contrôle optique de la montée en température
  Fonction Sabbat
- Préchauffage Booster
- Eclairage halogène
- Sécurité enfants
- Ventilateur de refroidissement

Données techniques
- Classe d'efficacité énergétique (selon norme EU 65/2014) : A+ sur une échelle allant de A+++ à D.
- Câble de raccordement : 120 cm
- Puissance totale de raccordement : 3,65 kW

Accessoires inclus
- 1 x grille
- 1 x lèchefrite pour pyrolyse

HB672GBS1F - noir inox
HB672GBW1F - blanc
iQ700

A+ coolStart softMove Porte froide

Nettoyage
- Nettoyage Pyrolyse
- Gradins et tôles à pâtisserie pyrolysables

Design
- Ecran TFT intéractif 2,8", avec texte clair
- Monobouton central

Type de four/Modes de cuisson
- Volume 71 l
- 8 modes de cuisson : air pulsé 4D, convection naturelle, convection naturelle Eco, gril grande surface, gril air pulsé, position pizza, hotAir Eco, **coolStart (pour les surgelés)**

Confort/Sécurité
- Porte abattante, système softMove : ouverture et fermeture douces assistées
- Température de porte 30°C
- Préconisation de température
  Affichage de la température
  Contrôle optique de la montée en température
  Fonction Sabbat
- Préchauffage Booster
- Eclairage halogène
- Sécurité enfants
- Ventilateur de refroidissement

Données techniques
- Classe d'efficacité énergétique (selon norme EU 65/2014) : A+ sur une échelle allant de A+++ à D.
- Câble de raccordement : 120 cm
- Puissance totale de raccordement : 3,65 kW

Accessoires inclus
- 1 x grille
- 1 x lèchefrite pour pyrolyse

Existe aussi en blanc

HB578G5S0 - noir inox
iQ500

A

Nettoyage
- Nettoyage Pyrolyse

Design
- Ecran LCD
- **lightControl : bouton rétroéclairé bleu**
- Intérieur de porte plein verre

Type de four/Modes de cuisson
- Volume 71 l
- Four avec 9 modes de cuisson : air pulsé 3D, convection naturelle, gril air pulsé, gril grande surface, position pizza, **coolStart (pour les surgelés)**, chaleur de voûte et de sole, cuisson basse température, hotAir doux
- 30 programmes automatiques
- Sonde à viande

Confort/Sécurité
- clipRail 1 niveau
- Température de porte 30 °C
- Horloge électronique, écran blanc
- Réglage de température : 30 °C - 275 °C
- Préconisation de température
  Départ automatique
  Contrôle optique de la montée en température
  Fonction Sabbat
- Préchauffage Booster
- Eclairage halogène
- Porte abattante, système softClose : fermeture douce assistée
- Verrou de porte électronique
  Sécurité enfants
  Coupure automatique du four
  Indicateur de chaleur résiduelle
- Ventilateur de refroidissement

Informations techniques
- Classe d'efficacité énergétique (selon norme EU 65/2014) : A sur une échelle allant de A+++ à D.
- Câble de raccordement : 120 cm
- Puissance totale de raccordement : 3,6 kW
- Tension nominale : 220 - 240 V

Accessoires inclus
- 1 x grille
- 1 x lèchefrite pour pyrolyse

HB578A0S0 - noir inox
iQ500

A

Nettoyage
- Nettoyage Pyrolyse

Design
- Ecran LCD
- **lightControl : bouton rétroéclairé**
- Intérieur de porte plein verre

Type de four/Modes de cuisson
- Volume 71 l
- Four avec 9 modes de cuisson : air pulsé 3D, convection naturelle, gril air pulsé, gril grande surface, position pizza, **coolStart (pour les surgelés)**, chaleur de voûte et de sole, cuisson basse température, hotAir doux
- 30 programmes automatiques

Confort/Sécurité
- clipRail 1 niveau
- Température de porte 30 °C
- Horloge électronique, écran blanc
- Réglage de température : 30 °C - 275 °C
- Préconisation de température
  Départ automatique
  Contrôle optique de la montée en température
  Fonction Sabbat
- Préchauffage Booster
- Eclairage halogène
- Verrou de porte électronique
  Sécurité enfants
  Coupure automatique du four
  Indicateur de chaleur résiduelle
- Ventilateur de refroidissement

Informations techniques
- Classe d'efficacité énergétique (selon norme EU 65/2014) : A sur une échelle allant de A+++ à D.
- Câble de raccordement : 120 cm
- Puissance totale de raccordement : 3,6 kW
- Tension nominale : 220 - 240 V

Accessoires inclus
- 1 x grille
- 1 x lèchefrite pour pyrolyse

HB573ABR0 - noir inox
HB573ABV0 - blanc
iQ300

A

Nettoyage
- Nettoyage Pyrolyse

Design
- Intérieur de porte plein verre
- Ecran LED

Type de four/Modes de cuisson
- Volume 71 l
- Four avec 5 modes de cuisson : air pulsé 3D, convection naturelle, gril air pulsé, gril grande surface, hotAir doux
- 10 programmes automatiques

Confort/Sécurité
- Température de porte 30 °C
- Horloge électronique, écran rouge
- Réglage de température : 50 °C - 275 °C
- Départ automatique
  Contrôle optique de la montée en température
- Préchauffage Booster
- Eclairage halogène
- Verrou de porte électronique
  Sécurité enfants
  Coupure automatique du four
- Ventilateur de refroidissement

Informations techniques
- Classe d'efficacité énergétique (selon norme EU 65/2014) : A sur une échelle allant de A+++ à D.
- Câble de raccordement : 120 cm
- Puissance totale de raccordement : 3,6 kW
- Tension nominale : 220 - 240 V

Accessoires inclus
- 1 x grille
- 1 x lèchefrite pour pyrolyse

Existe aussi en blanc

Schémas :

HB578G5S0
HB578A0S0
HB573AB.0

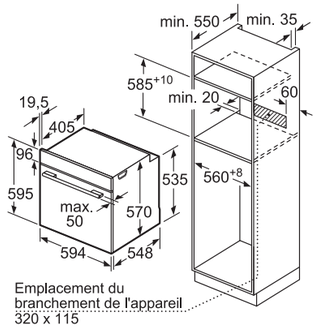

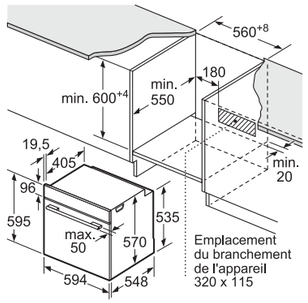

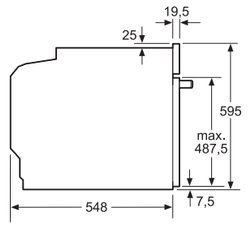

Montage avec une table de cuisson.

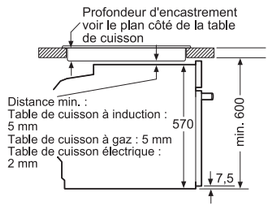

Toutes les dimensions sont en millimètres.

Le four tiroir : pour une parfaite accessibilité.

Le four tiroir Siemens trouve naturellement sa place sous un plan de travail pour un accès facilité et une esthétique incontestable. Pas de porte à maintenir, le tiroir coulisse sur deux rails très robustes et permet d'accéder aux plats sans se brûler. Quel confort !

Les fours 90 cm : capacité maximum.

Beaucoup d'amis ? Une grande famille ? Les fours 90 cm Siemens offrent des volumes exceptionnels et réduisent le temps de cuisson grâce à la fonction préchauffage rapide. Existe en deux versions :
hauteur 60 cm : 112 l
hauteur 45 cm : 85 l
(voir page 24).

HB578BBS0 - noir inox
iQ500

A | coolStart | Four tiroir | lightControl | Porte froide

Nettoyage
- Nettoyage Pyrolyse

Design
- Ecran LCD
- **lightControl : bouton rétroéclairé**
- **Four tiroir**

Type de four/Modes de cuisson
- Volume 71 l
- Four avec 9 modes de cuisson : air pulsé 3D, convection naturelle, gril air pulsé, gril grande surface, position pizza, **coolStart (pour les surgelés)**, chaleur de voûte et de sole, cuisson basse température, hotAir doux
- 30 programmes automatiques

Confort/Sécurité
- Température de porte 30 °C
- Horloge électronique, écran blanc
- Réglage de température : 30 °C - 275 °C
- Préconisation de température
  Départ automatique
  Contrôle optique de la montée en température
  Fonction Sabbat
- Préchauffage Booster
- Eclairage halogène
- Verrou de porte électronique
  Sécurité enfants
  Coupure automatique du four
  Indicateur de chaleur résiduelle
- Ventilateur de refroidissement

Informations techniques
- Classe d'efficacité énergétique (selon norme EU 65/2014) : A sur une échelle allant de A+++ à D.
- Câble de raccordement : 120 cm
- Puissance totale de raccordement : 3,6 kW
- Tension nominale : 220 - 240 V

Accessoires inclus
- 1 x grille
- 1 x lèchefrite pour pyrolyse

VB578D0S0 - noir inox
iQ500

A+ | lightControl | clipRail | 90 cm | 60 cm

Nettoyage
- Nettoyage Pyrolyse
- lightControl : bouton rétroéclairé

Design
- Intérieur de porte plein verre
- Ecran LCD
- **Four grande largeur 90 cm**

Type de four/Modes de cuisson
- Volume 112 l
- Four avec 10 modes de cuisson : convection naturelle, air pulsé 2D, gril air pulsé, gril grande surface, gril petite surface, position pizza, chaleur de voûte et de sole, décongélation, cuisson douce
- Réglage de température : 50 °C - 280 °C
- clipRail 1 niveau

Confort/Sécurité
- Horloge électronique, écran blanc
- Porte abattante
- Eclairage halogène
- Ventilateur de refroidissement
- Verrou de porte électronique
  Sécurité enfants
  Coupure automatique du four
  Indicateur de chaleur résiduelle
  Interrupteur au contact de la porte

Données techniques
- Câble de raccordement : 115 cm
- Puissance totale de raccordement : 4,2 kW
- Classe d'efficacité énergétique (selon norme EU 65/2014) : A+ sur une échelle allant de A+++ à D

Schémas :

VB578D0S0

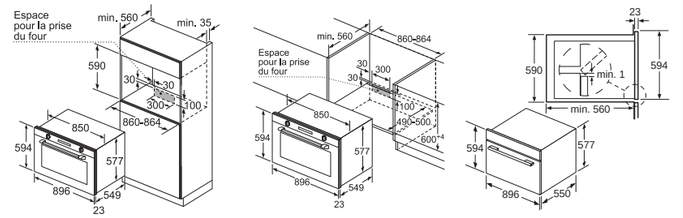

Toutes les dimensions sont en millimètres.

HB557A5S0 - noir inox
iQ500

A | ecoClean direct | lightControl | Sonde thermique | clipRail

Nettoyage
- ecoClean Direct : 4 parois

Design
- Ecran LCD
- **lightControl : bouton rétroéclairé**
- Intérieur de porte plein verre

Type de four/Modes de cuisson
- Volume 71 l
- Four avec 7 modes de cuisson : air pulsé 3D, convection naturelle, gril air pulsé, gril grande surface, position pizza, chaleur de voûte et de sole, cuisson douce
- Réglage de température : 50 °C - 275 °C
- 10 programmes automatiques
- Sonde à viande

Confort/Sécurité
- clipRail 1 niveau
- Horloge électronique, écran blanc
- Départ automatique
  Contrôle optique de la montée en température
  Sonde électronique de température
- Préchauffage Booster
- Eclairage halogène
- Sécurité enfants
- Ventilateur de refroidissement

Informations techniques
- Classe d'efficacité énergétique (selon norme EU 65/2014) : A sur une échelle allant de A+++ à D
- Câble de raccordement : 120 cm
- Puissance totale de raccordement : 3,6 kW
- Tension nominale : 220 - 240 V

Accessoires inclus
- 1 x grille
- 1 x lèchefrite pour pyrolyse

HB557ABS0 - noir inox
iQ500

A | ecoClean direct | lightControl

Nettoyage
- ecoClean Direct : 4 parois

Design
- Ecran LCD
- **lightControl : bouton rétroéclairé**
- Intérieur de porte plein verre

Type de four/Modes de cuisson
- Volume 71 l
- Four avec 7 modes de cuisson : air pulsé 3D, convection naturelle, gril air pulsé, gril grande surface, position pizza, chaleur de voûte et de sole, cuisson douce
- Réglage de température : 50 °C - 275 °C
- 10 programmes automatiques

Confort/Sécurité
- Horloge électronique, écran blanc
- Préchauffage Booster
- Eclairage halogène
- Sécurité enfants
- Ventilateur de refroidissement

Informations techniques
- Classe d'efficacité énergétique (selon norme EU 65/2014) : A sur une échelle allant de A+++ à D
- Câble de raccordement : 120 cm
- Puissance totale de raccordement : 3,6 kW
- Tension nominale : 220 - 240 V

Accessoires inclus
- 1 x grille
- 1 x lèchefrite pour pyrolyse

HB553AER0 - noir inox
iQ300

A | ecoClean direct | Rail télescopique

Nettoyage
- ecoClean Direct : 4 parois

Design
- Ecran LED
- Intérieur de porte plein verre

Type de four/Modes de cuisson
- Volume 71 l
- Four avec 5 modes de cuisson : air pulsé 3D, convection naturelle, gril air pulsé, gril grande surface, cuisson douce
- Réglage de température : 50 °C - 275 °C

Confort/Sécurité
- Rail télescopique 1 niveau
- Horloge électronique, écran rouge
- Préchauffage Booster
- Eclairage halogène
- Sécurité enfants
- Ventilateur de refroidissement

Informations techniques
- Classe d'efficacité énergétique (selon norme EU 65/2014) : A sur une échelle allant de A+++ à D
- Câble de raccordement : 120 cm
- Puissance totale de raccordement : 3,6 kW
- Tension nominale : 220 - 240 V

Accessoires inclus
- 1 x grille
- 1 x lèchefrite pour pyrolyse

Schémas :

HB578BBS0
HB557A5S0
HB557ABS0
HB553AER0

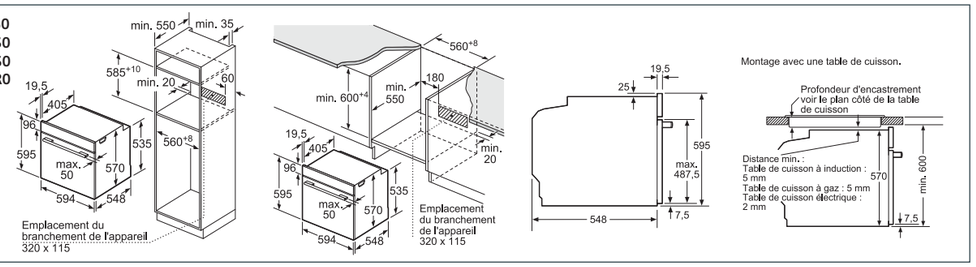

Toutes les dimensions sont en millimètres.

Nouveau

VB558C0S0 - noir inox
iQ500

A+ | clipRail | 90 cm | 45 cm

Nettoyage
- Nettoyage Catalyse

Design
- Intérieur de porte plein verre
- Ecran LCD

Type de four/Modes de cuisson
- Volume 85 l
- Four avec 10 modes de cuisson : convection naturelle, air pulsé 2D, gril air pulsé, gril grande surface, gril petite surface, position pizza, chaleur de voûte et de sole, décongélation, cuisson douce
- Réglage de température : 50 °C - 280 °C
- clipRail 1 niveau

Confort/Sécurité
- Horloge électronique, écran blanc
- Porte abattante
- Eclairage halogène
- Ventilateur de refroidissement
- Sécurité enfants
  Coupure automatique du four
  Indicateur de chaleur résiduelle
  Interrupteur au contact de la porte

Données techniques
- Câble de raccordement : 115 cm
- Puissance totale de raccordement : 3,1 kW
- Classe d'efficacité énergétique (selon norme EU 65/2014) : A+ sur une échelle allant de A+++ à D

HB531E0F - inox
iQ100

A | Air pulsé 3D

Nettoyage
- Nettoyage Catalyse

Design
- Bandeau de commande
- Intérieur de porte plein verre

Type de four/Modes de cuisson
- Volume 66 l et 4 niveaux de cuisson
- 5 modes de cuisson : air pulsé 3D, convection naturelle, chaleur de voûte et de sole, gril air pulsé, gril grande surface

Confort/Sécurité
- Porte 3 vitres
- Horloge électronique
- Indicateur de montée en température
- Préchauffage Booster
- Sécurité enfants
- Ventilateur de refroidissement

Données techniques
- Classe d'efficacité énergétique (selon norme EU 65/2014) : A sur une échelle allant de A+++ à D
- Câble de raccordement avec fiche 1,00 m
- Puissance totale de raccordement : 3,6 kW

Accessoires inclus
- 1 x grille
- 1 x tôle de cuisson émaillée
- 1 x pôele universelle

HB532E0F - inox
iQ100

A | Double rail télescopique

Nettoyage
- Nettoyage Catalyse

Design
- Bandeau de commande
- Intérieur de porte plein verre

Type de four/Modes de cuisson
- Volume 66 l et 4 niveaux de cuisson
- 5 modes de cuisson : air pulsé 3D, convection naturelle, chaleur de voûte et de sole, gril air pulsé, gril grande surface

Confort/Sécurité
- Porte 3 vitres
- Horloge électronique
- Indicateur de montée en température
- Rails télescopiques 2 niveaux
- Préchauffage Booster
- Sécurité enfants
- Ventilateur de refroidissement

Données techniques
- Classe d'efficacité énergétique (selon norme EU 65/2014) : A sur une échelle allant de A+++ à D
- Câble de raccordement avec fiche 1,00 m
- Puissance totale de raccordement : 3,6 kW

Accessoires inclus
- 1 x grille
- 1 x tôle de cuisson émaillée
- 1 x pôele universelle

Schémas :

VB558C0S0

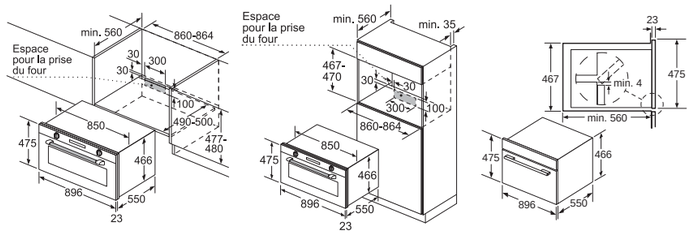

HB531E0F
HB532E0F

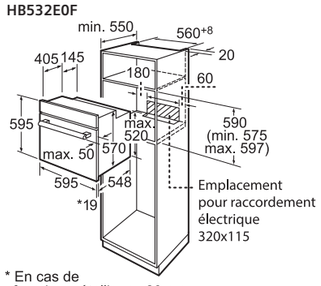

Toutes les dimensions sont en millimètres.

Nouveau

BI630CNS1
iQ700

Chauffant

- Chargement jusqu'à 25 kg
- Cavité en inox
- Chargement max, 64 tasses espresso ou 12 assiettes (26cm)
- 4 puissances de température : de 40 °C à 80 °C (température de la surface du verre)
- Volume 20 l
- Façade froide
- Système Push Pull (sans poignée)
- Rails téléscopiques sortie totale
- Puissance de raccordement : 0,81 kW
- Câble de raccordement : 150 cm

BI510CNR0
iQ500

Chauffant

- Chargement jusqu'à 15 kg
- Chargement max, 64 tasses espresso ou 14 assiettes (26cm)
- Possibilités d'utilisation : préchauffage de la vaisselle, maintien au chaud, décongélation, levage de pâte, cuisson à basse température
- Puissances de tempérarure : de 40 °C à 80 °C
- Volume 23 l
- Système Push Pull (sans poignée)
- Puissance totale de raccordement : 0,4 kW
- Câble de raccordement : 150 cm

BI630ENS1
iQ700

non chauffant

- Chargement jusqu'à 15 kg
- Système Push Pull (sans poignée)
- Cavité en inox
- Volume 21 l
- Fond anti-dérapant

Schémas :

BI510CNR0

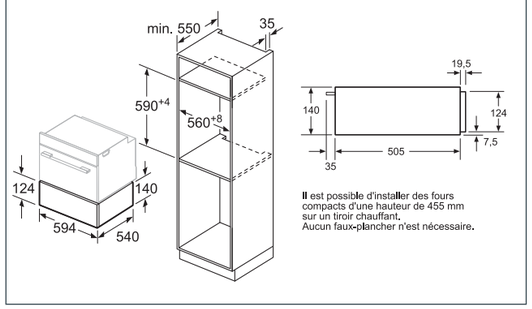

BI630CNS1
BI630ENS1

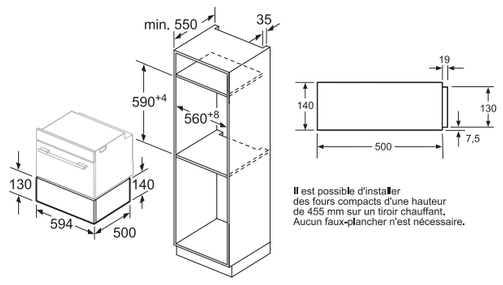

Toutes les dimensions sont en millimètres.

Une cuisine saine et gourmande avec les fours vapeur Siemens.

La vapeur cuit doucement légumes, poissons et viandes entre 30°C et 100°C et préserve ainsi arômes, couleurs, vitamines et minéraux. Artichauts, aubergines farcies, légumes croquants, poissons fermes et fondants, faites-vous plaisir et réalisez de savoureux mets !

- Le réservoir d'eau d'un volume d'1 litre pour la cuisson vapeur est accessible, même pendant la cuisson, grâce à l'ouverture semi-automatique intégrée dans le bandeau de cuisson.*
- Le programme séchage permet de sécher la cavité de votre four après une cuisson vapeur en 10 minutes seulement.

* Selon modèles.

CS658GRS1 - noir inox
iQ700

Nettoyage
- ecoClean direct : 4 parois

Design
- Ecran TFT tactile couleur 5,7", avec texte clair
- Monobouton central
- Intérieur de porte plein verre

Type de four/Modes de cuisson
- Volume 47 l
- 15 modes de cuisson : air pulsé 4D, convection naturelle, convection naturelle Eco, chaleur de voûte et de sole, gril grande surface, gril petite surface, gril air pulsé, maintien chaud, position intensive, cuisson basse température, préchauffage, position pizza, hotAir Eco, déshydratation, **coolStart (pour les surgelés)**
- Modes de cuisson additionnels avec vapeur **fullSteam** : vapeur 100%, régénération, levage de pâte, décongélation
- **Sonde de cuisson 3 points**
- **bakingSensor** : cuisson automatique pour pains et pâtisseries

Confort/Sécurité
- Porte abattante, système softMove : ouverture et fermeture douces assistées
- Préconisation de température
  Affichage de la température
  Contrôle optique de la montée en température
  Fonction Sabbat
- Fonctions supplémentaires :
  programme de détartrage - nettoyage
  fonction séchage
- Horloge électronique
- Eclairage LED
- Préchauffage Booster
- Ventilateur de refroidissement
- Sécurité enfants
- Réservoir d'eau 1 l
- Indication réservoir d'eau vide

Données techniques
- Câble de raccordement : 120 cm
- Puissance totale de raccordement : 3,3 kW

Accessoires inclus
- 1 x grille
- 1 x plat pour vapeur, perforé, taille XL
- 1 x plat pour vapeur, perforé, taille S
- 1 x plat pour vapeur, non perforé, taille S
- 1 x lèchefrite

CS656GBS1 - noir inox
iQ700

Nettoyage
- ecoClean direct : 4 parois

Design
- Ecran TFT tactile couleur 3,7", avec texte clair
- Monobouton central
- Intérieur de porte plein verre

Type de four/Modes de cuisson
- Volume 47 l
- 13 modes de cuisson : air pulsé 4D, convection naturelle, convection naturelle Eco, chaleur de voûte et de sole, gril grande surface, gril petite surface, gril air pulsé, maintien chaud, cuisson basse température, préchauffage, position pizza, hotAir Eco, **coolStart (pour les surgelés)**
- Modes de cuisson additionnels avec vapeur **fullSteam** : Vapeur 100%, régénération, levage de pâte, décongélation

Confort/Sécurité
- Porte abattante, système softMove : ouverture et fermeture douces assistées
- Préconisation de température
  Affichage de la température
  Contrôle optique de la montée en température
  Fonction Sabbat
- Fonctions supplémentaires :
  programme de détartrage
  nettoyage
  fonction séchage
- Horloge électronique
- Eclairage LED
- Préchauffage Booster
- Ventilateur de refroidissement
- Sécurité enfants
- Réservoir d'eau 1 l
- Indication réservoir d'eau vide

Données techniques
- Câble de raccordement : 120 cm
- Puissance totale de raccordement : 3,3 kW

Accessoires inclus
- 1 x grille
- 1 x plat pour vapeur, perforé, taille XL
- 1 x plat pour vapeur, perforé, taille S
- 1 x plat pour vapeur, non perforé, taille S
- 1 x lèchefrite

CD634GBS1 - noir inox
iQ700

Nettoyage
- Email lisse

Design
- Ecran TFT tactile 2,8", avec texte clair
- Monobouton central
- Intérieur de porte plein verre

Type de four/Modes de cuisson
- Volume 38 l
- 4 modes de cuisson : **fullSteam** vapeur 100%, régénération, levage de pâte, décongélation
- Réglage de la température : 30 °C - 100 °C
- 20 programmes automatiques

Confort/Sécurité
- Porte abattante, système softMove : ouverture et fermeture douces assistées
- Préconisation de température
  Affichage de la température
  Contrôle optique de la montée en température
- Fonctions supplémentaires :
  programme de détartrage
  nettoyage
- Horloge électronique
- Eclairage intérieur
- Sécurité enfants
- Réservoir d'eau 1,3 l à l'intérieur du four
- Indication réservoir d'eau vide

Données techniques
- Câble de raccordement : 120 cm
- Puissance totale de raccordement : 1,9 kW

Accessoires inclus
- 1 x plat pour vapeur, perforé, taille L
- 1 x plat pour vapeur, non perforé, taille L
- 1 x éponge

Schémas :

CS658GRS1
CS656GBS1
CD634GBS1

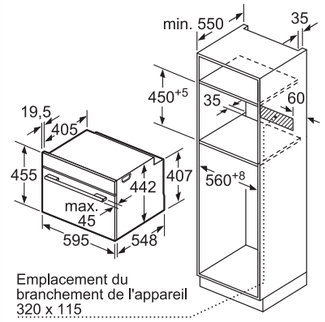

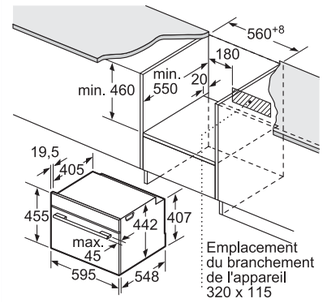

Montage avec une table de cuisson.

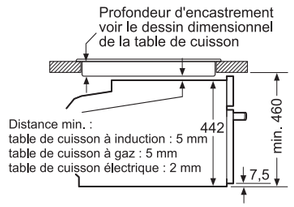

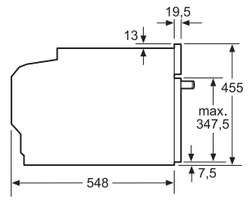

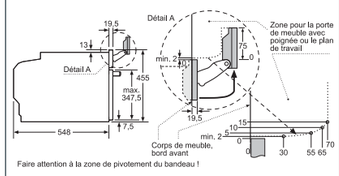

Toutes les dimensions sont en millimètres.

CM676GBS1 - noir inox
iQ700

Nettoyage
- Nettoyage Pyrolyse

Design
- Ecran TFT tactile couleur 3,7", avec texte clair
- Monobouton central

Type de four/Modes de cuisson
- Volume 45 l
- 13 modes de cuisson : air pulsé 4D, convection naturelle, convection naturelle Eco, chaleur de voûte et de sole, gril grande surface, gril petite surface, gril air pulsé, maintien chaud, cuisson basse température, préchauffage, position pizza, hotAir Eco, **coolStart (pour les surgelés)**
- **Fonction varioSpeed** avec puissance maximale : 1000 W ; 5 puissances micro-ondes (90 W, 180 W, 360 W, 600 W, 1000 W) avec Système Innowave avec la technologie "Inverter"

Confort/Sécurité
- Porte abattante, système softMove : ouverture et fermeture douces assistées
- Préconisation de température
  Affichage de la température
  Contrôle optique de la montée en température
  Fonction Sabbat
- Préchauffage Booster
- Eclairage LED
- Sécurité enfants
- Ventilateur de refroidissement

Données techniques
- Câble de raccordement : 120 cm
- Puissance totale de raccordement : 3,65 kW

Accessoires inclus
- 1 x grille combinée
- 1 x lèchefrite

CP565AGS0 - noir inox
iQ500

Nettoyage
- Paroi arrière Catalyse

Design
- **lightControl : bouton rétroéclairé**

Type de four/Modes de cuisson
- Volume : 36 l
- **Micro-ondes, addedSteam, vapeur 100%, gril air pulsé, gril grande surface**
- **Trois niveaux de vapeur disponibles**
- Réservoir d'eau 0,8 l
- Température possible 40 °C - 230 °C
- Puissance du grill et du Micro ondes 90 W, 180 W, 360 W, 600 W combinable
- Puissance max : 1000 W : 5 puissances du micro-ondes : 90 W, 180 W, 360 W, 600 W, 1000 W
- 30 programmes automatiques
- 4 programmes décongélation et 26 programmes automatiques

Confort/Sécurité
- Porte abattante
- Minuterie électronique
- Eclairage LED
- Sécurité enfants
  Coupure automatique du four
  Touche marche
  Interrupteur au contact de la porte
- Ventilateur de refroidissement

Informations techniques
- Câble de raccordement : 150 cm
- Puissance totale de raccordement : 3,1 kW
- Tension nominale : 220 - 240 V

Accessoires inclus
- 1 x grille
- 1 x poêle en verre
- 1 x récipient de cuisson à la vapeur

CM656GBS1 - noir inox
iQ700

Nettoyage
- ecoClean Direct 4 parois

Design
- Ecran TFT tactile couleur 3,7", avec texte clair
- Monobouton central

Type de four/Modes de cuisson
- Volume 45 l
- 13 modes de cuisson : air pulsé 4D, convection naturelle, convection naturelle Eco, chaleur de voûte et de sole, gril grande surface, gril petite surface, gril air pulsé, maintien chaud, cuisson basse température, préchauffage, position pizza, hotAir Eco, **coolStart (pour les surgelés)**
- Fonction **varioSpeed**, 5 puissances micro-ondes : 90 W, 180 W, 360 W, 600 W, 900 W avec système Innowave avec la technologie "Inverter"

Confort/Sécurité
- Porte abattante, système softMove : ouverture et fermeture douces assistées
- Préconisation de température
  Affichage de la température
  Contrôle optique de la montée en température
  Fonction Sabbat
- Préchauffage Booster
- Eclairage LED
- Sécurité enfants
- Ventilateur de refroidissement

Données techniques
- Câble de raccordement : 120 cm
- Puissance totale de raccordement : 3,65 kW

Accessoires inclus
- 1 x grille combinée
- 1 x lèchefrite

Schémas :

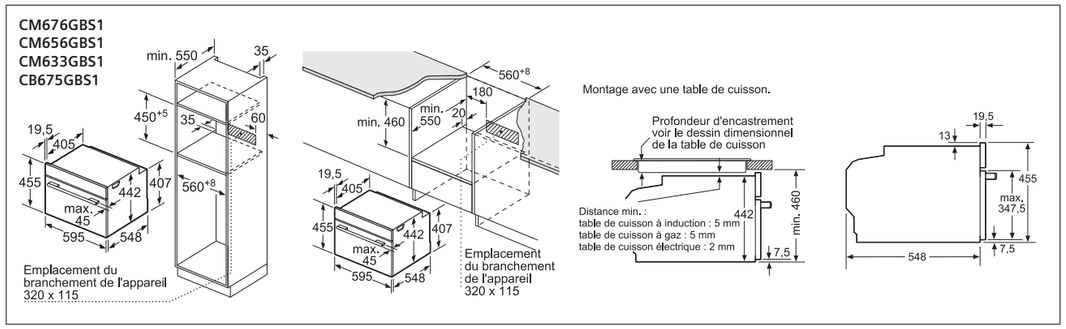

Toutes les dimensions sont en millimètres.

CM633GBS1 - noir inox
iQ700

Nettoyage
- Email lisse

Design
- Ecran TFT tactile 2,8", avec texte clair
- Monobouton central

Type de four/Modes de cuisson
- Volume 45 l
- 6 modes de cuisson : air pulsé 4D, gril grande surface, gril petite surface, gril air pulsé, préchauffage, hotAir Eco
- Fonction **varioSpeed**, 5 puissances micro-ondes : 90 W, 180 W, 360 W, 600 W, 900 W avec Système Innowave avec la technologie "Inverter"

Confort/Sécurité
- Porte abattante, système softMove : ouverture et fermeture douces assistées
- Préconisation de température
  Affichage de la température
  Contrôle optique de la montée en température
- Préchauffage Booster
- Eclairage LED
- Sécurité enfants
- Ventilateur de refroidissement

Données techniques
- Câble de raccordement : 120 cm
- Puissance totale de raccordement : 3,65 kW

Accessoires inclus
- 1 x grille combinée
- 1 x lèchefrite

CM585AMS0 - noir inox
iQ500

Nettoyage
- Email

Design
- **lightControl : bouton rétroéclairé**

Type de four/Modes de cuisson
- Volume : 44 l
- **Micro-ondes, gril air pulsé, air pulsé**
- Plateau tournant émaillé : 36 cm
- Puissance max : 900 W : 5 puissances du micro-ondes : 90 W, 180 W, 360 W, 600 W, 900 W
- Température possible 40 °C - 230 °C
- 15 programmes automatiques

Confort/Sécurité
- Porte abattante
- Horloge électronique
- Eclairage LED
- Sécurité enfants
  Coupure automatique du four
  Interrupteur au contact de la porte
- Ventilateur de refroidissement

Informations techniques
- Câble de raccordement : 180 cm
- Puissance totale de raccordement : 3,35 kW
- Tension nominale : 220 - 230 V

Accessoires inclus
- 1 x grille haute
- 1 x grille bas
- 1 x plateau tournant

CB675GBS1 - noir inox
iQ700

Nettoyage
- Nettoyage Pyrolyse
- Gradins et tôles à pâtisserie pyrolysables

Design
- Four compact
- Ecran TFT tactile 2,8", avec texte clair
- Monobouton central

Type de four/Modes de cuisson
- Volume 47 l
- 13 modes de cuisson : air pulsé 4D, convection naturelle, convection naturelle Eco, chaleur de voûte et de sole, gril grande surface, gril petite surface, gril air pulsé, maintien chaud, cuisson basse température, préchauffage, position pizza, hotAir Eco, **coolStart (pour les surgelés)**

Confort/Sécurité
- Porte abattante, système softMove : ouverture et fermeture douces assistées
- Préconisation de température
  Affichage de la température
  Contrôle optique de la montée en température
  Fonction Sabbat
- Préchauffage Booster
- Eclairage halogène
- Sécurité enfants
- Ventilateur de refroidissement

Données techniques
- Classe d'efficacité énergétique (selon norme EU 65/2014) : A+ sur une échelle allant de A+++ à D
- Câble de raccordement : 120 cm
- Puissance totale de raccordement : 3 kW

Accessoires inclus
- 1 x grille
- 1 x lèchefrite

Schémas :

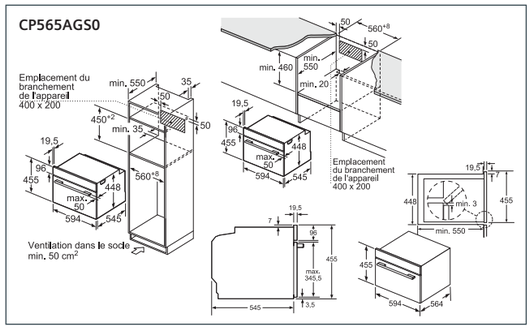

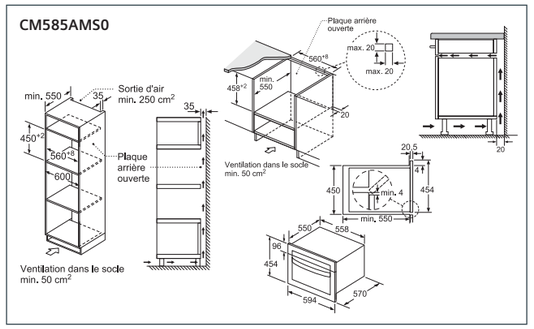

Toutes les dimensions sont en millimètres.

Schémas :

BE634LGS1
BF634LG.1

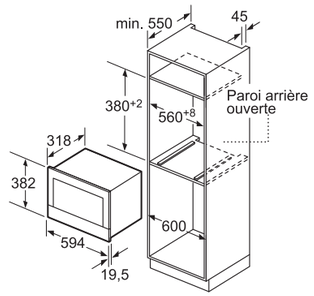

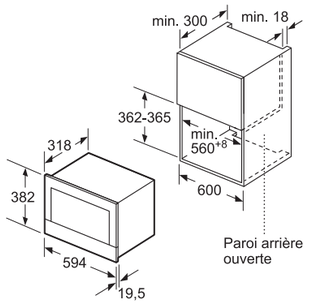

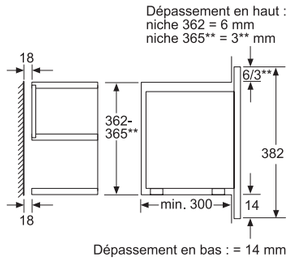

BE634LGS1 - noir inox
iQ700

touchControl | 38 cm

Caractéristiques principales
- Programmateur électronique de 90 min à affichage digital
- 5 puissances micro-ondes : 900 W, 600 W, 360 W, 180 W, 90 W
- Gril à quartz 1300 W
- Système Innowave avec la technologie “Inverter”
- Volume 21 l

Confort/Sécurité
- Commandes par touchControl
- Ecran TFT tactile 2,8”, avec texte clair
- Cavité intérieure en inox
- Intérieur de porte plein verre
- Charnières à gauche
- 10 programmes automatiques
- Eclairage LED

Données techniques
- Câble de raccordement : 150 cm
- Puissance totale de raccordement : 1,99 kW

Accessoires inclus
- 1 x grille
- 1 x lèchefrite en verre

BF634LGS1 - noir inox
BF634LGW1 - blanc
iQ700

touchControl | 38 cm

Caractéristiques principales
- Programmateur électronique de 90 min à affichage digital
- 5 puissances micro-ondes : 900 W, 600 W, 360 W, 180 W, 90 W
- Système Innowave avec la technologie “Inverter”
- Volume 21 l

Confort/Sécurité
- Commandes par touchControl
- Ecran TFT tactile 2,8”, avec texte clair
- Cavité intérieure en inox
- Intérieur de porte plein verre
- Charnières à gauche
- 7 programmes automatiques
- Eclairage LED

Données techniques
- Câble de raccordement : 150 cm
- Puissance totale de raccordement : 1,22 kW

Existe aussi en blanc

Toutes les dimensions sont en millimètres.

Nouveau

BE555LMS0 - noir inox
iQ500

touchControl | 38 cm

Caractéristiques principales
- Puissance max : 900 W : 5 puissances du micro-ondes : 90 W, 180 W, 360 W, 600 W, 900 W
- Gril : 1200 W
- Volume : 25 l
- Les modes de cuisson micro-ondes et grill peuvent être utilisés séparément ou combinés

Confort/Sécurité
- **Commandes par touchControl**
- Horloge électronique, écran blanc
- Cavité acier inox
- Charnières à gauche
- Plateau tournant en verre : 31,5 cm
- 8 programmes automatiques
- Fonction mémoire (1 position)
- Eclairage LED
- Coupure automatique du four
- Interrupteur au contact de la porte

Informations techniques
- Câble de raccordement : 130 cm
- Puissance totale de raccordement : 1,45 kW
- Tension nominale : 220 - 230 V

Accessoires inclus
- 1 x grille
- 1 x plateau tournant

Nouveau

BF555LMS0 - noir inox
BF555LMW0 - blanc
iQ500

touchControl | 38 cm

Caractéristiques principales
- Puissance max : 900 W : 5 puissances du micro-ondes : 90 W, 180 W, 360 W, 600 W, 900 W
- Volume : 25 l

Confort/Sécurité
- **Commandes par touchControl**
- Horloge électronique, écran blanc
- Cavité acier inox
- Charnières à gauche
- Plateau tournant en verre : 31,5 cm
- 7 programmes automatiques
- Fonction mémoire (1 position)
- Eclairage LED
- Coupure automatique du four
- Interrupteur au contact de la porte

Informations techniques
- Câble de raccordement : 130 cm
- Puissance totale de raccordement : 1,45 kW
- Tension nominale : 220 - 230 V

Accessoire inclus
- 1 x plateau tournant

Existe aussi en blanc

Schémas :

BE555LMS0
BF555LM.0

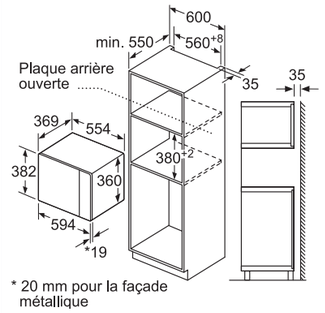

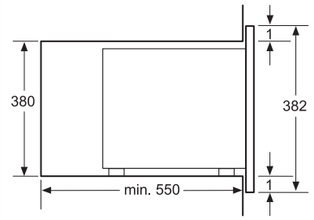

Toutes les dimensions sont en millimètres.

Nouveau

BE550LMR0 - noir inox
iQ300

Caractéristiques principales
- Puissance max : 800 W : 5 puissances du micro-ondes : 90 W, 180 W, 360 W, 600 W, 800 W
- Gril : 1200 W
- Volume : 20 l
- Puissance du grill et du micro-ondes 90 W, 180 W, 360 W combinable
- Les modes de cuisson micro-ondes et grill peuvent être utilisés séparément ou combinés

Confort/Sécurité
- Cavité Acier inox
- Charnières à gauche
- Plateau tournant en verre : 25,5 cm
- 8 programmes automatiques
- Fonction mémoire (1 position)
- Eclairage LED
- Coupure automatique du four Interrupteur au contact de la porte

Informations techniques
- Câble de raccordement : 130 cm
- Puissance totale de raccordement : 1,27 kW
- Tension nominale : 220 - 230 V

Accessoires inclus
- 1 x grille
- 1 x plateau tournant

Nouveau

BF550LMR0 - noir inox
iQ300

Caractéristiques principales
- Puissance max : 900 W : 5 puissances du micro-ondes : 90 W, 180 W, 360 W, 600 W, 900 W
- Volume : 25 l

Confort/Sécurité
- Cavité Acier inox
- Charnières à gauche
- Plateau tournant en verre : 31,5 cm
- Eclairage intérieur
- Coupure automatique du four Interrupteur au contact de la porte

Informations techniques
- Câble de raccordement : 130 cm
- Puissance totale de raccordement : 1,45 kW
- Tension nominale : 220 - 230 V

Accessoire inclus
- 1 x plateau tournant

HF24G541 - Inox
iQ300

Caractéristiques principales
- Programmateur électronique de 99 min à affichage digital
- 5 puissances micro-ondes : 90 W, 180 W, 360 W, 600 W, 900 W
- Gril à quartz 1200 W, 3 puissances
- Volume 25 l

Confort/Sécurité
- Bouton escamotable / Touches contact
- Cavité en inox
- Porte latérale
- Plateau tournant 31,5 cm
- 8 programmes automatiques dont : 1 programme combiné 4 programmes automatiques de décongélation 3 programmes automatiques de cuisson en fonction du poids des aliments
- Fonction mémoire 1 position
- Eclairage intérieur

Données techniques
- Câble de raccordement avec fiche 130 cm
- Puissance totale de raccordement : 1,45 kW

Schémas :

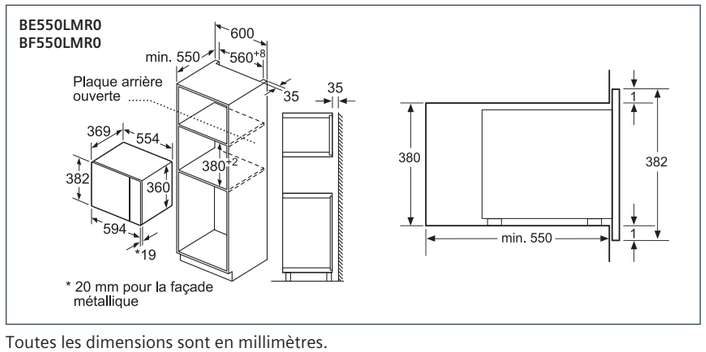

Toutes les dimensions sont en millimètres.

HF24M541 - Inox
iQ300

Caractéristiques principales
- Programmateur électronique de 99 min à affichage digital
- 5 puissances micro-ondes : 90 W, 180 W, 360 W, 600 W, 900 W
- Volume 25 l

Confort/Sécurité
- Bouton escamotable / Touches contact
- Enceinte laquée
- Porte latérale
- Plateau tournant 31,5 cm
- 7 programmes automatiques dont : 4 programmes automatiques de décongélation 3 programmes automatiques de cuisson en fonction du poids des aliments
- Fonction mémoire 1 position
- Eclairage intérieur

Données techniques
- Câble de raccordement avec fiche 130 cm
- Puissance totale de raccordement : 1,45 kW

HF22M540 - silver
iQ300

Caractéristiques principales
- Minuterie 60 min
- 5 puissances micro-ondes : 90 W, 180 W, 360 W, 600 W, 900 W
- Volume 25 l

Confort/Sécurité
- Enceinte laquée
- Porte latérale
- Plateau tournant 31,5 cm
- Eclairage intérieur

Données techniques
- Câble de raccordement avec fiche 130 cm
- Puissance totale de raccordement : 1,45 kW

HF12M540 - silver
HF12M240 - blanc
iQ300

Caractéristiques principales
- Minuterie 60 min
- 5 puissances micro-ondes : 90 W, 180 W, 360 W, 600 W, 800 W
- Volume 17 l

Confort/Sécurité
- Enceinte laquée
- Porte latérale
- Plateau tournant 24,5 cm
- Eclairage intérieur

Données techniques
- Câble de raccordement avec fiche 130 cm
- Puissance totale de raccordement : 1,27 kW

Existe aussi en blanc

Accessoire inclus
Suspension possible sous un meuble de cuisine.

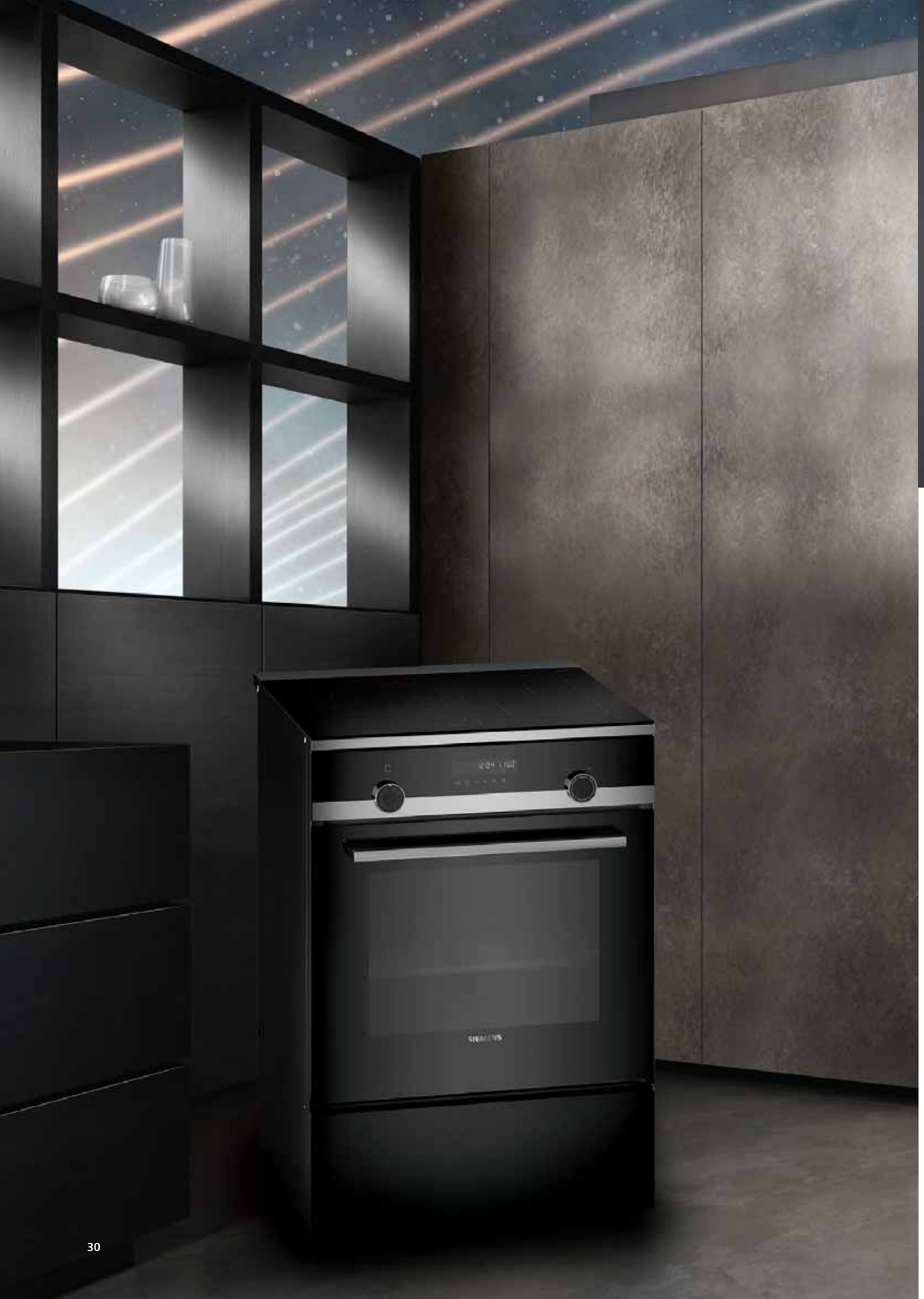

Nous aimons les détails, surtout lorsqu'ils sont importants.

La gamme de cuisinières Siemens a été totalement renouvelée. Dans la lignée des fours iQ300 et iQ500 lancés fin 2017, les cuisinières électriques arborent un nouveau design contemporain et élégant.

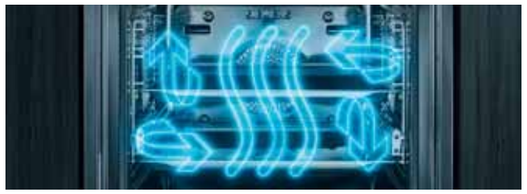

Sonde de cuisson 1 point.
La sonde mesure avec précision et fiabilité la température à coeur des viandes, volailles et poissons. Le four s'arrête automatiquement lorsque la cuisson souhaitée est atteinte.

Le mode de cuisson Air pulsé 3D plus : une cuisson parfaite sur plusieurs niveaux.
Gâteaux, brioches, pizzas... tous les plats peuvent se cuisiner en même temps sans mélange d'odeurs avec le programme Air pulsé 3D plus. Il est le programme de cuisson par excellence pour une cuisson parfaitement homogène et ce sur un, deux ou trois niveaux grâce à une meilleure répartition de la chaleur.

10 ou 30 programmes automatiques pour des résultats parfaits.

Le préchauffage Booster permet une montée en température du four 35% plus rapide.

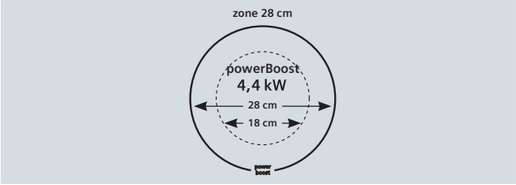

Table induction : la zone 28 cm.
Grâce au powerBoost 4,4 kW sur la zone de cuisson 28 cm, la cuisson est jusqu'à 23%* plus rapide et 29%* plus puissante. Il suffit alors de 4mn30 pour porter à ébullition 3 litres d'eau.

*en considérant un foyer de 28 cm de 3,4 kW

Nouveau

HL9S7W540
iQ500

A

Type de four/Modes de cuisson
- Four multifonction
- Nettoyage Pyrolyse
- Volume 63 l
- 9 modes de cuisson : air pulsé 3D, convection naturelle, chaleur de voûte, chaleur de sole, gril air pulsé, cuisson basse température, position pizza, coolStart (pour les surgelés)

Confort/Sécurité four
- Ecran LCD
- lightControl : bouton rétroéclairé
- Intérieur de porte plein verre
- Température de porte 30 °C
- Affichage digital
- Sonde de cuisson
- Préchauffage Booster
- 30 programmes automatiques
- Verrou de porte électronique
  Sécurité enfants
  Coupure automatique du four

Puissance
- Table vitrocéramique : induction
- 3 zones induction dont 1 combiZone
- Arrière droit : brûleur 1,8 kW
- Avant gauche : 2,6 kW
- Avant droit : foyer normal 1,8 kW

Confort/Sécurité table
- Commande touchControl (+/-)
- 17 positions de réglage
- powerBoost sur chaque foyer dont 1 PowerBoost de 4,4 kW
- Timer coupe-circuit pour chaque foyer
- Fonction quickStart : détection automatique des récipients sur la zone de cuisson
- Fonction reStart : en cas d'arrêt brutal de la table, mémorisation de la température initiale pendant 4 secondes
- 2 niveaux indicateurs de chaleur résiduelle
- Reconnaissance casserole
- Touche nettoyage : possibilité de bloquer le bandeau de commande pendant 20 secondes afin de nettoyer la table en cas de débordement

Données techniques
- Câble de raccordement : 120 cm
- Tension nominale : 220 - 240 V
- Puissance totale de raccordement : 7,85 kW
- Classe d'efficacité énergétique (selon norme EU 65/2014) : A sur une échelle allant de A+++ à D

Nouveau

HL9S7R440
iQ500

A

Type de four/Modes de cuisson
- Four multifonction
- Nettoyage Pyrolyse
- Volume 63 l
- 9 modes de cuisson : air pulsé 3D, convection naturelle, chaleur de voûte, chaleur de sole, gril air pulsé, cuisson basse température, position pizza, coolStart (pour les surgelés)

Confort/Sécurité four
- Ecran LCD
- lightControl : bouton rétroéclairé
- Intérieur de porte plein verre
- Température de porte 30 °C
- Affichage digital
- Préchauffage Booster
- 30 programmes automatiques
- Verrou de porte électronique
  Sécurité enfants
  Coupure automatique du four

Puissance
- Table vitrocéramique : induction
- 3 zones induction dont 1 combiZone
- Arrière droit : brûleur 1,4 kW
- Avant gauche : 2,2 kW
- Avant droit : foyer normal 1,8 kW

Confort/Sécurité table
- Commande touchControl (+/-)
- 17 positions de réglage
- powerBoost sur chaque foyer dont 1 PowerBoost de 4,4 kW
- Timer coupe-circuit pour chaque foyer
- Fonction quickStart : détection automatique des récipients sur la zone de cuisson
- Fonction reStart : en cas d'arrêt brutal de la table, mémorisation de la température initiale pendant 4 secondes
- 2 niveaux indicateurs de chaleur résiduelle
- Reconnaissance casserole
- Touche nettoyage : possibilité de bloquer le bandeau de commande pendant 20 secondes afin de nettoyer la table en cas de débordement

Données techniques
- Câble de raccordement : 120 cm
- Tension nominale : 220 - 240 V
- Puissance totale de raccordement : 7,85 kW
- Classe d'efficacité énergétique (selon norme EU 65/2014) : A sur une échelle allant de A+++ à D

Nouveau

HK9R4R150
iQ300

A

Type de four/Modes de cuisson
- Four multifonction
- Nettoyage Pyrolyse
- Volume 63 l
- 7 modes de cuisson : air pulsé 3D, convection naturelle, chaleur de voûte, chaleur de sole, gril air pulsé, position pizza

Confort/Sécurité four
- Horloge électronique
- Intérieur de porte plein verre
- Température de porte 30 °C
- Préchauffage Booster
- 10 programmes automatiques
- Verrou de porte électronique
  Sécurité enfants
  Coupure automatique du four

Puissance
- Table vitrocéramique : quickLight
- Avant gauche : foyer normal 1,8 kW
- Arrière gauche : foyer normal 1,8 kW
- Arrière droit : brûleur 1,2 kW
- Avant droit : zone variable 2,2 kW

Confort/Sécurité table
- 4 foyers indicateurs de chaleur résiduelle

Données techniques
- Câble de raccordement : 120 cm
- Tension nominale : 220 - 240 V
- Puissance totale de raccordement : 10,25 kW
- Classe d'efficacité énergétique (selon norme EU 65/2014) : A sur une échelle allant de A+++ à D

Nouveau

HK9R4R120
iQ300

A

Type de four/Modes de cuisson
- Four multifonction
- Nettoyage Pyrolyse
- Volume 63 l
- 7 modes de cuisson : air pulsé 3D, convection naturelle, chaleur de voûte, chaleur de sole, gril air pulsé, position pizza

Confort/Sécurité four
- Horloge électronique
- Intérieur de porte plein verre
- Température de porte 30 °C
- Préchauffage Booster
- 10 programmes automatiques
- Verrou de porte électronique
  Sécurité enfants
  Coupure automatique du four

Puissance
- Table vitrocéramique : quickLight
- Avant gauche : foyer normal 1,8 kW
- Arrière gauche : foyer normal 1,8 kW
- Arrière droit : brûleur 1,2 kW
- Avant droit : zone variable 2,2 kW

Confort/Sécurité table
- 4 foyers indicateurs de chaleur résiduelle

Données techniques
- Câble de raccordement : 120 cm
- Tension nominale : 220 - 240 V
- Puissance totale de raccordement : 10,25 kW
- Classe d'efficacité énergétique (selon norme EU 65/2014) : A sur une échelle allant de A+++ à D

Nouveau

HX9R4RG20
iQ300

A

Type de four/Modes de cuisson
- Four multifonction
- Nettoyage Pyrolyse
- Volume 63 l
- 7 modes de cuisson : air pulsé 3D, convection naturelle, chaleur de voûte, chaleur de sole, gril air pulsé, position pizza

Confort/Sécurité four
- Horloge électronique
- Intérieur de porte plein verre
- Température de porte 30 °C
- Préchauffage Booster
- 10 programmes automatiques
- Verrou de porte électronique
  Sécurité enfants
  Coupure automatique du four
- Ventilateur de refroidissement

Puissance
- 3 foyers gaz (rapide / mijoteur / normal) + 1 électrique
- Avant gauche : brûleur rapide 3 kW
- Arrière gauche : foyer normal 1 kW
- Arrière droit : brûleur normal 1,7 kW
- Avant droit : brûleur économique 1 kW

Confort/Sécurité table
- Allumage électrique une main
- Sécurité gaz par thermocouple
- Supports émaillés
- Couvercle en verre

Données techniques
- Equipé pour le gaz naturel (20 mbar)
- Injecteurs pour butane/propane (28-30/37mbar) livrés avec l'appareil
- Tension nominale : 220 - 240 V
- Puissance totale de raccordement : 4,25 kW
- Classe d'efficacité énergétique (selon norme EU 65/2014) : A sur une échelle allant de A+++ à D

Un concentré d'innovation et d'élégance au service du goût.

Les machines à espresso tout automatiques.

Machines à café | Les bonnes raisons de choisir Siemens

Les meilleurs cafés, du bout des doigts.

Siemens élargit son offre de machines à espresso entièrement automatiques et présente ses nouveaux modèles pose libre, qui allient également à la perfection, performance, design et simplicité d'utilisation pour des cafés toujours plus délicieux.

dualBean System* : Possibilité de choisir la saveur de son café grâce aux deux réservoirs à grains. Le broyage séparé garantit des saveurs pures et bien distinctes.

Broyeur céramique
Le broyeur céramique est durable dans le temps, il ne s'use pas, empêche les grains de café de brûler et il garantit des tasses de café parfaites jour après jour.

Fonction OneTouch
Un latte machiatto, un cappucino crémeux ou un espresso bien corsé ? Toutes les boissons sont préparées automatiquement en un seul geste avec la fonction OneTouch et au panneau de contrôle tactile.

Entretien facile
Accès direct à l'unité de percolation, lavable sous l'eau et un programme Calc'nClean pour le nettoyage et le détartrage de l'appareil.

SensoFlow system
Un café de grande qualité et à l'arôme parfait grâce au système unique SensoFlow qui assure une température d'infusion idéale et constante (entre 90-95°C).

* Selon modèles.

Pour devenir un vrai barista : modèles E.Q9 et E.Q9 connect

- **Mode Barista*** qui permet de régler au plus juste les boissons : force, température, ratio lait/café pour chaque boisson lactée, niveaux de pré-infusion, longueur de café en tasse.
- **Jusqu'à 10 profils utilisateurs** pour enregistrer ses préférences et les retrouver à chaque utilisation.
- **2 réservoirs à grains*** avec 2 broyeurs séparés (250g et 200g) pour déguster différents cafés.
- **Fonction cafetière.***

* Selon modèles.

Machines à espresso automatiques Home Connect.

coffeeWorld
A la découverte de nouvelles saveurs venues d'ailleurs : 18 nouvelles boissons provenant de 9 pays différents, uniquement disponibles sur l'application.

coffeePlaylist
La CoffeePlaylist permet de réaliser plusieurs boissons les unes à la suite des autres. Plus d'oubli, chaque boisson est réalisée au goût de chaque invité.

Recettes
L'application Home Connect fournit une large sélection de recettes avec une délicieuse touche de café : boissons, desserts et recettes salées.

L'application Home Connect offre également de multiples informations pour enrichir sa culture café.

Assistance à distance
En cas de problème technique, l'utilisateur peut autoriser l'accès à distance de son appareil au Service Technique.

Schémas :

CT636LES6
CT636LEW1

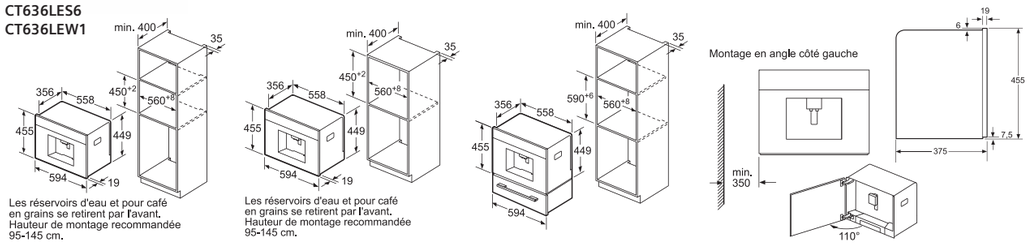

Toutes les dimensions sont en millimètres.

CT636LES6 - noir inox
Home Connect - iQ700

CT636LEW1 - blanc
iQ700

Nouveau

TI909701HC
EQ.9 connect

Design
- Ecran TFT avec menu interactif

Caractéristiques principales
- Système de chauffage : sensoFlow system, ne chauffe que la quantité nécessaire entre 90 et 95°C
- Système d'extraction d'arôme : AromaPressureSystem
- Préparation en une touche : ristretto, espresso, espresso macchiato, café crème, cappuccino, latte macchiato, café au lait
- Préparation simultanée de deux boissons en une seule touche
- Fonction double arôme : café "très fort" et "très très fort", percolation en 2 temps pour un café serré sans goût amer
- Température du café réglable
- MyCoffee : Possibilité de programmer jusqu'à 8 boissons favorites
- Hauteur d'écoulement réglable : possibilité d'utiliser des verres jusqu'à 150 mm de haut

CT636LES6 - Home Connect :
- Une nouvelle façon de contrôler votre appareil avec l'application Home Connect
- En cas de problème technique, l'utilisateur peut autoriser l'accès à distance de son appareil au Service Technique,
- Remote start : sélection et programmation des boissons dans l'application, lorsque le contrôle à distance est lancé la boisson se prépare
- coffeePlaylist : enregistrement d'une sélection de boissons dans l'application; la machine les prépare l'une après l'autre
- L'application offre une variété de recettes qui peuvent être directement transférées à l'appareil
- coffeeWorld : 18 spécialités internationales disponibles dans l'application
- La connaissance du café : informations pour enrichir sa culture café (variétés, méthodes et techniques)
- Un manuel d'utilisation est constamment disponible dans l'application

Caractéristiques principales (suite)
- Système de pré-alerte avant que les réservoirs de grains et d'eau ne soient vides
- Emulsion du lait, lait chaud, eau chaude disponibles séparément
- Indication du nombre de préparations restantes avant que l'appareil doit être détartré et/ou nettoyé
- Nettoyage automatique des tuyaux de lait après chaque préparation d'une boisson lactée

Confort/Sécurité
- Eclairage des touches et de la sortie du café
- Réduction du temps de préchauffage
- Programme automatique de nettoyage et détartrage
- Sécurité enfants : verrouillage de l'appareilde montage

Données techniques
- Réservoir d'eau amovible d'un volume de 2,4 litres
- Pompe à eau avec 19 bars de pression
- Réservoir supplémentaire pour le café moulu
- Chambre de percolation amovible
- Nettoyage "singlePortion" : nettoyage automatique des conduits de l'appareil après chaque préparation, hygiène parfaite et un maximum d'arômes
- Rinçage automatique au démarrage et à l'arrêt de la machine
- Bac de récupération pour les gouttes et réservoir de marc de café amovibles
- Les réservoirs d'eau, de lait et à grains sont rangés derrière la porte
- Réservoir à grains avec couvercle pour préserver les arômes : 300g
- Puissance : 1100 W
- Réservoir de lait fermable et isolé (contenu : 0,5 L)

Accessoires inclus
- 1 x filtre à eau
  1 x cuillère pour doser le café moulu
  1 x bandes test, 1 x vis

Système d'ouverture latérale, permettant un accès en façade aux différents compartiments : réservoir d'eau, de lait et de café. Un système prend en charge le nettoyage du lait après utilisation.

Caractéristiques
- Système de chauffage : sensoFlow system, ne chauffe que la quantité nécessaire entre 90 et 95°C
- Préparation en une touche : ristretto, espresso, espresso macchiato, café crème, cappuccino, latte macchiato, espresso doppio, caffé latte, mousse de lait, lait chaud et eau chaude. Possibilité de préparer deux boissons lactées simultanément
- Mode Barista : pour régler au plus juste les boissons
- Fonction "double shot" : double la quantité de café avec la même quantité d'eau, percolation en 2 temps pour un café serré sans goût amer
- Température du café réglable

Home Connect
- coffeeWorld : 18 recettes de boissons disponibles dans l'application
- coffeePlaylist : enregistrement d'une sélection de boissons dans l'application
- L'application offre une variété de recettes qui peuvent être directement transférées à l'appareil
- Un manuel d'utilisation est constament disponible dans l'application
- En cas de problème technique, l'utilisateur peut autoriser l'accès à distance de son appareil au Service Technique

Confort
- dualBean System : deux réservoirs à grains pour l'utilisation de deux variétés de café
- Ecran TFT avec menu interactif
- Supersilent : la machine à espresso entièrement automatique la plus silencieuse de Siemens
- Hauteur d'écoulement réglable : possibilité d'utiliser des verres jusqu'à 150 mm de haut
- Fonction cafetière : jusqu'à 6 tasses de café
- Réservoir d'eau amovible d'un volume de 2,3 litres

Performance
- Broyeur à café silencieux en céramique : "SilentCeramDrive"
- Pompe à eau avec 19 bars de pression
- Réservoir supplémentaire pour le café moulu

Hygiène
- Chambre de percolation amovible
- Nettoyage automatique des tuyaux de lait après chaque préparation d'une boisson lactée
- Nettoyage facile des accessoires du système de lait sous le robinet ou au lave-vaisselle
- Programme automatique de nettoyage et détartrage
- Indication du nombre de préparations restantes avant que l'appareil ne soit détartré et/ou nettoyé

Divers
- Contenant à lait intégré : amovible et lavable au lave-vaisselle
- Réservoir à grains : 300g
- Eclairage des touches et de la sortie du café
- Sélecteur de finesse de mouture (multi-niveaux)
- Sélection de la langue
- Sécurité enfants : verrouillage de l'appareil
- Câble de raccordement : 1 m
- Puissance : 1500 W

Accessoires inclus
- 1 x filtre à eau
  1 x cuillère pour doser le café moulu
  1 x bandes test

Nouveau

TI907201RW
EQ.9

Caractéristiques
- Système de chauffage : sensoFlow system, ne chauffe que la quantité nécessaire entre 90 et 95°C
- Préparation en une touche : ristretto, espresso, espresso macchiato, café crème, cappuccino, latte macchiato, espresso doppio, caffé latte, mousse de lait, lait chaud et eau chaude. Possibilité de préparer deux boissons lactées simultanément
- Mode Barista : pour régler au plus juste les boissons
- Fonction "double shot" : double la quantité de café avec la même quantité d'eau, percolation en 2 temps pour un café serré sans goût amer
- Température du café réglable
- Filtre à eau Brita : améliore le goût du café et prolonge la vie de l'appareil

Confort
- dualBean System : deux réservoirs à grains pour l'utilisation de deux variétés de café.
- Ecran TFT avec menu interactif
- Supersilent : la machine à espresso entièrement automatique la plus silencieuse de Siemens
- Quantité d'eau réglable
- Hauteur d'écoulement réglable : possibilité d'utiliser des verres jusqu'à 150 mm de haut
- Fonction cafetière : jusqu'à 6 tasses de café en appuyant sur un bouton
- Réservoir d'eau amovible d'un volume de 2,3 litres
- Système de pré-alerte avant que les réservoirs de grains et d'eau ne soient vides

Performance
- Broyeur à café silencieux en céramique : "SilentCeramDrive"
- Emulsion du lait, lait chaud, eau chaude disponibles séparément
- Réduction du temps de préchauffage
- Pompe à eau avec 19 bars de pression
- Réservoir supplémentaire pour le café moulu

Hygiène
- Chambre de percolation amovible
- Nettoyage facile des accessoires du système de lait sous le robinet ou au lave-vaisselle
- Programme automatique de nettoyage et détartrage
- Indication du nombre de préparations restantes avant que l'appareil ne soit détartré et/ou nettoyé

Divers
- Réservoir à grains : 300g
- Eclairage des touches et de la sortie du café
- Sélecteur de finesse de mouture (multi-niveaux)
- Sélection de la langue
- Sécurité enfants : verrouillage de l'appareil
- Câble de raccordement : 1 m
- Puissance : 1500 W

Accessoires inclus
- 1 x filtre à eau
- 1 x cuillère pour doser le café moulu
- 1 x bandes test

Nouveau

TI905201RW
EQ.9

Caractéristiques
- Système de chauffage : sensoFlow system, ne chauffe que la quantité nécessaire entre 90 et 95°C
- Préparation en une touche : ristretto, espresso, espresso macchiato, café crème, cappuccino, latte macchiato, espresso doppio, caffé Latte, mousse de lait, lait chaud et eau chaude. Possibilité de préparer deux boissons lactées simultanément
- Mode Barista : pour régler au plus juste les boissons
- Fonction "double shot" : double la quantité de café avec la même quantité d'eau, percolation en 2 temps pour un café serré sans goût amer
- Température du café réglable
- Filtre à eau Brita : améliore le goût du café et prolonge la vie de l'appareil

Confort
- Ecran TFT avec menu interactif
- Supersilent : la machine à espresso entièrement automatique la plus silencieuse de Siemens
- Quantité d'eau réglable
- Hauteur d'écoulement réglable : possibilité d'utiliser des verres jusqu'à 150 mm de haut
- Réservoir d'eau amovible d'un volume de 2,3 litres
- Système de pré-alerte avant que les réservoirs de grains et d'eau ne soient vides

Performance
- Broyeur à café silencieux en céramique : "SilentCeramDrive"
- Emulsion du lait, lait chaud, eau chaude disponibles séparément
- Réduction du temps de préchauffage
- Pompe à eau avec 19 bars de pression
- Réservoir supplémentaire pour le café moulu

Hygiène
- Chambre de percolation amovible
- Nettoyage facile des accessoires du système de lait sous le robinet ou au lave-vaisselle
- Programme automatique de nettoyage et détartrage
- Indication du nombre de préparations restantes avant que l'appareil ne soit détartré et/ou nettoyé

Divers
- Réservoir à grains : 300g
- Eclairage des touches et de la sortie du café
- Sélecteur de finesse de mouture (multi-niveaux)
- Sélection de la langue
- Sécurité enfants : verrouillage de l'appareil
- Câble de raccordement : 1 m
- Puissance : 1500 W

Accessoires inclus
- 1 x cuillère pour doser le café moulu
- 1 x bandes test

Nouveau

TI903209RW
EQ.9

Caractéristiques
- Système de chauffage : sensoFlow system, ne chauffe que la quantité nécessaire entre 90 et 95°C
- Préparation en une touche : ristretto, espresso, espresso macchiato, café crème, cappuccino, latte macchiato, espresso doppio, caffé latte, mousse de lait, lait chaud et eau chaude. Possibilité de préparer deux boissons lactées simultanément
- Fonction "double shot" : double la quantité de café avec la même quantité d'eau, percolation en 2 temps pour un café serré sans goût amer
- Température du café réglable
- Filtre à eau Brita : améliore le goût du café et prolonge la vie de l'appareil

Confort
- Ecran TFT avec menu interactif
- Supersilent : la machine à espresso entièrement automatique la plus silencieuse de Siemens
- Quantité d'eau réglable
- Hauteur d'écoulement réglable : possibilité d'utiliser des verres jusqu'à 150 mm de haut
- Réservoir d'eau amovible d'un volume de 2,3 litres
- Système de pré-alerte avant que les réservoirs de grains et d'eau ne soient vides

Performance
- Broyeur à café silencieux en céramique : "SilentCeramDrive"
- Fonction One-Touch pour les boissons lactées : sur simple pression d'une touche, obtention d'une mousse de lait ferme et épaisse
- Emulsion du lait, lait chaud, eau chaude disponibles séparément
- Réduction du temps de préchauffage
- Pompe à eau avec 19 bars de pression
- Réservoir supplémentaire pour le café moulu

Hygiène
- Chambre de percolation amovible
- Nettoyage facile des accessoires du système de lait sous le robinet ou au lave-vaisselle
- Programme automatique de nettoyage et détartrage
- Indication du nombre de préparations restantes avant que l'appareil ne soit détartré et/ou nettoyé

Divers
- Réservoir à grains : 300g
- Eclairage des touches et de la sortie du café
- Sélecteur de finesse de mouture (multi-niveaux)
- Sélection de la langue
- Sécurité enfants : verrouillage de l'appareil
- Câble de raccordement : 1 m
- Puissance : 1500 W

Accessoires inclus
- 1 x cuillère pour doser le café moulu
- 1 x bandes test

Nouveau

TE655203RW
EQ.6 PLUS

Caractéristiques
- Système de chauffage : sensoFlow system, ne chauffe que la quantité nécessaire entre 90 et 95°C
- Préparation en une touche : espresso, espresso macchiato, café crème, cappucino, caffe latte, latte macchiato, mousse de lait, americano, flat white, kleiner brauner, lait chaud et eau chaude. Possibilité de préparer deux boissons lactées simultanément
- Fonction "double shot" : double la quantité de café avec la même quantité d'eau, percolation en 2 temps pour un café serré sans goût amer
- Température du café réglable
- Filtre à eau Brita : améliore le goût du café et prolonge la vie de l'appareil

Confort
- Grâce au grand écran tactile, visualisation, en un coup d'oeil, l'ensemble des variétés de cafés et de boissons lactées
- Quantité d'eau réglable
- Ratio entre le lait et le café ajustable pour toutes les boissons lactées
- Hauteur d'écoulement réglable : possibilité d'utiliser des verres jusqu'à 150 mm de haut
- Réservoir d'eau amovible d'un volume de 1,7 litres
- Pour les boissons lactées, possibilité d'utiliser le réservoir à lait fourni ou un autre récipient
- Manuel d'utilisation facilement accessible à l'intérieur de l'appareil

Performance
- Broyeur à café en céramique "Ceram drive": ultra résistant et très silencieux
- Emulsion du lait, lait chaud, eau chaude disponibles séparément
- Réduction du temps de préchauffage
- Pompe à eau avec 19 bars de pression
- Réservoir supplémentaire pour le café moulu
- Arrêt automatique après un temps défini : zéro consommation d'énergie

Hygiène
- Chambre de percolation amovible
- Nettoyage facile des accessoires du système de lait sous le robinet ou au lave-vaisselle
- Programme automatique de nettoyage et détartrage
- Indication du nombre de préparations restantes avant que l'appareil ne soit détartré et/ou nettoyé

Divers
- Eclairage des touches
- Réservoir à grains avec couvercle pour préserver les arômes : 300g
- Sélecteur de finesse de mouture (multi-niveaux)
- Sélection de la langue
- Sécurité enfants : verrouillage de l'appareil
- Câble de raccordement : 1 m
- Puissance : 1500 W

Accessoires inclus
- 1 x cuillère pour doser le café moulu
- 1 x bandes test

Nouveau

TI30A209RW
EQ.3

Caractéristiques
- Système de chauffage : sensoFlow system, ne chauffe que la quantité nécessaire entre 90 et 95°C
- Préparation en une touche : espresso, café crème, cappuccino, latte macchiato et lait chaud
- Filtre à eau Brita : améliore le goût du café et prolonge la vie de l'appareil

Confort
- coffeeDirect : une tasse de café parfaite en toute simplicité
- Hauteur d'écoulement réglable : possibilité d'utiliser des verres jusqu'à 150 mm de haut
- Entretien facile et nettoyage rapide avec l'unité de percolation amovible
- Réservoir d'eau amovible d'un volume de 1,4 litres

Performance
- Le broyeur en céramique résistant à l'usure, moud les grains de café très finement afin d'en extraire le maximum d'arôme
- Emulsion du lait directement dans la tasse
- Réduction du temps de préchauffage
- Pompe à eau avec 15 bars de pression

Hygiène
- Chambre de percolation amovible
- Nettoyage facile des accessoires du système de lait sous le robinet ou au lave-vaisselle
- Programme automatique de nettoyage et détartrage

Divers
- Réservoir à grains avec couvercle pour préserver les arômes : 300 g
- Sélecteur de finesse de mouture (multi-niveaux)
- Câble de raccordement : 1 m
- Puissance : 1300 W

Accessoire inclus
- 1 x bandes test

Le meilleur du goût et de la flexibilité.

Les tables.

Tables | Les bonnes raisons de choisir Siemens

La table de cuisson nouvelle génération.

flexInduction Plus

flexInduction Plus* : la table qui sait s'adapter.
Grâce à ses inducteurs additionnels situés au milieu de la table, si un plat est plus grand que la zone de cuisson, cette dernière s'agrandit automatiquement.

flexMotion

flexMotion* : partout à la bonne place.
flexMotion mémorise les réglages de puissance et de temps de tous les récipients. Si ces derniers sont déplacés sur la table, les réglages sont transférés automatiquement sur la nouvelle zone de cuisson après confirmation.

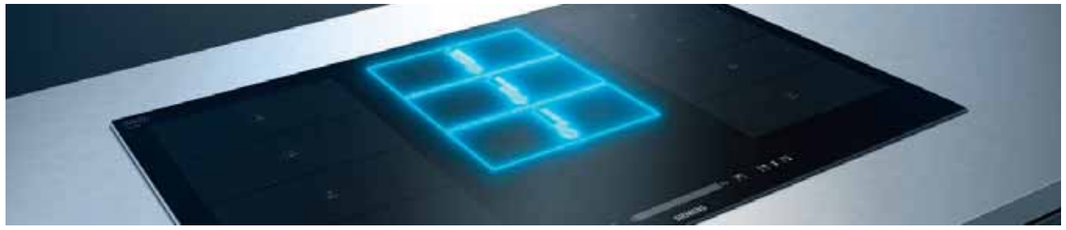

powerMove Plus

powerMove Plus* : une température qui bouge avec la casserole.
powerMove Plus permet un réglage de puissance facile et pratique grâce à des réglages pré-enregistrés et adaptés aux étapes de la cuisson. De la cuisson à haute température à l'avant jusqu'au maintien au chaud des plats à l'arrière en passant par une température idéale pour la cuisson, chaque zone est activée en déplaçant l'ustensile de cuisson sur la zone flexible.

*Selon modèle.

Amélioration de la puissance des tables et du powerBoost.*
Les nouvelles tables flexInduction Plus, flexInduction et combiInduction passent d'une puissance de 7200 à 7400 W. La fonction powerBoost augmente la puissance du foyer à 3,7 kW pendant 10 minutes, pour une montée en température toujours plus rapide.

panBoost

panBoost* : pour saisir sans risque de surcuisson.
Idéal pour préchauffer les poêles, la fonction panBoost permet d'augmenter la puissance de cuisson pendant une durée de 30 secondes. La table se positionne ensuite automatiquement en position 9. Des temps de cuisson réduits, et un revêtement préservé.

fryingSensor Plus

fryingSensor Plus* : plus rien ne brûle.
Après sélection des réglages, les capteurs situés dans la table de cuisson mesurent la température de la poêle et, une fois celle-ci atteinte, un signal est émis pour disposer les aliments dans la poêle et la chaleur est maintenue pendant toute la cuisson.

1	2	3	4	5
Très faible	Faible	Moyen - faible	Moyen - élevé	Élevée
Préparation et préservation de sauces, légumes à la vapeur et cuisson d'aliments à l'huile d'olive extra vierge, au beurre ou à la margarine.	Cuisson d'aliments à l'huile d'olive extra vierge, au beurre ou à la margarine, par ex. omelettes.	Cuisson du poisson et d'aliments épais, par ex. boulettes de viande et saucisses.	Cuisson de steaks, médium ou bien cuits, d'aliments surgelés, panés et fins, par ex. escalopes, ragoûts et légumes frais.	Cuisson d'aliments à température élevée, par ex. steaks saignants, beignets de pomme de terre, pommes de terre sautées.

*Selon modèle.

Tables | Les bonnes raisons de choisir Siemens

Une alliance parfaite entre design et confort d'utilisation.

Bandeaux de commande des tables Siemens : innovants et faciles à utiliser.

TFT-Touchdisplay

L'écran TFT tactile* : l'innovation au bout du doigt.
L'écran couleur de la table de cuisson à induction iQ700 offre des informations claires et un fonctionnement 100 % intuitif. Avec le cookingAssist, la table se transforme en véritable assistant culinaire et aide à réaliser de nombreuses recettes.

Dual lightSlider

dual lightSlider.*
Le bandeau de commande rétro-éclairé dual lightSlider permet, très facilement, de sélectionner et de réunir les zones de cuisson grâce à une interface bien pensée et totalement invisible lorsque la table est éteinte.

touchSlider

touchSlider.*
Se manipulant du bout des doigts, le touchSlider indique les différents niveaux de chauffe. A la fin de la cuisson, la table peut afficher la consommation d'électricité qui vient d'être effectuée.

touchControl

touchControl.*
Ce bandeau de commande permet de contrôler très précisément chacun des quatre foyers. Il suffit de sélectionner la zone choisie et d'appuyer légèrement sur le + ou – pour arriver à la température souhaitée.

*Selon modèle.

cookConnect et Home Connect. La table contrôle maintenant la hotte.

cookConnect system

cookConnect system* : la table pilote aussi la hotte.
Le Wi-Fi intégré dans la hotte et la table permet aux deux appareils de communiquer ensemble. La puissance de la hotte, ainsi que son éclairage peuvent être pilotés à partir du bandeau de commande de la table de cuisson. Et grâce à la fonction climate-Control, activable depuis la table de cuisson, la hotte s'ajuste automatiquement en fonction des vapeurs et odeurs détectées.

home connect

L'application Home Connect.*
Home Connect permet de contrôler ses appareils à distance : gestion de la puissance et enclenchement de la sécurité enfants pour la table et réglage de la puissance et de l'éclairage pour la hotte.

Un guide d'utilisation numérique, inclus dans l'application, explique aussi les fonctions des appareils : informations détaillées, aide à l'utilisation des différents programmes, tutoriels. Et grâce à la fonction cookingAssist des tables de cuisson, de nombreuses recettes et conseils de cuisson permettent de toujours réussir ses plats.

Disponible en téléchargement sur

Téléchargez sur l'App Store

DISPONIBLE EN Google play

*Selon modèle.

La meilleure des tables de cuisson peut être encore optimisée. Avec une ventilation intégrée.

Table de cuisson inductionAir : la table qui combine 2 zones flexInduction et une hotte performante et discrète.

La table inductionAir s'intègre harmonieusement dans toutes les cuisines ouvertes où l'on ne fait pas de distinction entre l'espace de vie et la cuisine. Cette solution offre une flexibilité et une performance de cuisson maximale.

Cette table s'installe aussi bien en mode recyclage qu'en mode évacuation. Compacte, elle est aussi puissante et silencieuse, grâce à son moteur à induction iQdrive.

Le climateControl ajuste automatiquement la puissance de la hotte, pour aspirer dès leur apparition toutes les odeurs indésirables et les particules de graisse.

Un filtre à graisse facile à détacher et à nettoyer et un réservoir de liquide lavable au lave-vaisselle.
- Toutes les parties du filtre à graisse sont facilement et directement accessibles par le dessus.
- 3 niveaux de sécurité pour une meilleure protection.
- Jusqu'à 2 litres de récupération possible.

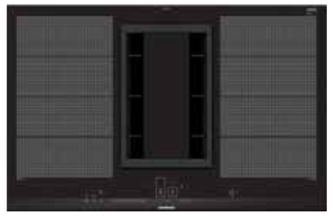

EX875LX34E
inductionAir system - profil inox - iQ700

flexInduction | powerMove Plus | Dual lightSlider | fryingSensor Plus | 80 cm

Design
- Affichage digital
- Commande dual lightSlider

Puissance
- 4 foyers induction
- dont **2 zones de cuisson flexInduction** (zone libre équipée de 4 inducteurs ovales)
- Zones de cuisson :
  1 x 400 x 240 mm, 3,3 kW (Puissance max, 3,7 kW) ou 2 x 240 mm, 200 mm
  1 x 400 x 240 mm, 3,3 kW (Puissance max, 3,7 kW) ou 2 x 200 mm, 240 mm

Confort/Sécurité
- **fryingSensor Plus** : capteur de température pour les poêles
- Fonction quickStart : détection automatique des récipients sur la zone de cuisson
- Fonction reStart : en cas d'arrêt brutal de la table, mémorisation de la température initiale pendant 4 secondes
- **powerMove Plus** : 3 puissances prédéfinies
- flexMotion : reconnaissance des déplacements des récipients
- Affichage de la consommation énergétique
- 17 positions de réglage
- powerBoost sur chaque foyer
- panBoost : booster spécial pour les poêles
- Témoin de chaleur résiduelle à 2 niveaux
- Fonction "maintien au chaud" pour tous les foyers
- Reconnaissance casserole
- Fonction de gestion d'énergie
- Sécurité surchauffe
- Sécurité enfants
- Touche nettoyage : possibilité de bloquer le bandeau de commande pendant 20 secondes afin de nettoyer la table en cas de débordement

Aérateur de table
- La puissance est réglable par la commande dual lightSlider
- Fonctionnement en évacuation d'air ou en mode recyclage

Puissance
- Moteur haute performance grâce au moteur iQdrive
- 9 vitesses et 1 position intensive
- Positions intensives avec retour automatique au bout de 6 minutes
- Débit d'air en évacuation selon la norme EN 61591:
  - Fonctionnement normal 150m³/h
  - Fonctionnement max, 551 m³/h
  - Position intensive 698 m³/h
- Niveau sonore selon la norme EN 60704-3 et EN 60704-2-13 en évacuation d'air:
  - Min, normal : 42 dB(A) re 1 pW
  - Max, normal : 70 dB(A) re 1 pW
  - Intensive: 75 dB(A) re 1 pW

Confort/Sécurité
- Extraction de l'air entièrement automatisée grâce au climateControl sensor
- 1 filtre à graisse métallique lavable au lave-vaisselle
- Témoin de saturation du filtre métallique et à charbon actif
- Grille d'aération en fonte et verre, résistante à la chaleur et lavable au lave-vaisselle
- Filtre à graisse et collecteur de liquide amovibles et lavables au lave-vaisselle
- Réservoir de sécurité d'une capacité de 2l pour liquide en débordement

Données techniques
- Classe d'efficacité énergétique A sur une échelle allant de A++ à E
- Consommation énergétique moyenne : 50,8 kWh/an
- Classe d'efficacité ventilateur : A
- Classe d'efficacité filtre à graisse : B
- Câble de raccordement 1,2 M
- Puissance de raccordement 7405 W

Accessoires en option
- Installation en évacuation : **HZ381401**
- Installation en recyclage : **HZ381501**

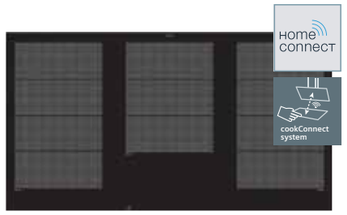

EX975KXW1E
profil inox - iQ700

flexInduction | flexMotion | powerMove Plus | TFT-Touchdisplay | fryingSensor Plus | 90 cm

Design
- **Ecran TFT**

Puissance
- 5 foyers induction
- dont **3 zones de cuisson flexInduction**
- Zones de cuisson : 1 x 400 mm x 240 mm, 3,3 kW (powerBoost 3,7 kW) ou 2 x Ø 200 mm, 2,2 kW (powerBoost 3,7 kW); 1 x 300 mm x 240 mm, 2,6 kW (powerBoost 3,7 kW); 1 x 400 mm x 240 mm, 3,3 kW (powerBoost 3,7 kW) ou 2 x Ø 200 mm, 2,2 kW (powerBoost 3,7 kW)

Confort/Sécurité
- **Home Connect : contrôle à distance**
- **cookConnect : contrôle de la hotte**
- cookingAssist : large choix de recettes
- **fryingSensor Plus** : capteur de température pour les poêles
- Fonction re-Start : en cas d'arrêt brutal de la table, mémorisation de la température initiale pendant 4 secondes
- **powerMove Plus** : 3 puissances prédéfinies
- flexMotion : reconnaissance des déplacements des récipients
- Affichage de la consommation énergétique
- 17 positions de réglage
- powerBoost sur chaque foyer
- panBoost : booster spécial pour les poêles
- Timer sur chaque foyer
- Témoin de chaleur résiduelle à 2 niveaux
- Reconnaissance casserole
  Fonction de gestion d'énergie
  Sécurité surchauffe
  Sécurité enfants
  Touche nettoyage : possibilité de bloquer le bandeau de commande pendant 20 secondes afin de nettoyer la table en cas de débordement

Données techniques
- Câble de raccordement (1,1 M)
- Puissance de raccordement 11 100 W

Schémas :

EX875LX34E

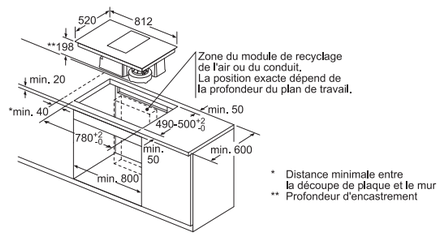

EX975KXW1E

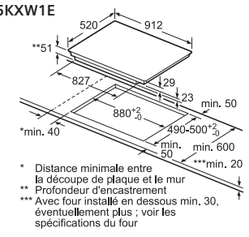

Toutes les dimensions sont en millimètres.

Table EX975LVV1E : une flexibilité parfaite.

Equipée de 2 zones de cuisson flexInduction, cette table permet d'optimiser l'espace de cuisson et chauffe uniformément des plats de formes et de tailles différentes.

La table EX975LVV1E dispose également d'un triple foyer central qui permet de cuire dans des casseroles ou poêles allant jusqu'à 32 cm de diamètre.

EX975LVV1E
profil inox - iQ700

flexInduction | powerMove Plus | Dual lightSlider | Zone 32 cm | fryingSensor Plus | 90 cm

Design
- Affichage digital
- Commande dual lightSlider

Puissance
- 5 foyers induction
- dont **2 zones de cuisson flexInduction** (zone libre équipée de 4 inducteurs ovales)
- Foyer central : triple zones
- Zones de cuisson : 1 x 400 mm x 240 mm, 3,3 kW (PowerBoost 3,7 kW) ou 2 x 200 mm, 2,2 kW (PowerBoost 3,7 kW); 1 x 210 mm, 3,3 kW (PowerBoost 3,7 kW);1 x 400 mm x 230 mm, 3,3 kW (PowerBoost 3,7 kW) ou 2 x 200 mm, 2,2 kW (PowerBoost 3,7 kW)

Confort/Sécurité
- **Home Connect : contrôle à distance**
- **cookConnect : contrôle de la hotte**
- **fryingSensor Plus** : capteur de température pour les poêles
- Fonction quickStart : détection automatique des récipients sur la zone de cuisson
- Fonction reStart : en cas d'arrêt brutal de la table, mémorisation de la température initiale pendant 4 secondes
- Fonction "maintien au chaud" pour tous les foyers
- **powerMove Plus** : 3 puissances prédéfinies
- Affichage de la consommation énergétique
- 17 positions de réglage
- powerBoost sur chaque foyer
- panBoost : booster spécial pour les poêles
- Timer sur chaque foyer
- Reconnaissance casserole
  Fonction de gestion d'énergie
  Sécurité surchauffe
  Sécurité enfants
  Touche nettoyage : possibilité de bloquer le bandeau de commande pendant 20 secondes afin de nettoyer la table en cas de débordement

Données techniques
- Câble de raccordement (1,1 M)
- Puissance de raccordement 11100 W

EX975LXC1F
profil inox - iQ700

flexInduction | powerMove Plus | Dual lightSlider | fryingSensor Plus | 90 cm

Design
- Affichage digital
- Commande dual lightSlider

Puissance
- **3 zones de cuisson flexInduction** (zone libre équipée de 4 inducteurs ovales)
- Zones de cuisson : 1 x 400 mm x 240 mm, 3,3 kW (powerBoost 3,7 kW) ou 2 x Ø 200 mm, 2,2 kW (powerBoost 3,7 kW); 1 x 300 mm x 240 mm, 2,6 kW (powerBoost 3,7 kW); 1 x 380 mm x 240 mm, 3,3 kW (powerBoost 3,7 kW) ou 2 x Ø 240 mm, 2,2 kW (powerBoost 3,7 kW)

Confort/Sécurité
- **fryingSensor Plus** : capteur de température pour les poêles
- Fonction quickStart : détection automatique des récipients sur la zone de cuisson
- Fonction reStart : en cas d'arrêt brutal de la table, mémorisation de la température initiale pendant 4 secondes
- **powerMove Plus** : 3 puissances prédéfinies
- Affichage de la consommation énergétique
- 17 positions de réglage
- powerBoost sur chaque foyer
- panBoost : booster spécial pour les poêles
- Timer sur chaque foyer
- Témoin de chaleur résiduelle à 2 niveaux
- Reconnaissance casserole
  Fonction de gestion d'énergie
  Sécurité surchauffe
  Sécurité enfants
  Touche nettoyage : possibilité de bloquer le bandeau de commande pendant 20 secondes afin de nettoyer la table en cas de débordement

Données techniques
- Câble de raccordement (1,1 M)
- Puissance de raccordement 11100 W

Schémas :

EX975LVV1E
EX975LXC1F

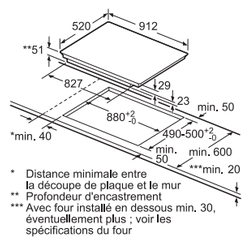

Toutes les dimensions sont en millimètres.

EX275FXB1E
profil inox - iQ700

flexInduction | touchSlider | 35 cm | 90 cm

Design
- Affichage digital
- Commande touchSlider

Puissance
- 4 foyers induction
- dont **2 zones de cuisson flexInduction** (zone libre équipée de 4 inducteurs ovales)
- Zones de cuisson : 1 x 210 mm x 400 mm, 3,3 kW (powerBoost 3,7 kW) ou 2 x Ø 210 mm, 2,2 kW (powerBoost 3,7 kW); 1 x 210 mm x 400 mm, 3,3 kW (powerBoost 3,7 kW) ou 2 x Ø 200 mm, 2,2 kW (powerBoost 3,7 kW)

Confort/Sécurité
- Fonction quickStart : détection automatique des récipients sur la zone de cuisson
- Fonction reStart : en cas d'arrêt brutal de la table, mémorisation de la température initiale pendant 4 secondes
- Affichage de la consommation énergétique
- 17 positions de réglage
- powerBoost sur chaque foyer
- Timer sur chaque foyer
- Témoin de chaleur résiduelle à 2 niveaux
- Reconnaissance casserole
  Fonction de gestion d'énergie
  Sécurité surchauffe
  Sécurité enfants
  Touche nettoyage : possibilité de bloquer le bandeau de commande pendant 20 secondes afin de nettoyer la table en cas de débordement

Données techniques
- Câble de raccordement (1,1 M)
- Puissance de raccordement 7400 W

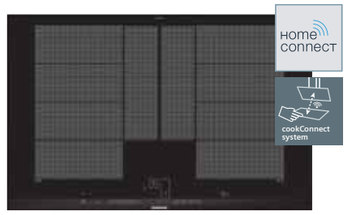

EX875LYV1E
profil inox - iQ700

flexInduction Plus | flexMotion | powerMove Plus | Dual lightSlider | fryingSensor Plus | 80 cm

Design
- Affichage digital
- Commande dual lightSlider

Puissance
- 4 foyers induction
- dont **2 zones flexInduction Plus**
- Zones de cuisson : 1 x Ø 400 mm x 230 mm, 3,3 kW (powerBoost 3,7 kW) ou 2 x Ø 230 mm, 2,2 kW (powerBoost 3,7 kW); 1 x Ø 230 mm, 2,2 kW (powerBoost 3,7 kW);1 x Ø 230 mm, 2,2 kW (powerBoost 3,7 kW)

Confort/Sécurité
- **Home Connect : contrôle à distance**
- **cookConnect : contrôle de la hotte**
- **fryingSensor Plus** : capteur de température pour les poêles
- Fonction quickStart : détection automatique des récipients sur la zone de cuisson
- Fonction reStart : en cas d'arrêt brutal de la table, mémorisation de la température initiale pendant 4 secondes
- **powerMove Plus** : 3 puissances prédéfinies
- flexMotion : reconnaissance des déplacements des récipients
- Affichage de la consommation énergétique
- 17 positions de réglage
- powerBoost sur chaque foyer
- panBoost : booster spécial pour les poêles
- Timer sur chaque foyer
- Témoin de chaleur résiduelle à 2 niveaux
- Reconnaissance casserole
  Fonction de gestion d'énergie
  Sécurité surchauffe
  Sécurité enfants
  Touche nettoyage : possibilité de bloquer le bandeau de commande pendant 20 secondes afin de nettoyer la table en cas de débordement

Données techniques
- Câble de raccordement (1,1 M)
- Puissance de raccordement 7400 W

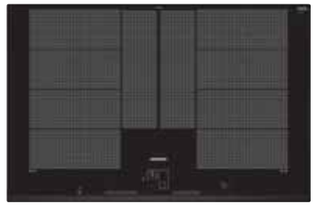

EX851LYC1F
bords biseautés - iQ700

flexInduction Plus | flexMotion | powerMove Plus | Dual lightSlider | fryingSensor Plus | 80 cm

Design
- Affichage digital
- Commande dual lightSlider

Puissance
- 4 foyers induction
- dont **2 zones flexInduction Plus**
- Zones de cuisson : 1 x Ø 400 mm x 230 mm, 3,3 kW (powerBoost 3,7 kW) ou 2 x Ø 230 mm, 2,2 kW (powerBoost 3,7 kW); 1 x Ø 230 mm, 2,2 kW (powerBoost 3,7 kW);1 x Ø 230 mm, 2,2 kW (powerBoost 3,7 kW)

Confort/Sécurité
- **fryingSensor Plus** : capteur de température pour les poêles
- Fonction quickStart : détection automatique des récipients sur la zone de cuisson
- Fonction reStart : en cas d'arrêt brutal de la table, mémorisation de la température initiale pendant 4 secondes
- **powerMove Plus** : 3 puissances prédéfinies
- flexMotion : reconnaissance des déplacements des récipients
- Affichage de la consommation énergétique
- 17 positions de réglage
- powerBoost sur chaque foyer
- panBoost : booster spécial pour les poêles
- Timer sur chaque foyer
- Témoin de chaleur résiduelle à 2 niveaux
- Reconnaissance casserole
  Fonction de gestion d'énergie
  Sécurité surchauffe
  Sécurité enfants
  Touche nettoyage : possibilité de bloquer le bandeau de commande pendant 20 secondes afin de nettoyer la table en cas de débordement

Données techniques
- Câble de raccordement (1,1 M)
- Puissance de raccordement 7400 W

Schémas :

EX275FXB1E

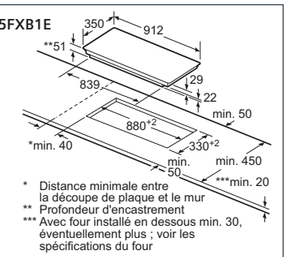

EX875LYV1E

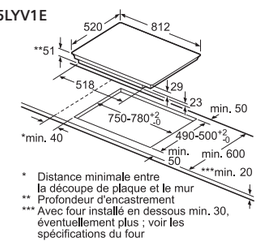

EX851LYC1F

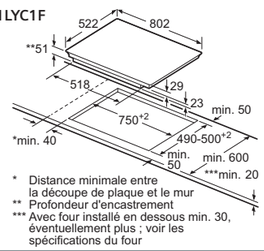

Toutes les dimensions sont en millimètres.

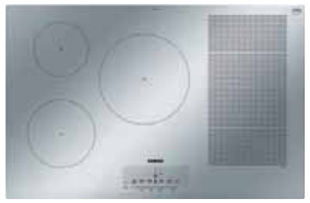

EX859FVC1E
bords biseautés - iQ700

flexInduction | touchSlider | 80 cm

Design
- Affichage digital
- Commande touchSlider

Puissance
- 5 foyers induction
- dont **1 zone de cuisson flexInduction** (zone libre équipée de 4 inducteurs ovales)
- Zones de cuisson : 1 x Ø 180 mm, 1,8 kW (powerBoost 3,1 kW); 1 x Ø 145 mm, 1,4 kW (powerBoost 2,2 kW); 1 x Ø 240 mm, 2,2 kW (powerBoost 3,7 kW); 1 x Ø 400 mm x 210 mm, 2,2 kW (powerBoost 3,7 kW) ou 2 x Ø 200 mm, 2,2 kW (powerBoost 3,7 kW)

Confort/Sécurité
- fryingSensor : capteur de température pour les poêles
- Fonction quickStart : détection automatique des récipients sur la zone de cuisson
- Fonction reStart : en cas d'arrêt brutal de la table, mémorisation de la température initiale pendant 4 secondes
- Affichage de la consommation énergétique
- 17 positions de réglage
- powerBoost sur chaque foyer
- Timer sur chaque foyer
- Témoin de chaleur résiduelle à 2 niveaux
- Reconnaissance casserole
  Fonction de gestion d'énergie
  Sécurité surchauffe
  Sécurité enfants

Données techniques
- Câble de raccordement (1,1 M)
- Puissance de raccordement 7400 W

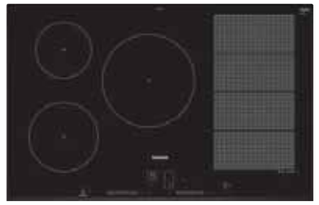

EX851LVC1F
bords biseautés - iQ700

flexInduction | Dual lightSlider | 80 cm

Design
- Affichage digital
- Commande dual lightSlider

Puissance
- 5 foyers induction
- dont **1 zone de cuisson flexInduction** (zone libre équipée de 4 inducteurs ovales)
- Zones de cuisson : 1 x Ø 180 mm, 1,8 kW (powerBoost 3,1 kW); 1 x Ø 145 mm, 1,4 kW (powerBoost 2,2 kW); 1 x Ø 240 mm, 2,2 kW (powerBoost 3,7 kW); 1 x Ø 400 mm x 210 mm, 3,3 kW (powerBoost 3,7 kW) ou 2 x Ø 200 mm, 2,2 kW (powerBoost 3,7 kW)

Confort/Sécurité
- **fryingSensor Plus** : capteur de température pour les poêles
- Fonction quickStart : détection automatique des récipients sur la zone de cuisson
- Fonction reStart : en cas d'arrêt brutal de la table, mémorisation de la température initiale pendant 4 secondes
- **powerMove Plus** : 3 puissances prédéfinies
- Affichage de la consommation énergétique
- 17 positions de réglage
- powerBoost sur chaque foyer
- panBoost : booster spécial pour les poêles
- Timer sur chaque foyer
- Témoin de chaleur résiduelle à 2 niveaux
- Reconnaissance casserole
  Fonction de gestion d'énergie
  Sécurité surchauffe
  Sécurité enfants
  Touche nettoyage : possibilité de bloquer le bandeau de commande pendant 20 secondes afin de nettoyer la table en cas de débordement

Données techniques
- Câble de raccordement (1,1 M)
- Puissance de raccordement 7400 W

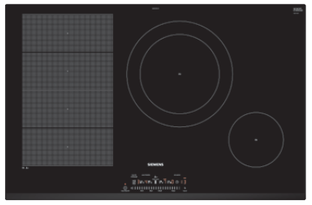

EX851FEC1F
bords biseautés - iQ700

Zone 20 cm | touchSlider | 80 cm

Design
- Affichage digital
- Commande touchSlider

Puissance
- 4 foyers induction
- dont **1 zone de cuisson flexInduction** (zone libre équipée de 4 inducteurs ovales)
- Zones de cuisson : 1 x Ø 400 mm x 240 mm, 3,3 kW (powerBoost 3,7 kW) ou 2 x Ø 200 mm, 2,2 kW (powerBoost 3,7 kW); 1 x Ø 280-210 mm, 2,6 kW (powerBoost 3,7 kW);1 x Ø 145 mm, 1,4 kW (powerBoost 2,2 kW)

Confort/Sécurité
- fryingSensor : capteur de température pour les poêles
- Fonction quickStart : détection automatique des récipients sur la zone de cuisson
- Fonction reStart : en cas d'arrêt brutal de la table, mémorisation de la température initiale pendant 4 secondes
- Affichage de la consommation énergétique
- 17 positions de réglage
- powerBoost sur chaque foyer
- Timer sur chaque foyer
- Témoin de chaleur résiduelle à 2 niveaux
- Reconnaissance casserole
  Fonction de gestion d'énergie
  Sécurité surchauffe
  Sécurité enfants
  Touche nettoyage : possibilité de bloquer le bandeau de commande pendant 20 secondes afin de nettoyer la table en cas de débordement

Données techniques
- Câble de raccordement (1,1 M)
- Puissance de raccordement 7400 W

Schémas :

EX859FVC1E
EX851LVC1F
EX851FEC1F

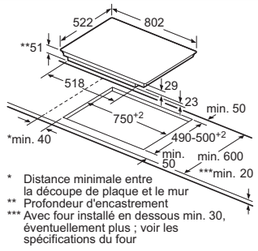

Toutes les dimensions sont en millimètres.

EX679FEC1F
profil inox - iQ700

flexInduction | touchSlider | 60 cm

Design
- Affichage digital
- Commande touchSlider

Puissance
- 4 foyers induction
- dont **1 zone de cuisson flexInduction** (zone libre équipée de 4 inducteurs ovales)
- Zones de cuisson : 1 x Ø 400 mm x 240 mm, 3,3 kW (powerBoost 3,7 kW) ou 2 x Ø 200 mm, 2,2 kW (powerBoost 3,7 kW); 1 x Ø 145 mm, 1,4 kW (powerBoost 2,2 kW);1 x Ø 210 mm, 2,2 kW (powerBoost 3,7 kW)

Confort/Sécurité
- fryingSensor : capteur de température pour les poêles
- Fonction quickStart : détection automatique des récipients sur la zone de cuisson
- Fonction reStart : en cas d'arrêt brutal de la table, mémorisation de la température initiale pendant 4 secondes
- Affichage de la consommation énergétique
- 17 positions de réglage
- powerBoost sur chaque foyer
- Timer sur chaque foyer
- Témoin de chaleur résiduelle à 2 niveaux
- Reconnaissance casserole
  Fonction de gestion d'énergie
  Sécurité surchauffe
  Sécurité enfants
  Touche nettoyage : possibilité de bloquer le bandeau de commande pendant 20 secondes afin de nettoyer la table en cas de débordement

Données techniques
- Câble de raccordement (1,1 M)
- Puissance de raccordement 7400 W

EX659FEB1F
bords biseautés - iQ700

flexInduction | touchSlider | 60 cm

Design
- Affichage digital
- Commande touchSlider

Puissance
- 4 foyers induction
- dont **1 zone de cuisson flexInduction** (zone libre équipée de 4 inducteurs ovales)
- Zones de cuisson : 1 x Ø 400 mm x 240 mm, 3,3kW (powerBoost 3,7 kW) ou 2 x Ø 200 mm, 2,2 kW (powerBoost 3,7 kW); 1 x Ø 145 mm, 1,4 kW (powerBoost 2,2 kW); 1 x Ø 210 mm, 2,2 kW (powerBoost 3,7 kW)

Confort/Sécurité
- Fonction quickStart : détection automatique des récipients sur la zone de cuisson
- Fonction reStart : en cas d'arrêt brutal de la table, mémorisation de la température initiale pendant 4 secondes
- Affichage de la consommation énergétique
- 17 positions de réglage
- powerBoost sur chaque foyer
- Timer sur chaque foyer
- Témoin de chaleur résiduelle à 2 niveaux
- Reconnaissance casserole
  Fonction de gestion d'énergie
  Sécurité surchauffe
  Sécurité enfants
  Touche nettoyage : possibilité de bloquer le bandeau de commande pendant 20 secondes afin de nettoyer la table en cas de débordement

Données techniques
- Câble de raccordement (1,1 M)
- Puissance de raccordement 7400 W

ED659FJB1E
bords biseautés - iQ500

combiInduction | touchSlider | Zone 20 cm | 60 cm

Design
- Affichage digital
- Commande touchSlider

Puissance
- 3 foyers induction
- dont **1 zone extensible combiInduction**
- Zones de cuisson : 1 x Ø 280 mm, 2,6 kW (powerBoost 3,7 kW); 1 x Ø 180 mm, 1,8 kW (powerBoost 3,1 kW);1 x Ø 180 mm, 1,8 kW (powerBoost 3,1 kW)

Confort/Sécurité
- Fonction quickStart : détection automatique des récipients sur la zone de cuisson
- Fonction reStart : en cas d'arrêt brutal de la table, mémorisation de la température initiale pendant 4 secondes
- Affichage de la consommation énergétique
- 17 positions de réglage
- powerBoost sur chaque foyer
- Timer sur chaque foyer
- Témoin de chaleur résiduelle à 2 niveaux
- Reconnaissance casserole
  Fonction de gestion d'énergie
  Sécurité surchauffe
  Sécurité enfants
  Touche nettoyage : possibilité de bloquer le bandeau de commande pendant 20 secondes afin de nettoyer la table en cas de débordement

Données techniques
- Câble de raccordement (1,1 M)
- Puissance de raccordement 7400 W

Schémas :

EX679FEC1F

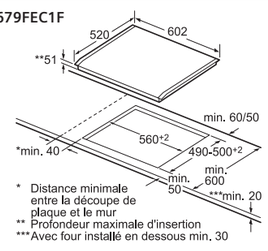

EX659FEB1F
ED659FJB1E

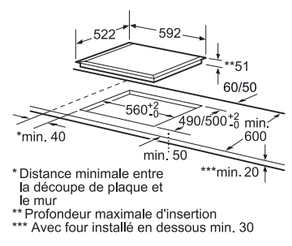

Toutes les dimensions sont en millimètres.

Table flexInduction Plus.
La table induction qui sait s'adapter.

Grâce à ses inducteurs additionnels situés au milieu de la table, il est possible de cuire dans des poissonnières, grandes casseroles ou petites poêles. Les dimensions et positions sont détectées automatiquement et la zone de cuisson s'adapte à la taille du plat.

Et avec le bandeau de commande dual lightSlider, les temps de cuisson sont totalement maîtrisés.

- **Minuteur :** décompte du temps de cuisson avec signal sonore en fin de programmation.
- **Timer :** décompte du temps de cuisson avec arrêt de la zone de cuisson.
- **Chronomètre :** déroulement du temps de cuisson d'un plat (ex : ajouter toutes les 10 min, etc.)

EX651LYC1F
bords biseautés - iQ700

Design
- Affichage digital
- Commande dual lightSlider

Puissance
- 4 foyers induction
- dont **2 zones flexInduction Plus**
- Zones de cuisson : 1 x Ø 400 mm x 225 mm, 3,3 kW (powerBoost 3,7 kW) ou 2 x Ø 200 mm, 2,2 kW (powerBoost 3,7 kW); 1 x Ø 225 mm, 2,2 kW (powerBoost 3,7 kW);1 x Ø 190 mm, 2,2 kW (powerBoost 3,7 kW)

Confort/Sécurité
- **fryingSensor Plus** : capteur de température pour les poêles
- Fonction quickStart : détection automatique des récipients sur la zone de cuisson
- Fonction reStart : en cas d'arrêt brutal de la table, mémorisation de la température initiale pendant 4 secondes
- **powerMove Plus** : 3 puissances prédéfinies
- flexMotion : reconnaissance des déplacements des récipients
- Affichage de la consommation énergétique
- 17 positions de réglage
- powerBoost sur chaque foyer
- panBoost : booster spécial pour les poêles
- Timer sur chaque foyer
- Témoin de chaleur résiduelle à 2 niveaux
- Reconnaissance casserole
  Fonction de gestion d'énergie
  Sécurité surchauffe
  Sécurité enfants
  Touche nettoyage : possibilité de bloquer le bandeau de commande pendant 20 secondes afin de nettoyer la table en cas de débordement

Données techniques
- Câble de raccordement (1,1 M)
- Puissance de raccordement 7400 W

Schémas :

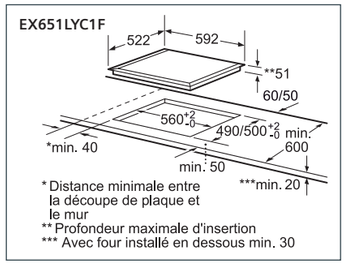

Toutes les dimensions sont en millimètres.

EX651FXC1E
bords biseautés - iQ700

Design
- Affichage digital
- Commande touchSlider

Puissance
- 4 foyers induction
- dont **2 zones de cuisson flexInduction** (zone libre équipée de 4 inducteurs ovales)
- Zones de cuisson : 1 x Ø 400 mm x 240 mm, 3,3 kW (powerBoost 3,7 kW) ou 2 x Ø 200 mm, 2,2 kW (powerBoost 3,7 kW); 1 x Ø 200 mm, 2,2 kW (powerBoost 3,7 kW);1 x Ø 200 mm, 2,2 kW (powerBoost 3,7 kW)

Confort/Sécurité
- fryingSensor : capteur de température pour les poêles
- Fonction quickStart : détection automatique des récipients sur la zone de cuisson
- Fonction reStart : en cas d'arrêt brutal de la table, mémorisation de la température initiale pendant 4 secondes
- Affichage de la consommation énergétique
- 17 positions de réglage
- powerBoost sur chaque foyer
- Timer sur chaque foyer
- Témoin de chaleur résiduelle à 2 niveaux
- Reconnaissance casserole
  Fonction de gestion d'énergie
  Sécurité surchauffe
  Sécurité enfants
  Touche nettoyage : possibilité de bloquer le bandeau de commande pendant 20 secondes afin de nettoyer la table en cas de débordement

Données techniques
- Câble de raccordement (1,1 M)
- Puissance de raccordement 7400 W

Schémas :

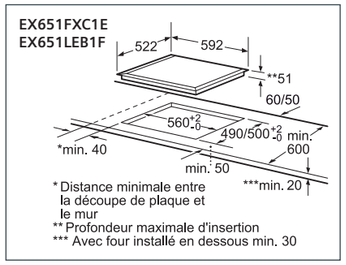

Toutes les dimensions sont en millimètres.

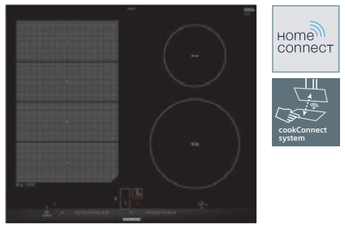

EX675LEV1F
profil inox - iQ700

Design
- Affichage digital
- Commande dual lightSlider

Puissance
- 4 foyers induction
- dont **1 zone de cuisson flexInduction** (zone libre équipée de 4 inducteurs ovales)
- Zones de cuisson : 1 x Ø 400 mm x 240 mm, 3,3 kW (powerBoost 3,7 kW) ou 2 x Ø 200 mm, 2,2 kW (powerBoost 3,7 kW); 1 x Ø 145 mm, 1,4 kW (powerBoost 2,2 kW); 1 x Ø 210 mm, 2,2 kW (powerBoost 3,7 kW)

Confort/Sécurité
- **Home Connect : contrôle à distance**
- **cookConnect : contrôle de la hotte**
- Fonction quickStart : détection automatique des récipients sur la zone de cuisson
- Fonction reStart : en cas d'arrêt brutal de la table, mémorisation de la température initiale pendant 4 secondes
- **powerMove Plus** : 3 puissances prédéfinies
- Affichage de la consommation énergétique
- 17 positions de réglage
- powerBoost sur chaque foyer
- panBoost : booster spécial pour les poêles
- Timer sur chaque foyer
- Reconnaissance casserole
  Fonction de gestion d'énergie
  Sécurité surchauffe
  Sécurité enfants
  Touche nettoyage : possibilité de bloquer le bandeau de commande pendant 20 secondes afin de nettoyer la table en cas de débordement

Données techniques
- Câble de raccordement (1,1 M)
- Puissance de raccordement 7400 W

EX651LEB1F
bords biseautés - iQ700

Design
- Affichage digital
- Commande dual lightSlider

Puissance
- 4 foyers induction
- dont **1 zone de cuisson flexInduction** (zone libre équipée de 4 inducteurs ovales)
- Zones de cuisson : 1 x Ø 380 mm x 230 mm, 3,3 kW (powerBoost 3,7 kW) ou 2 x Ø 190 mm, 2,2 kW (powerBoost 3,7 kW); 1 x Ø 145 mm, 1,4 kW (powerBoost 2,2 kW);1 x Ø 210 mm, 2,2 kW (powerBoost 3,7 kW)

Confort/Sécurité
- Fonction quickStart : détection automatique des récipients sur la zone de cuisson
- Fonction reStart : en cas d'arrêt brutal de la table, mémorisation de la température initiale pendant 4 secondes
- **powerMove Plus** : 3 puissances prédéfinies
- Affichage de la consommation énergétique
- 17 positions de réglage
- powerBoost sur chaque foyer
- panBoost : booster spécial pour les poêles
- Timer sur chaque foyer
- Témoin de chaleur résiduelle à 2 niveaux
- Reconnaissance casserole
  Fonction de gestion d'énergie
  Sécurité surchauffe
  Sécurité enfants
  Touche nettoyage : possibilité de bloquer le bandeau de commande pendant 20 secondes afin de nettoyer la table en cas de débordement

Données techniques
- Câble de raccordement (1,1 M)
- Puissance de raccordement 7400 W

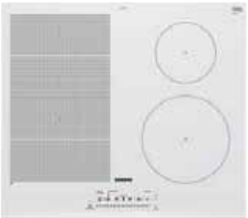

EX652FEB1F
bords biseautés - iQ700

flexInduction | touchSlider | 60 cm

Design
- Affichage digital
- Commande touchSlider

Puissance
- 4 foyers induction
- dont **1 zone de cuisson flexInduction** (zone libre équipée de 4 inducteurs ovales)
- Zones de cuisson : 1 x Ø 400 mm x 240 mm, 3,3 kW (powerBoost 3,7 kW) ou 2 x Ø 200 mm, 2,2 kW (powerBoost 3,7 kW); 1 x Ø 145 mm, 1,4 kW (powerBoost 2,2 kW);1 x Ø 210 mm, 2,2 kW (powerBoost 3,7 kW)

Confort/Sécurité
- Fonction quickStart : détection automatique des récipients sur la zone de cuisson
- Fonction reStart : en cas d'arrêt brutal de la table, mémorisation de la température initiale pendant 4 secondes
- Affichage de la consommation énergétique
- 17 positions de réglage
- powerBoost sur chaque foyer
- Timer sur chaque foyer
- Témoin de chaleur résiduelle à 2 niveaux
- Reconnaissance casserole
  Fonction de gestion d'énergie
  Sécurité surchauffe
  Sécurité enfants
  Touche nettoyage : possibilité de bloquer le bandeau de commande pendant 20 secondes afin de nettoyer la table en cas de débordement

Données techniques
- Câble de raccordement (1,1 M)
- Puissance de raccordement 7400 W

EX751FJC1F
bords biseautés - iQ500

flexInduction | Zone 28 cm | touchSlider | 70 cm

Design
- Affichage digital
- Commande touchSlider

Puissance
- 3 foyers induction
- dont **1 zone de cuisson flexInduction** (zone libre équipée de 4 inducteurs ovales)
- Zones de cuisson : 1 x Ø 400 mm x 240 mm, 3,3 kW (powerBoost 3,7 kW) ou 2 x Ø 200 mm, 2,2 kW (powerBoost 3,7 kW); 1 x Ø 200 mm, 2,2 kW (powerBoost 3,7 kW);1 x Ø 200 mm, 2,2 kW (powerBoost 3,7 kW)

Confort/Sécurité
- fryingSensor : capteur de température pour les poêles
- Fonction quickStart : détection automatique des récipients sur la zone de cuisson
- Fonction reStart : en cas d'arrêt brutal de la table, mémorisation de la température initiale pendant 4 secondes
- Affichage de la consommation énergétique
- 17 positions de réglage
- powerBoost sur chaque foyer
- Timer sur chaque foyer
- Témoin de chaleur résiduelle à 2 niveaux
- Reconnaissance casserole
  Fonction de gestion d'énergie
  Sécurité surchauffe
  Sécurité enfants
  Touche nettoyage : possibilité de bloquer le bandeau de commande pendant 20 secondes afin de nettoyer la table en cas de débordement

Données techniques
- Câble de raccordement (1,1 M)
- Puissance de raccordement 7400 W

EX651FEB1F
bords biseautés - iQ700

flexInduction | touchSlider | 60 cm

Design
- Affichage digital
- Commande touchSlider

Puissance
- 4 foyers induction
- dont **1 zone de cuisson flexInduction** (zone libre équipée de 4 inducteurs ovales)
- Zones de cuisson : 1 x Ø 400 mm x 240 mm, 3,3 kW (powerBoost 3,7 kW) ou 2 x Ø 200 mm, 2,2 kW (powerBoost 3,7 kW); 1 x Ø 145 mm, 1,4 kW (powerBoost 2,2 kW);1 x Ø 210 mm, 2,2 kW (powerBoost 3,7 kW)

Confort/Sécurité
- Fonction quickStart : détection automatique des récipients sur la zone de cuisson
- Fonction reStart : en cas d'arrêt brutal de la table, mémorisation de la température initiale pendant 4 secondes
- Affichage de la consommation énergétique
- 17 positions de réglage
- powerBoost sur chaque foyer
- Timer sur chaque foyer
- Témoin de chaleur résiduelle à 2 niveaux
- Reconnaissance casserole
  Fonction de gestion d'énergie
  Sécurité surchauffe
  Sécurité enfants
  Touche nettoyage : possibilité de bloquer le bandeau de commande pendant 20 secondes afin de nettoyer la table en cas de débordement

Données techniques
- Câble de raccordement (1,1 M)
- Puissance de raccordement 7400 W

Schémas :

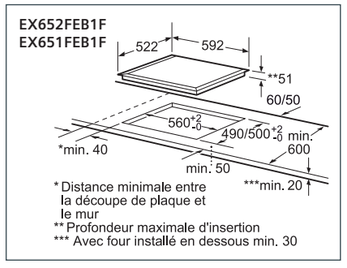

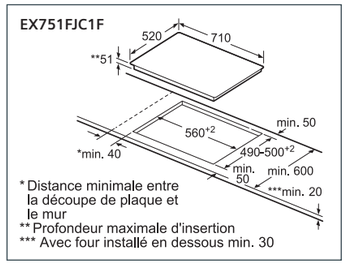

Toutes les dimensions sont en millimètres.

ED851FSB1E
bords biseautés - iQ500

combiInduction | powerMove | Zone 28 cm | touchSlider | 80 cm

Design
- Affichage digital
- Commande touchSlider

Puissance
- 4 foyers induction
- **dont 1 zone extensible combiZone**
- Zones de cuisson : 1 x Ø 210 mm, 2,2 kW (powerBoost 3,7 kW); 1 x Ø 210 mm, 2,2 kW (powerBoost 3,7 kW); 1 x Ø 280 mm, 2,6 kW (powerBoost 3,7 kW);1 x Ø 145 mm, 1,4 kW (powerBoost 2,2 kW)

Confort/Sécurité
- Fonction quickStart : détection automatique des récipients sur la zone de cuisson
- Fonction reStart : en cas d'arrêt brutal de la table, mémorisation de la température initiale pendant 4 secondes
- powerMove : 2 puissances prédéfinies
- Affichage de la consommation énergétique
- 17 positions de réglage
- powerBoost sur chaque foyer
- Timer sur chaque foyer
- Témoin de chaleur résiduelle à 2 niveaux
- Reconnaissance casserole
  Fonction de gestion d'énergie
  Sécurité surchauffe
  Sécurité enfants
  Touche nettoyage : possibilité de bloquer le bandeau de commande pendant 20 secondes afin de nettoyer la table en cas de débordement

Données techniques
- Câble de raccordement (1,1 M)
- Puissance de raccordement 7200 W

ED751FPB1F
bords biseautés - iQ500

combiInduction | powerMove | touchSlider | 70 cm

Design
- Affichage digital
- Commande touchSlider

Puissance
- 4 foyers induction
- **dont 1 zone extensible combiZone**
- Zones de cuisson : 1 x Ø 180 mm, 1,8 kW (powerBoost 3,1 kW); 1 x Ø 145 mm, 1,4 kW (powerBoost 2,2 kW);1 x Ø 210 mm, 2,2 kW (powerBoost 3,7 kW)

Confort/Sécurité
- Fonction quickStart : détection automatique des récipients sur la zone de cuisson
- Fonction reStart : en cas d'arrêt brutal de la table, mémorisation de la température initiale pendant 4 secondes
- powerMove : 2 puissances prédéfinies
- Affichage de la consommation énergétique
- 17 positions de réglage
- powerBoost sur chaque foyer
- Timer sur chaque foyer
- Témoin de chaleur résiduelle à 2 niveaux
- Reconnaissance casserole
  Fonction de gestion d'énergie
  Sécurité surchauffe
  Sécurité enfants
  Touche nettoyage : possibilité de bloquer le bandeau de commande pendant 20 secondes afin de nettoyer la table en cas de débordement

Données techniques
- Câble de raccordement (1,1 M)
- Puissance de raccordement 7400 W

ED651FJB1E
bords biseautés - iQ500

combiInduction | powerMove | touchSlider | 60 cm

Design
- Affichage digital
- Commande touchSlider

Puissance
- 3 foyers induction
- **dont 1 zone extensible combiZone**
- Zones de cuisson : 1 x Ø 280 mm, 2,6 kW (powerBoost 3,7 kW); 1 x Ø 180 mm, 1,8 kW (powerBoost 3,1 kW);1 x Ø 180 mm, 1,8 kW (powerBoost 3,1 kW)

Confort/Sécurité
- Fonction quickStart : détection automatique des récipients sur la zone de cuisson
- Fonction reStart : en cas d'arrêt brutal de la table, mémorisation de la température initiale pendant 4 secondes
- powerMove : 2 puissances prédéfinies
- Affichage de la consommation énergétique
- 17 positions de réglage
- powerBoost sur chaque foyer
- Timer sur chaque foyer
- Témoin de chaleur résiduelle à 2 niveaux
- Reconnaissance casserole
  Fonction de gestion d'énergie
  Sécurité surchauffe
  Sécurité enfants
  Touche nettoyage : possibilité de bloquer le bandeau de commande pendant 20 secondes afin de nettoyer la table en cas de débordement

Données techniques
- Câble de raccordement (1,1 M)
- Puissance de raccordement 7400 W

Schémas :

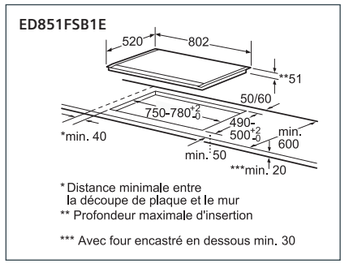

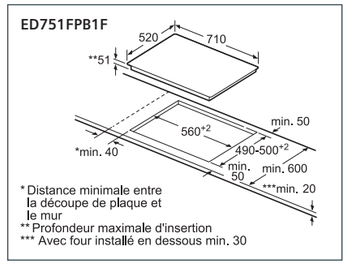

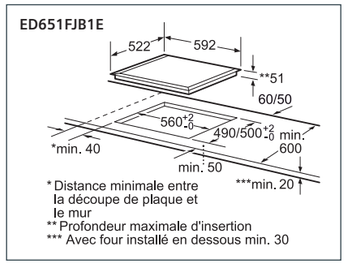

Toutes les dimensions sont en millimètres.

ED651FSB1E
bords biseautés - iQ500

Design
- Affichage digital
- Commande touchSlider

Puissance
- 4 foyers induction
- **dont 1 zone extensible combiZone**
- Zones de cuisson : 1 x Ø 210 mm, 2,2 kW (powerBoost 3,7 kW); 1 x Ø 145 mm, 1,4 kW (powerBoost 2,2 kW);1 x Ø 180 mm, 1,8 kW (powerBoost 3,1 kW)

Confort/Sécurité
- Fonction quickStart : détection automatique des récipients sur la zone de cuisson
- Fonction reStart : en cas d'arrêt brutal de la table, mémorisation de la température initiale pendant 4 secondes
- powerMove : 2 puissances prédéfinies
- Affichage de la consommation énergétique
- 17 positions de réglage
- powerBoost sur chaque foyer
- Timer sur chaque foyer
- Témoin de chaleur résiduelle à 2 niveaux
- Reconnaissance casserole
  Fonction de gestion d'énergie
  Sécurité surchauffe
  Sécurité enfants
  Touche nettoyage : possibilité de bloquer le bandeau de commande pendant 20 secondes afin de nettoyer la table en cas de débordement

Données techniques
- Câble de raccordement (1,1 M)
- Puissance de raccordement 6900 W

EH651BEB1E
bords biseautés - iQ100

Design
- Affichage digital
- Commande touchControl (+/-)

Puissance
- 4 foyers induction
- Zones de cuisson : 1 x Ø 180 mm, 1,8 kW (powerBoost 3,1 kW); 1 x Ø 180 mm, 1,8 kW (powerBoost 3,1 kW); 1 x Ø 145 mm, 1,4 kW (powerBoost 2,2 kW);1 x Ø 210 mm, 2,2 kW (powerBoost 3,7 kW)

Confort/Sécurité
- Fonction quickStart : détection automatique des récipients sur la zone de cuisson
- Fonction reStart : en cas d'arrêt brutal de la table, mémorisation de la température initiale pendant 4 secondes
- 17 positions de réglage
- powerBoost sur chaque foyer
- Timer sur chaque foyer
- Témoin de chaleur résiduelle à 2 niveaux
- Reconnaissance casserole
  Fonction de gestion d'énergie
  Sécurité surchauffe
  Touche nettoyage : possibilité de bloquer le bandeau de commande pendant 20 secondes afin de nettoyer la table en cas de débordement

Données techniques
- Câble de raccordement (1,1 M)
- Puissance de raccordement 7400 W

EH651BJB1E
bords biseautés - iQ100

Design
- Affichage digital
- Commande touchControl (+/-)

Puissance
- 3 foyers induction
- Zones de cuisson : 1 x Ø 280 mm, 2,6 kW (powerBoost 3,7 kW); 1 x Ø 145 mm, 1,4 kW (powerBoost 2,2 kW);1 x Ø 210 mm, 2,2 kW (powerBoost 3,7 kW)

Confort/Sécurité
- Fonction quickStart : détection automatique des récipients sur la zone de cuisson
- Fonction reStart : en cas d'arrêt brutal de la table, mémorisation de la température initiale pendant 4 secondes
- 17 positions de réglage
- powerBoost sur chaque foyer
- Timer sur chaque foyer
- Témoin de chaleur résiduelle à 2 niveaux
- Reconnaissance casserole
  Fonction de gestion d'énergie
  Sécurité surchauffe
  Touche nettoyage : possibilité de bloquer le bandeau de commande pendant 20 secondes afin de nettoyer la table en cas de débordement

Données techniques
- Câble de raccordement (1,1 M)
- Puissance de raccordement 7400 W

Schémas :

ED651FSB1E
EH651BEB1E
EH651BJB1E

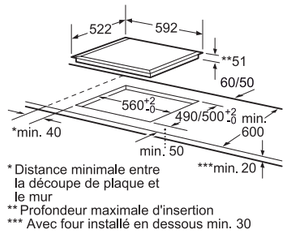

Toutes les dimensions sont en millimètres.

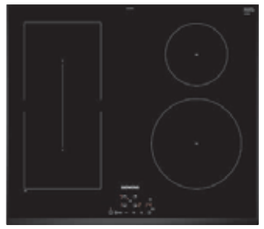

EE651BPB1E
bords biseautés - iQ500

Design
- Affichage digital
- Commande touchControl (+/-)

Puissance
- 4 foyers induction
- **dont 1 zone extensible combiZone**
- Zones de cuisson : 1 x Ø 180 mm, 1,8 kW (powerBoost 3,1 kW); 1 x Ø 180 mm, 1,8 kW (powerBoost 3,1 kW); 1 x Ø 145 mm, 1,4 kW (powerBoost 2,2 kW);1 x Ø 210 mm, 2,2 kW (powerBoost 3,7 kW)

Confort/Sécurité
- Fonction quickStart : détection automatique des récipients sur la zone de cuisson
- Fonction reStart : en cas d'arrêt brutal de la table, mémorisation de la température initiale pendant 4 secondes
- 17 positions de réglage
- powerBoost sur chaque foyer
- Timer sur chaque foyer
- Témoin de chaleur résiduelle à 2 niveaux
- Reconnaissance casserole
  Fonction de gestion d'énergie
  Sécurité surchauffe
  Sécurité enfants

Données techniques
- Câble de raccordement (1,1 M)
- Puissance de raccordement 4600 W

EU651BEB1E
bords biseautés - iQ100

Design
- Affichage digital
- Commande touchControl (+/-)

Puissance
- 4 foyers induction
- Zones de cuisson : 1 x Ø 180 mm, 1,8 kW (powerBoost 3,1 kW); 1 x Ø 180 mm, 1,8 kW (powerBoost 3,1 kW); 1 x Ø 145 mm, 1,4 kW (powerBoost 2,2 kW);1 x Ø 210 mm, 2,2 kW (powerBoost 3,7 kW)

Confort/Sécurité
- Fonction quickStart : détection automatique des récipients sur la zone de cuisson
- Fonction reStart : en cas d'arrêt brutal de la table, mémorisation de la température initiale pendant 4 secondes
- 17 positions de réglage
- powerBoost sur chaque foyer
- Timer sur chaque foyer
- Témoin de chaleur résiduelle à 2 niveaux
- Reconnaissance casserole
  Fonction de gestion d'énergie
  Sécurité surchauffe
  Sécurité enfants

Données techniques
- Câble de raccordement 1,1 m
- Puissance de raccordement 4600 W

EU651BJB1E
bords biseautés - iQ100

Design
- Affichage digital
- Commande touchControl (+/-)

Puissance
- 3 foyers induction
- Zones de cuisson : 1 x Ø 280 mm, 2,6 kW (powerBoost 3,7 kW); 1 x Ø 145 mm, 1,4 kW (powerBoost 2,2 kW);1 x Ø 210 mm, 2,2 kW (powerBoost 3,7 kW)

Confort/Sécurité
- Fonction quickStart : détection automatique des récipients sur la zone de cuisson
- Fonction reStart : en cas d'arrêt brutal de la table, mémorisation de la température initiale pendant 4 secondes
- 17 positions de réglage
- powerBoost sur chaque foyer
- Timer sur chaque foyer
- Témoin de chaleur résiduelle à 2 niveaux
- Reconnaissance casserole
  Fonction de gestion d'énergie
  Sécurité surchauffe
  Sécurité enfants

Données techniques
- Câble de raccordement (1,1 M)
- Puissance de raccordement 4600 W

Schémas :

EE651BPB1E
EU651BEB1E
EU651BJB1E

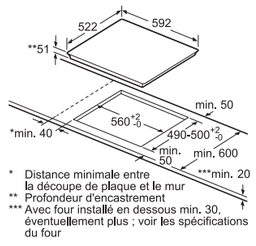

Toutes les dimensions sont en millimètres.

EU631BJB1E
devant biseauté - iQ100

touchControl | 60 cm

Design
- Affichage digital
- Commande touchControl (+/-)

Puissance
- 3 foyers induction
- Zones de cuisson : 1 x Ø 280-240 mm, 2,2 kW (powerBoost 3,7 kW); 1 x Ø 145 mm, 1,4 kW (powerBoost 2,2 kW);1 x Ø 180 mm, 1,8 kW (powerBoost 3,1 kW)

Confort/Sécurité
- Fonction quickStart : détection automatique des récipients sur la zone de cuisson
- Fonction reStart : en cas d'arrêt brutal de la table, mémorisation de la température initiale pendant 4 secondes
- 17 positions de réglage
- powerBoost sur chaque foyer
- Timer sur chaque foyer
- Témoin de chaleur résiduelle à 2 niveaux
- Reconnaissance casserole
  Fonction de gestion d'énergie
  Sécurité surchauffe
  Sécurité enfants

Données techniques
- Câble de raccordement (1,1 M)
- Puissance de raccordement 4600 W

Avec ou sans cadre, profil inox ou biseauté, les tables Siemens ont toutes leur particularité.

Table **cadre**

Table **profil inox**

Table **biseau devant**

Table **biseau 3 côtés**

Table **sans cadre**

Schémas :

EU631BJB1E

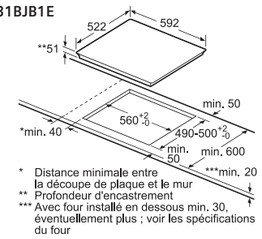

Toutes les dimensions sont en millimètres.

Table vitrocéramique combiZone, pour l'utilisation de récipients de toute taille.

- Nouveau foyer radiant avec booster 20% plus rapide.
- Trois positions de chauffe possibles grâce à la nouvelle zone combizone.

Pour montage des tables vitrocéramiques et à induction 60 cm.

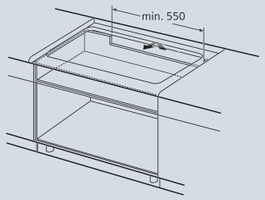

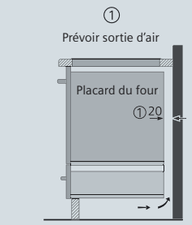

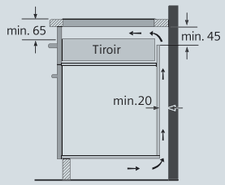

ET675FMP1E
profil inox - iQ500

touchSlider | 60 cm

Design
- Affichage digital de la puissance sélectionnée
- Commande touchSlider

Puissance
- 4 zones highSpeed
- Zones de cuisson : 1 x Ø 145 mm, 1.2 kW; 1 x Ø 120 mm, 180 mm, 270 mm, 370 mm, 3.4 kW, 2 kW, 1 kW, 4.6 kW, 2.3 kW; 1 x Ø 145 mm, 210 mm, 1.2 kW, 2.1 kW; 1 x Ø 145 mm, 1.2 kW
- dont une zone extensible combiZone

Confort/Sécurité
- Fonction reStart : en cas d'arrêt brutal de la table, mémorisation de la température initiale pendant 4 secondes
- Affichage de la consommation énergétique
- 17 positions de réglage
- Fonction powerBoost
- Timer sur chaque foyer
- Témoin de chaleur résiduelle à 2 niveaux
- Sécurité surchauffe
  Sécurité enfants
  Touche nettoyage : possibilité de bloquer le bandeau de commande pendant 20 secondes afin de nettoyer la table en cas de débordement

Données techniques
- Puissance de raccordement 7800 W

ET645FFP1E
cadre inox - iQ300

touchSlider | 60 cm

Design
- Affichage digital
- Commande touchSlider

Puissance
- 4 zones highSpeed
- Arrière gauche 180 mm : Foyer normal 2 kW
- Avant gauche 145 mm : Foyer normal 1,2 kW
- Arrière droit 145 mm : Foyer normal 1,2 kW
- Avant droit 210 mm, 120 mm : Zone variable 2,1 kW, 0,8 kW

Confort/Sécurité
- Fonction reStart : en cas d'arrêt brutal de la table, mémorisation de la température initiale pendant 4 secondes
- Affichage de la consommation énergétique
- 17 positions de réglage
- Fonction powerBoost
- Timer sur chaque foyer
- Témoin de chaleur résiduelle à 2 niveaux
- Touche nettoyage : possibilité de bloquer le bandeau de commande pendant 20 secondes afin de nettoyer la table en cas de débordement
- Sécurité enfants

Données techniques
- Puissance de raccordement 7400 W

Schémas :

ET675FMP1E

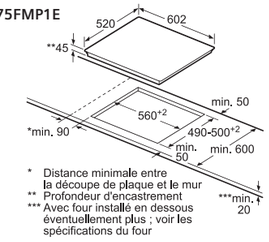

ET645FFP1E

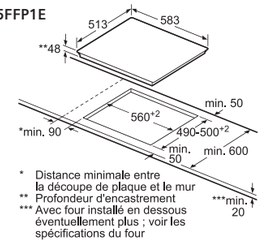

Toutes les dimensions sont en millimètres.
Pour montage des tables vitrocéramiques Cf. schémas ci-contre.

ET651BF17E
bords biseautés - iQ300

touchControl | 60 cm

Design
- Affichage digital
- Commande touchControl (+/-)

Puissance
- 4 zones highSpeed
- Arrière gauche 180 mm : Foyer normal 2 kW
- Avant gauche 145 mm : Foyer normal, 1,2 kW
- Arrière droit 145 mm : Foyer normal 1,2 kW
- Avant droit 210 mm, 120 mm : Zone variable 2,2 kW, 0,75 kW

Confort/Sécurité
- Fonction reStart : en cas d'arrêt brutal de la table, mémorisation de la température initiale pendant 4 secondes
- 17 positions de réglage
- Timer sur chaque foyer
- Témoin de chaleur résiduelle à 2 niveaux
- 9 niveaux de sécurité dont : Sécurité enfants, Sécurité surchauffe

Données techniques
- Câble de raccordement 1 m
- Puissance de raccordement 6600 W

ET631BK17E
devant biseauté - iQ300

Zone 28 cm | touchControl | 60 cm

Design
- Affichage digital
- Commande touchControl (+/-)

Puissance
- 3 zones highSpeed
- Arrière gauche 275 mm, 210 mm : Zone variable 2,7 kW, 2 kW
- Arrière droit 145 mm : Foyer normal 1,2 kW
- Avant droit 180 mm : Foyer normal 2 kW

Confort/Sécurité
- Fonction reStart : en cas d'arrêt brutal de la table, méorisation de la température initiale pendant 4 secondes
- 17 positions de réglage
- Timer sur chaque foyer
- Témoin de chaleur résiduelle à 2 niveaux
- 9 niveaux de sécurité dont : Sécurité enfants, Sécurité surchauffe

Données techniques
- Câble de raccordement 1 m
- Puissance de raccordement 5900 W

ET611HE17E
sans cadre- iQ100

touchControl | 60 cm

Design
- Affichage digital
- Commande touchControl (+/-)

Puissance
- 4 zones highSpeed
- Arrière gauche 180 mm : Foyer normal 2 kW
- Avant gauche 145 mm : Foyer normal 1,2 kW
- Arrière droit 145 mm : Foyer normal 1,2 kW
- Avant droit 210 mm : Foyer normal 2,2 kW

Confort/Sécurité
- Fonction reStart : en cas d'arrêt brutal de la table, mémorisation de la température initiale pendant 4 secondes
- 17 positions de réglage
- Témoin de chaleur résiduelle à 2 niveaux
- 9 niveaux de sécurité dont : Sécurité enfants, Sécurité surchauffe

Données techniques
- Puissance de raccordement 6600 W

Schémas :

ET651BF17E
ET631BK17E

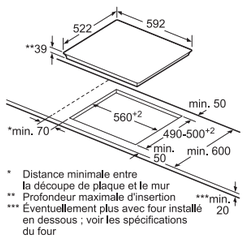

ET611HE17E

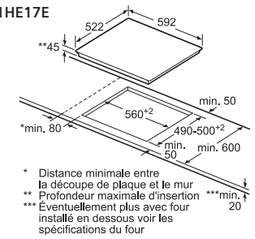

Toutes les dimensions sont en millimètres.

Les dominos Siemens : de nouvelles expériences culinaires.

Pour un réel plaisir dans l'utilisation d'une cuisine au quotidien, les dominos offrent la possibilité de créer un plan de cuisson totalement personnalisable. On peut combiner les dominos de 30 ou 40 cm de multiples façons, en les plaçant côte à côte, en les espaçant, ou encore en les associant à une table de cuisson classique.

Hotte modulAir system : la flexibilité maximale pour concevoir des cuisines parfaites.

La nouvelle hotte de plan de travail modulAir system se combine parfaitement avec :

2 dominos **profilés**

3 dominos **profilés**

La barrette de jonction, idéale pour un rendu homogène et épuré.

HZ394301 **89,99€***

Grâce à cet accessoire caché, la gamme de dominos 30 ou 40 cm se combine parfaitement avec les tables vitrocéramiques de 60, 70, 80 et 90 cm. Il permet d'unir plusieurs tables profil inox en les alignant au même niveau et à la même hauteur.

EX375FXB1E
profil inox - iQ700

flexInduction | powerMove Plus | touchSlider | 30 cm

Design
- Affichage digital
- Bandeau touchSlider

Puissance
- 2 foyers induction dont **1 zone flexInduction**
- Zones de cuisson : 1 x Ø 400 mm x 200 mm, 3,3 kW (powerBoost 3,7 kW) ou 2 x Ø 200 mm, 2,2 kW (powerBoost 3,7 kW)

Confort/Sécurité
- Fonction quickStart : détection automatique des récipients sur la zone de cuisson
- Fonction reStart : en cas d'arrêt brutal de la table, mémorisation de la température initiale pendant 4 secondes
- **powerMove Plus** : 3 puissances prédéfinies
- Affichage de la consommation énergétique
- 17 positions de réglage
- powerBoost sur chaque foyer
- Timer sur chaque foyer
- Témoin de chaleur résiduelle à 2 niveaux
- Reconnaissance casserole
  Fonction de gestion d'énergie
  Sécurité surchauffe
  Sécurité enfants
  Touche nettoyage : possibilité de bloquer le bandeau de commande pendant 20 secondes afin de nettoyer la table en cas de débordement

Données techniques
- Câble de raccordement 1,1 m
- Puissance de raccordement 3700 W

Schémas :

EX375FXB1E

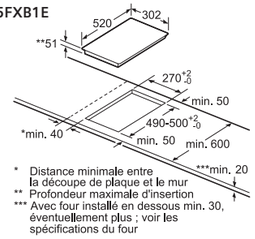

Toutes les dimensions sont en millimètres.
Pour montage des dominos Cf. schémas p. 65

EH375FBB1E
profil inox - iQ100

touchSlider | 30 cm

Design
- Affichage digital
- Bandeau touchSlider

Puissance
- 2 foyers induction
- Zones de cuisson : 1 x Ø 145 mm, 1,4 kW (powerBoost 2,2 kW); 1 x Ø 210 mm, 2,2 kW (powerBoost 3,7 kW)

Confort/Sécurité
- Fonction quickStart : détection automatique des récipients sur la zone de cuisson
- Fonction reStart : en cas d'arrêt brutal de la table, mémorisation de la température initiale pendant 4 secondes
- Affichage de la consommation énergétique
- 17 positions de réglage
- Timer sur chaque foyer
- Témoin de chaleur résiduelle à 2 niveaux
- Reconnaissance casserole
  Fonction de gestion d'énergie
  Sécurité surchauffe
  Sécurité enfants
  Touche nettoyage : possibilité de bloquer le bandeau de commande pendant 20 secondes afin de nettoyer la table en cas de débordement

Données techniques
- Câble de raccordement 1,1 m
- Puissance de raccordement 3700 W

ET475FYB1E
profil inox - iQ500

touchSlider | 40 cm

Design
- Domino Teppan yaki
- Affichage digital
- Bandeau touchSlider

Puissance
- 2 résistances

Confort/Sécurité
- Fonction reStart : en cas d'arrêt brutal de la table, mémorisation de la température initiale pendant 4 secondes
- Affichage de la consommation énergétique
- Grande surface de cuisson en inox
- Indication de la chaleur résiduelle
- Témoin de chauffe
- Couvercle en verre
- Sécurité surchauffe
  Sécurité enfants
  Touche nettoyage : possibilité de bloquer le bandeau de commande pendant 20 secondes afin de nettoyer la table en cas de débordement

Données techniques
- Câble de raccordement 1 m
- Puissance de raccordement 1900 W

ET375FAB1E
profil inox - iQ500

touchSlider | 30 cm

Design
- Domino Friteuse
- Affichage digital
- Bandeau touchSlider

Puissance
- 1 résistance
- Résistance extérieure de 2,4 kW, réglable, en continu entre 100°C et 190°C

Confort/Sécurité
- Fonction reStart : en cas d'arrêt brutal de la table, mémorisation de la température initiale pendant 4 secondes
- Zone froide
- Vidange de l'huile avec valve d'évacuation
- Capacité de 3 à 4 litres d'huile
- Couvercle amovible en vitrocéramique
- Panier avec poignée rabattable
- Témoin lumineux de fonctionnement
- Sécurité surchauffe
  Sécurité enfants
  Touche nettoyage : possibilité de bloquer le bandeau de commande pendant 20 secondes afin de nettoyer la table en cas de débordement

Données techniques
- Câble de raccordement 1 m
- Puissance de raccordement 2500 W

Schémas :

EH375FBB1E

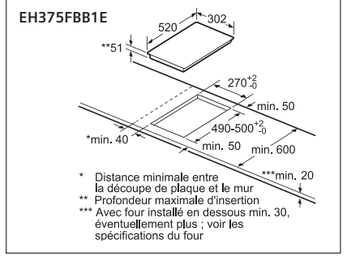

ET475FYB1E

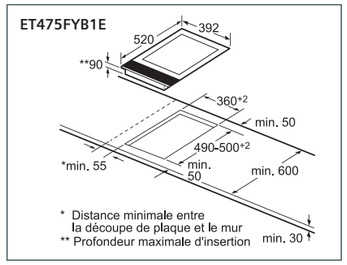

ET375FAB1E

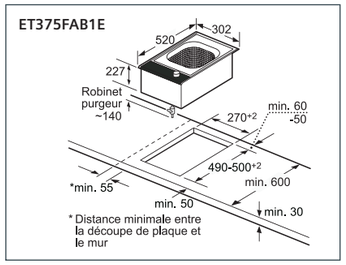

Toutes les dimensions sont en millimètres. / Pour montage des dominos Cf. schémas p. 65

ER3A6AD70
biseaux avant et arrière - profils inox sur les côtés - iQ700

stepFlame | 30 cm

Puissance
- 1 Wok à double couronne
- Au centre : Wok 6 kW

Confort/Sécurité
- Technologie stepFlame : 9 niveaux de puissance réglables avec précision
- Allumage électrique une main
- Sécurité gaz par thermoCouple
- Nettoyage facilité
- Supports fonte

Données techniques
- Equipé pour le gaz naturel (20 mbar)
- Injecteurs pour butane/propane (28-30/37mbar) livrés avec l'appareil
- Câble de raccordement 1 m
- Puissance de raccordement totale gaz 6 kW

ET375FFP1E
profil inox - iQ300

touchSlider | 30 cm

Design
- Affichage digital
- Commande touchSlider

Puissance
- 2 zones highSpeed
- Avant 180 mm, 120 mm : 1 kW, 2 kW
- Arrière 145 mm : Foyer normal 1,2 kW

Confort/Sécurité
- Fonction reStart : en cas d'arrêt brutal de la table, mémorisation de la température initiale pendant 4 secondes
- Affichage de la consommation énergétique
- 17 positions de réglage
- Fonction powerBoost
- Timer sur chaque foyer
- Témoin de chaleur résiduelle à 2 niveaux
- Sécurité surchauffe
  Sécurité enfants
  Touche nettoyage : possibilité de bloquer le bandeau de commande pendant 20 secondes afin de nettoyer la table en cas de débordement

Données techniques
- Câble de raccordement 1 m
- Puissance de raccordement 3500 W

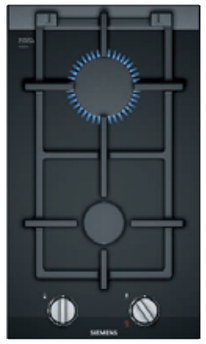

ER3A6BD70
biseaux avant et arrière - profils inox sur les côtés - iQ700

stepFlame | 30 cm

Puissance
- 2 brûleurs
- Avant : Brûleur normal 1,9 kW
- Arrière : Brûleur rapide 2,8 kW

Confort/Sécurité
- Technologie stepFlame : 9 niveaux de puissance réglables avec précision
- Affichage digital
- 2 indicateurs
- Allumage électrique une main
- Sécurité gaz par thermoCouple
- Supports fonte
- Supports casseroles lavables au lave-vaisselle

Données techniques
- Equipé pour le gaz naturel (20 mbar)
- Injecteurs pour butane/propane (28-30/37mbar) livrés avec l'appareil
- Câble de raccordement 1 m
- Puissance de raccordement totale gaz 4,7 kW

Pour montage des dominos vitrocéramiques et à induction.

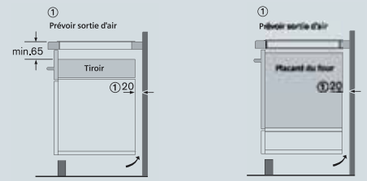

Schémas :

ER3A6AD70

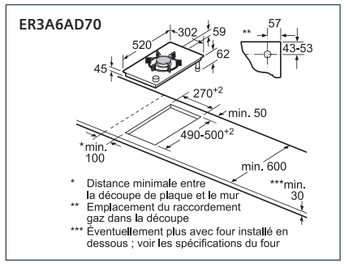

ET375FFP1E

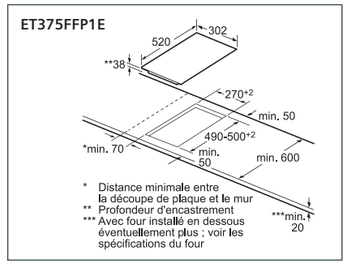

ER3A6BD70

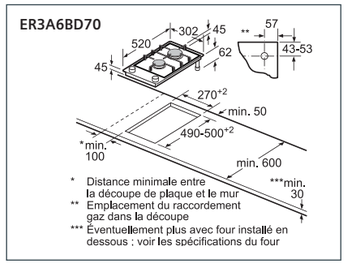

Toutes les dimensions sont en millimètres. / Pour montage des dominos Cf. schémas ci-dessus

La technologie stepFlame : L’excellence culinaire en neuf étapes.

Plus besoin de se pencher sur la flamme pour vérifier son réglage. Cette innovation permet de contrôler précisément la flamme grâce à 9 niveaux de puissance.

Un design optimisé.
Le style des tables à gaz Siemens a été totalement repensé. Les boutons de commande ont adopté un design en épée, pour une meilleure prise en main. Les supports en fonte adoptent un design plat et permettent aux foyers de se démarquer.

Le brûleur Wok : plus de possibilités pour plus de plaisir.
Le brûleur Wok peut cuire rapidement ou garder au chaud une large variété de plats, quelle que soit la quantité.

EP9A6QB90
verre noir - Installation standard ou à semi fleur de plan - iQ500

◂ 90 cm ▸

Puissance
- 5 brûleurs
- Avant gauche : Brûleur économique 1 kW
- Arrière gauche : Brûleur normal 1,75 kW
- Au centre : Wok 4 kW
- Arrière droit : Brûleur grande puissance 3 kW
- Avant droit : Brûleur normal 1,75 kW

Confort/Sécurité
- Technologie stepFlame : 9 niveaux de puissance réglables avec précision
- Allumage électrique une main
- Sécurité gaz par thermoCouple
- Nettoyage facilité
- Supports individuels en fonte

Données techniques
- Equipé pour le gaz naturel (20 mbar)
- Injecteurs pour butane/propane (28-30/37mbar) livrés avec l’appareil
- Câble de raccordement 1,5 m
- Puissance de raccordement totale gaz 11,5 kW

Installation à semi-fleur de plan de travail.
La table de cuisson s’intègre partiellement au plan de travail, réduisant la hauteur de surface au dessus de ce dernier.

Schémas :

EP9A6QB90

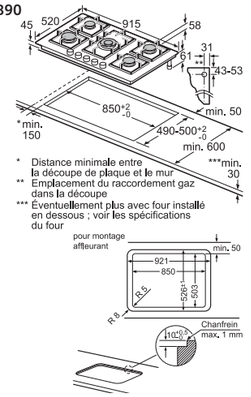

Toutes les dimensions sont en millimètres.

EP7A6SB20 - verre noir
Installation standard ou à semi fleur de plan iQ500

◂ 75 cm ▸

Puissance
- 5 brûleurs
- Gauche : Wok 4 kW
- Centre avant : Brûleur économique 1 kW
- Centre arrière : Brûleur normal 1,75 kW
- Arrière droit : Brûleur grande puissance 3 kW
- Avant droit : Brûleur normal 1,75 kW

Confort/Sécurité
- Technologie stepFlame : 9 niveaux de puissance réglables avec précision
- Allumage électrique une main
- Sécurité gaz par thermoCouple
- Nettoyage facilité
- Supports individuels en fonte

Données techniques
- Equipé pour le gaz naturel (20 mbar)
- Injecteurs pour butane/propane (28-30/37mbar) livrés avec l’appareil
- Câble de raccordement 1 m
- Puissance de raccordement totale gaz 11,5 kW

EP7A6QB20 - verre noir
EP7A8QB20 - verre anthracite
Installation standard ou à semi fleur de plan iQ500

◂ 75 cm ▸

Puissance
- 5 brûleurs
- Avant gauche : Brûleur économique 1 kW
- Arrière gauche : Brûleur normal 1,75 kW
- Au centre : Wok 4 kW
- Arrière droit : Brûleur grande puissance 3 kW
- Avant droit : Brûleur normal 1,75 kW

Confort/Sécurité
- Technologie stepFlame : 9 niveaux de puissance réglables avec précision
- Allumage électrique une main
- Sécurité gaz par thermoCouple
- Nettoyage facilité
- Supports individuels en fonte

Données techniques
- Equipé pour le gaz naturel (20 mbar)
- Injecteurs pour butane/propane (28-30/37mbar) livrés avec l’appareil
- Câble de raccordement 1 m
- Puissance de raccordement totale gaz 11,5 kW

Existe aussi en anthracite

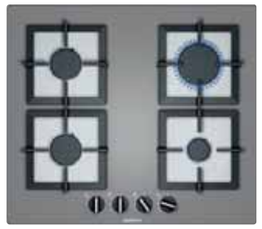

EP6A8PB20 - verre anthracite
EP6A6PB20 - verre noir
EP6A2PB20 - verre blanc
Installation standard ou à semi fleur de plan iQ500

◂ 60 cm ▸

Puissance
- 4 brûleurs
- Avant gauche : Brûleur normal 1,75 kW
- Arrière gauche : Brûleur normal 1,75 kW
- Arrière droit : Brûleur grande puissance 3 kW
- Avant droit : Brûleur économique 1 kW

Confort/Sécurité
- Technologie stepFlame : 9 niveaux de puissance réglables avec précision
- Allumage électrique une main
- Sécurité gaz par thermoCouple
- Nettoyage facilité
- Supports individuels en fonte

Données techniques
- Equipé pour le gaz naturel (20 mbar)
- Injecteurs pour butane/propane (28-30/37mbar) livrés avec l’appareil
- Câble de raccordement 1 m
- Puissance de raccordement totale gaz 7,5 kW

Existe aussi en noir et en blanc

Schémas :

EP7A6SB20
EP7A8QB20

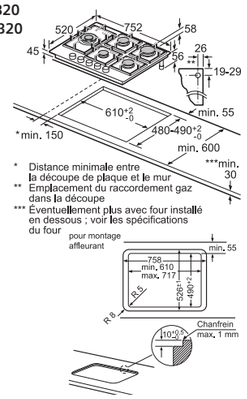

EP7A6QB20

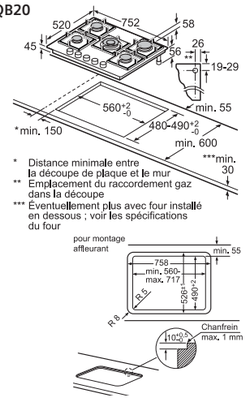

EP6A.PB20

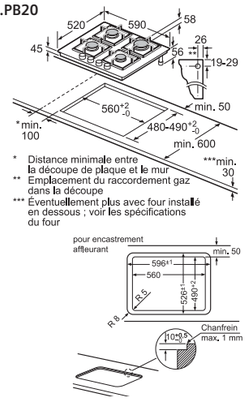

Toutes les dimensions sont en millimètres.

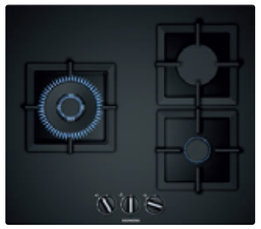

EP6A6CB20
verre noir - iQ500

stepFlame | 60 cm

Puissance
- 3 brûleurs
- Gauche : Wok 4 kW
- Arrière droit : Brûleur rapide 3 kW
- Avant droit : Brûleur économique 1 kW

Confort/Sécurité
- Technologie stepFlame : 9 niveaux de puissance réglables avec précision
- Allumage électrique une main
- Sécurité gaz par thermoCouple
- Supports individuels en fonte

Données techniques
- Equipé pour le gaz naturel (20 mbar)
- Injecteurs pour butane/propane (28-30/37mbar) livrés avec l'appareil
- Câble de raccordement 1 m
- Puissance de raccordement totale gaz 8 kW

EO6B6YB10
verre noir - iQ100

60 cm

Puissance
- **3 brûleurs, 1 foyer électrique**
- 1 normal, 1 fort, 1 mijoteur, 1 super rapide
- Avant gauche : Brûleur rapide 3 kW
- Arrière gauche : Foyer normal 1 kW
- Arrière droit : Brûleur normal 1,7 kW
- Avant droit : Brûleur économique 1 kW

Confort/Sécurité
- Allumage une main
- Sécurité gaz par thermoCouple
- Supports émaillés

Données techniques
- Equipé pour le gaz naturel (20 mbar)
- Injecteurs pour butane/propane (28-30/37mbar) livrés avec l'appareil
- Câble de raccordement 1 m
- Puissance de raccordement totale gaz 5,7 kW

EO6B6PB10
verre noir - iQ100

60 cm

Puissance
- 4 brûleurs
- Avant gauche : Brûleur rapide 3 kW
- Arrière gauche : Brûleur normal 1,7 kW
- Arrière droit : Brûleur normal 1,7 kW
- Avant droit : Brûleur économique 1 kW

Confort/Sécurité
- Allumage une main
- Sécurité gaz par thermoCouple
- Supports émaillés

Données techniques
- Equipé pour le gaz naturel (20 mbar)
- Injecteurs pour butane/propane (28-30/37mbar) livrés avec l'appareil
- Câble de raccordement 1 m
- Puissance de raccordement totale gaz 7,4 kW

La sécurité thermoCouple.
Présente sur toutes les tables gaz, elle entraîne automatiquement la coupure du gaz en cas d'extinction inopinée de la flamme : c'est la sécurité totale pour une utilisation sans danger.

Schémas :

EP6A6CB20

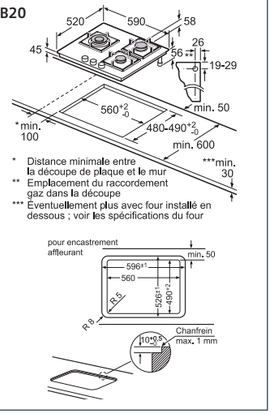

EO6B6YB10
EO6B6PB10

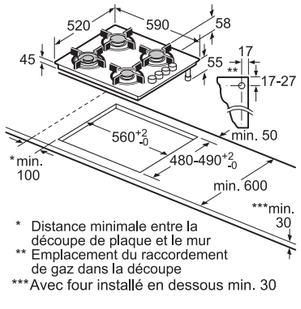

Toutes les dimensions sont en millimètres.

EC9A5RB90
inox - iQ500

stepFlame | 90 cm

Puissance
- 5 brûleurs
- Avant gauche : Brûleur économique 1 kW
- Arrière gauche : Brûleur normal 1,75 kW
- Au centre : Wok 5 kW
- Arrière droit : Brûleur grande puissance 3 kW
- Avant droit : Brûleur normal 1,75 kW

Confort/Sécurité
- Technologie stepFlame : 9 niveaux de puissance réglables avec précision
- Allumage électrique une main
- Sécurité gaz par thermoCouple
- Nettoyage facilité
- Supports fonte

Données techniques
- Equipé pour le gaz naturel (20 mbar)
- Injecteurs pour butane/propane (28-30/37mbar) livrés avec l'appareil
- Câble de raccordement 1,5 m
- Puissance de raccordement totale gaz 12,5 kW

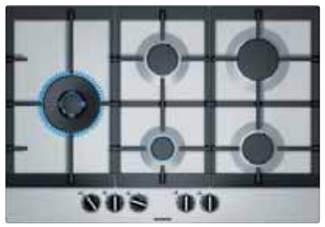

EC7A5SB90
inox - iQ500

stepFlame | 75 cm

Puissance
- 5 brûleurs
- Gauche : Brûleur pour wok 5 kW
- Centre arrière : Brûleur normal 1,75 kW
- Centre avant : Brûleur économique 1 kW
- Arrière droit : Brûleur grande puissance 3 kW
- Avant droit : Brûleur normal 1,75 kW

Confort/Sécurité
- Technologie stepFlame : 9 niveaux de puissance réglables avec précision
- Allumage électrique une main
- Sécurité gaz par thermoCouple
- Nettoyage facilité
- Supports fonte

Données techniques
- Equipé pour le gaz naturel (20 mbar)
- Injecteurs pour butane/propane (28-30/37mbar) livrés avec l'appareil
- Câble de raccordement 1 m
- Puissance de raccordement totale gaz 12,5 kW

EC7A5RB90
inox - iQ500

stepFlame | 75 cm

Puissance
- 5 brûleurs
- Avant gauche : Brûleur économique 1 kW
- Arrière gauche : Brûleur normal 1,75 kW
- Centre avant : Wok 5 kW
- Arrière droit : Brûleur grande puissance 3 kW
- Avant droit : Brûleur normal 1,75 kW

Confort/Sécurité
- Technologie stepFlame : 9 niveaux de puissance réglables avec précision
- Allumage électrique une main
- Sécurité gaz par thermoCouple
- Nettoyage facilité
- Supports fonte

Données techniques
- Equipé pour le gaz naturel (20 mbar)
- Injecteurs pour butane/propane (28-30/37mbar) livrés avec l'appareil
- Câble de raccordement 1 m
- Puissance de raccordement totale gaz 12,5 kW

Schémas :

EC9A5RB90

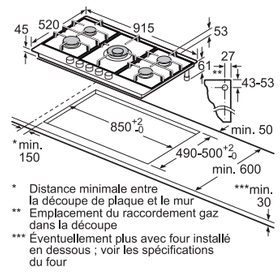

EC7A5SB90

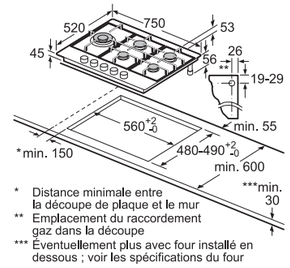

EC7A5RB90

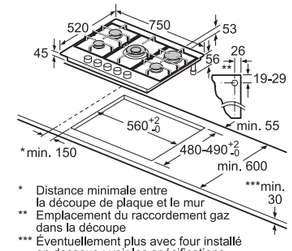

Toutes les dimensions sont en millimètres.

EC7A5QB80
inox - iQ500

Puissance
- 5 brûleurs
- Avant gauche : Brûleur économique 1 kW
- Arrière gauche : Brûleur normal 1,75 kW
- Au centre : Wok 4 kW
- Arrière droit : Brûleur grande puissance 3 kW
- Avant droit : Brûleur normal 1,75 kW

Confort/Sécurité
- Technologie stepFlame : 9 niveaux de puissance réglables avec précision
- Allumage électrique une main
- Sécurité gaz par thermoCouple
- Nettoyage facilité
- Supports émaillés

Données techniques
- Equipé pour le gaz naturel (20 mbar)
- Injecteurs pour butane/propane (28-30/37mbar) livrés avec l'appareil
- Câble de raccordement 1 m
- Puissance de raccordement totale gaz 11,5 kW

EC6A5HB90
inox - iQ500

Puissance
- 4 brûleurs
- Avant gauche : Brûleur normal 1,75 kW
- Arrière gauche : Brûleur normal 1,75 kW
- Arrière droit : Brûleur pour wok 3,5 kW
- Avant droit : Brûleur économique 1 kW

Confort/Sécurité
- Technologie stepFlame : 9 niveaux de puissance réglables avec précision
- Allumage électrique une main
- Sécurité gaz par thermoCouple
- Nettoyage facilité
- Supports fonte

Données techniques
- Equipé pour le gaz naturel (20 mbar)
- Injecteurs pour butane/propane (28-30/37mbar) livrés avec l'appareil
- Câble de raccordement 1 m
- Puissance de raccordement totale gaz 8 kW

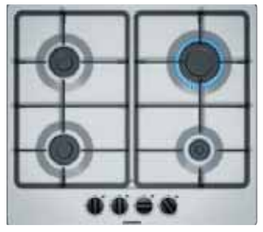

EG6B5PB60
inox - iQ300

Puissance
- 4 brûleurs
- Avant gauche : Brûleur normal 1,75 kW
- Arrière gauche : Brûleur normal 1,75 kW
- Arrière droit : Brûleur grande puissance 3 kW
- Avant droit : Brûleur économique 1 kW

Confort/Sécurité
- Allumage électrique une main
- Sécurité gaz par thermoCouple
- Nettoyage facilité
- Supports finition fonte

Données techniques
- Equipé pour le gaz naturel (20 mbar)
- Injecteurs pour butane/propane (28-30/37mbar) livrés avec l'appareil
- Câble de raccordement 1 m
- Puissance de raccordement totale gaz 7,5 kW

Schémas :

EC7A5QB80

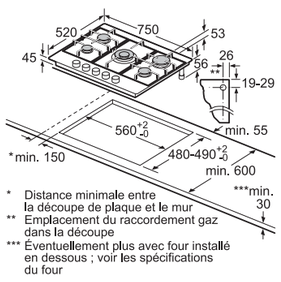

EC6A5HB90
EG6B5PB60

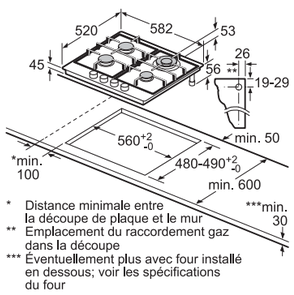

Toutes les dimensions sont en millimètres.

EB6B5PB60 - inox
inox - iQ100

Puissance
- 4 brûleurs
- Avant gauche : Brûleur rapide 3 kW
- Arrière gauche : Brûleur normal 1,7 kW
- Arrière droit : Brûleur normal 1,7 kW
- Avant droit : Brûleur économique 1 kW

Confort/Sécurité
- Allumage une main
- Sécurité gaz par thermoCouple
- Supports fonte

Données techniques
- Equipé pour le gaz naturel (20 mbar)
- Injecteurs pour butane/propane (28-30/37mbar) livrés avec l'appareil
- Câble de raccordement 1 m
- Puissance de raccordement totale gaz 7,4 kW

Schémas :

EB6B5PB60

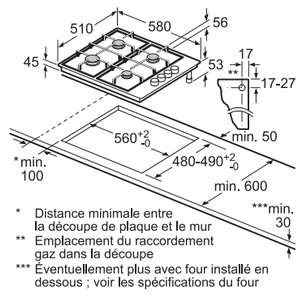

Toutes les dimensions sont en millimètres.

Elles n’attirent pas seulement les odeurs, mais aussi les regards.

Les hottes.

Hottes | Les bonnes raisons de choisir Siemens

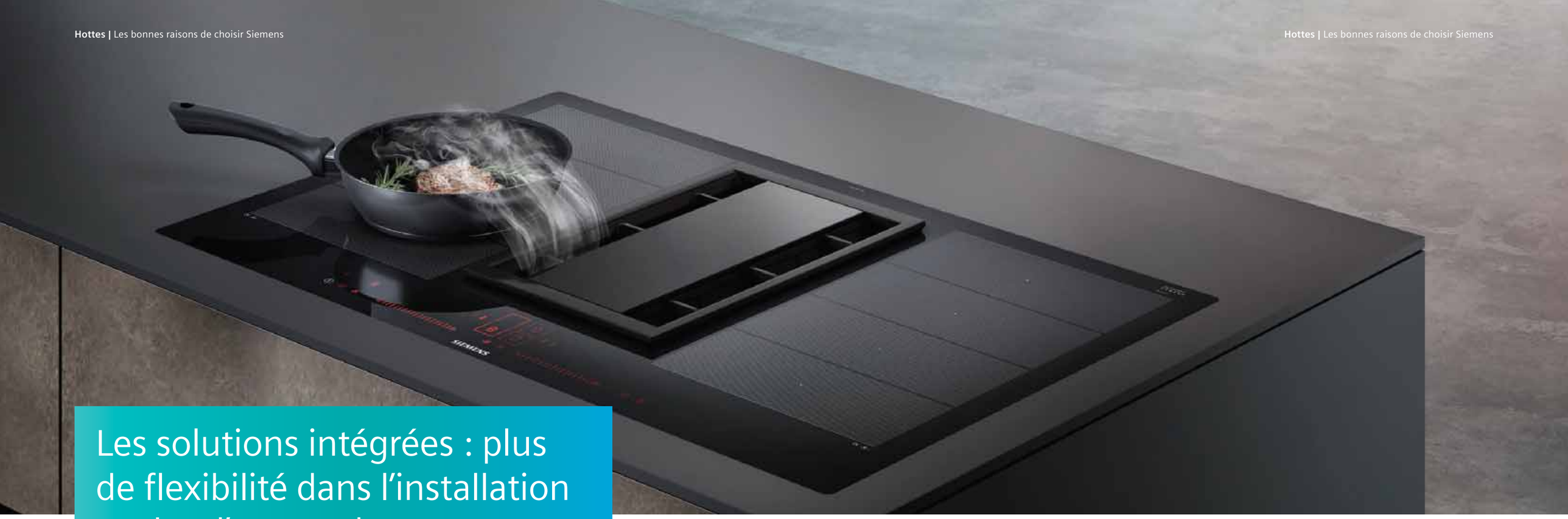

Les solutions intégrées : plus de flexibilité dans l'installation et plus d'espace de rangement.

De nos jours, de plus en plus de foyers sont équipés de cuisines ouvertes où l'on ne fait pas de distinction entre l'espace de vie et la cuisine. Pour équiper ces cuisines contemporaines, Siemens propose des solutions innovantes et intégrées tout en discrétion, véritables alternatives aux hottes murales.

Nouveau

downdraftAir system
La ventilation qui ne se dévoile que lorsqu'on en a besoin.
Installée derrière la table de cuisson, la nouvelle version de la hotte downdraftAir system est d'une discrétion absolue. En verre ou en inox, elle s'élève à une hauteur idéale offrant une vue plus dégagée sur l'espace de vie.
Le moteur peut être installé à l'avant, à l'arrière ou déporté permettant ainsi d'augmenter l'espace de rangement sous le plan de cuisson.

Hotte modulAir system
Une flexibilité maximale pour l'aménagement de la cuisine. La hotte modulAir system intègre le module d'aspiration au plan de travail, pour créer un espace de cuisson design et discret sans contrainte. Et pour plus de personnalisation, la hotte modulAir system se combine parfaitement avec les dominos et les tables 80 cm profilées de la gamme Siemens.

Flasher ce QR code
pour en savoir plus sur
la **hotte modulAir system**.

Table inductionAir system
La hotte intégrée à l'une des meilleures tables de cuisson.
La table inductionAir system s'intègre harmonieusement dans toutes les cuisines ouvertes. Elle réunit tout le savoir-faire Siemens en combinant une table 2 zones flexInduction et un système d'aspiration discret mais puissant en un seul et même appareil.

Pour en savoir plus sur la table inductionAir system, voir page 49.

La réponse à toutes les exigences.

Attire les regards. Irrésistiblement. Absorbe la vapeur. Automatiquement.

La cuisine au niveau supérieur : climateControl.*
Les capteurs climateControl détectent la fumée, les vapeurs et les odeurs pendant la cuisson et ajustent la puissance d'extraction en conséquence. En fin de cuisson, la hotte continue à fonctionner à faible puissance jusqu'à ce que les odeurs aient disparu, avant de se couper automatiquement.

Une maîtrise totale : cookConnect.*
Grâce à cookConnect, la plupart des fonctions de ventilation peuvent être contrôlées directement depuis la table de cuisson comme le réglage de la puissance ou de l'éclairage. Plus pratique, cette solution permet également de limiter les salissures sur la hotte.

Puissant et silencieux : moteur iQdrive.*
Le moteur à induction iQdrive est étonnamment puissant et incroyablement silencieux. Grâce au powerBoost et à l'ouverture du rabat* en cas d'excès de vapeur ou lors de la cuisson de viandes ou de poissons, le taux d'extraction peut être renforcé.

* Selon modèles.

Quand un objet de tous les jours devient une véritable icône.

En demander plus à sa hotte : Home Connect.*
Les nouvelles hottes Siemens Home Connect peuvent être utilisées avec l'application, qui permet de les gérer depuis un smartphone ou une tablette (réglages, notifications, conseils d'entretien...).

Programmée pour simplifier la vie : touchControl.*
Le bandeau de commande touchControl permet de contrôler facilement toutes les fonctions de la hotte : réglages, éclairage LED, couleur de l'éclairage emotionLight Pro, mode boost.

Sa hotte, son style, son éclairage : emotionLight Pro.*
9 couleurs au choix, diffusées en un halo de lumière de 30 cm autour de l'appareil. Grâce à l'application Home Connect, le spectre s'élargit jusqu'à 256 options et le coloris de la hotte peut être coordonné avec celui du lave-vaisselle emotionLight Pro.

emotionLight Pro : 9 couleurs pré-définies au choix...

... ou **256 couleurs** avec l'application Home Connect.

* Selon modèles.

Schémas :

LC97FVW60
LC97FLV60
LC97FQP60

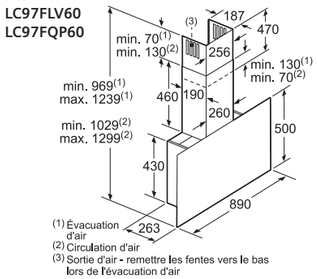

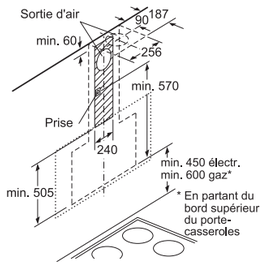

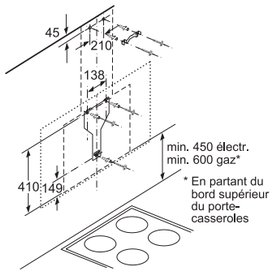

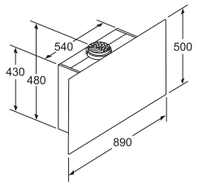

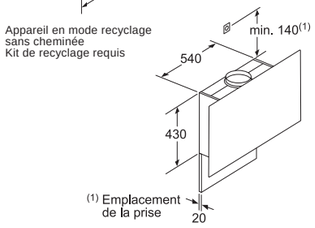

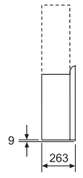

Toutes les dimensions sont en millimètres.

LC97FVW60 - noir inox
iQ700

A | Aspiration périmétrale | climateControl | emotionLight Pro | LED | 90 cm

Design
- Hotte plate
- Verre

Puissance
- En mode évacuation ou recyclage
- 2 moteurs
- **Moteur iQdrive** : moteur induction à basse consommation
- Touches à 5 vitesses dont 2 intensives
- Niveau sonore (min/max) en fonctionnement normal : 43/57 dB, Intensif : 69 dB
- Débit d'air en évacuation selon la norme DIN/EN 61591
  fonctionnement normal : 420 m³/h
  position intensive : 730 m³/h

Confort/Sécurité
- **Home Connect** : contrôle à distance
- **cookConnect** : contrôle via la table de cuisson**
- **emotionLight Pro** : éclairage en halo
- **climateControl** : détection automatique des fumées, des vapeurs et des odeurs
- Commande touchControl avec affichage digital
- Aspiration périmétrale
- Booster temporisé
- Positions intensives avec retour automatique au bout de 6 minutes
- Variateur d'intensité lumineuse softLight
- Eclairage LED 2 x 3 W
- 2 filtres à graisse métalliques lavables au lave-vaisselle
- Témoin de saturation des filtres métalliques et à charbon actif
- En mode recyclage, installation sans cheminée possible

Données techniques
- Classe d'efficacité énergétique A sur une échelle allant de A++ à E
- Consommation énergétique moyenne : 37,2 kWh/an
- Classe d'efficacité ventilateur : A
- Classe d'efficacité éclairage : A
- Classe d'efficacité filtre à graisse : B
- Câble de raccordement : 1,3 m
- Puissance de raccordement : 150 W

Accessoires en option
- Kit de recyclage avec cheminée : **LZ10AFU00**
- Kit de recyclage sans cheminée : **LZ10AFT00**
- Filtre à charbon : **LZ10AFA00**

** Références des tables compatibles Home Connect et cookConnect : EX975KXW1E (écran TFT), EX975LVV1E (foyer central) et EX875LYV1E (dual lightSlider)

LC97FLV60 - noir inox
iQ500

A | Aspiration périmétrale | climateControl | LED | 90 cm

Design
- Hotte plate
- Verre

Puissance
- En mode évacuation ou recyclage
- 2 moteurs
- **Moteur iQdrive** : moteur induction à basse consommation
- Touches à 5 vitesses dont 2 intensives
- Niveau sonore (min/max) en fonctionnement normal : 44/57 dB, Intensif : 70 dB
- Débit d'air en évacuation selon la norme DIN/EN 61591
  fonctionnement normal : 410 m³/h
  position intensive : 710 m³/h

Confort/Sécurité
- **Home Connect** : contrôle à distance
- **cookConnect** : contrôle via la table de cuisson**
- **climateControl** : détection automatique des fumées, des vapeurs et des odeurs
- Commande touchControl avec affichage digital
- Aspiration périmétrale
- Booster temporisé
- Positions intensives avec retour automatique au bout de 6 minutes
- Variateur d'intensité lumineuse softLight
- Eclairage LED 2 x 3 W
- 2 filtres à graisse métalliques lavables au lave-vaisselle
- Témoin de saturation des filtres métalliques et à charbon actif
- En mode recyclage, installation sans cheminée possible

Données techniques
- Classe d'efficacité énergétique A sur une échelle allant de A++ à E
- Consommation énergétique moyenne : 38,4 kWh/an
- Classe d'efficacité ventilateur : A
- Classe d'efficacité éclairage : A
- Classe d'efficacité filtre à graisse : B
- Câble de raccordement : 1,3 m
- Puissance de raccordement : 143 W

Accessoires en option
- Kit de recyclage avec cheminée : **LZ10AFU00**
- Kit de recyclage sans cheminée : **LZ10AFT00**
- Filtre à charbon : **LZ10AFA00**

** Références des tables compatibles Home Connect et cookConnect : EX975KXW1E (écran TFT), EX975LVV1E (foyer central) et EX875LYV1E (dual lightSlider)

LC97FQP60 - noir inox
iQ500

A | Aspiration périmétrale | LED | 90 cm

Design
- Hotte plate
- Verre

Puissance
- En mode évacuation ou recyclage
- 2 moteurs
- **Moteur iQdrive** : moteur induction à basse consommation
- Touches à 5 vitesses dont 2 intensives
- Niveau sonore (min/max) en fonctionnement normal : 43/57 dB, Intensif : 69 dB
- Débit d'air en évacuation selon la norme DIN/EN 61591
  fonctionnement normal : 420 m³/h
  position intensive : 730 m³/h

Confort/Sécurité
- Commande touchControl
- Aspiration périmétrale
- Booster temporisé
- Positions intensives avec retour automatique au bout de 6 minutes
- Variateur d'intensité lumineuse softLight
- Eclairage LED 2 x 3 W
- 2 filtres à graisse métalliques lavables au lave-vaisselle
- Témoin de saturation des filtres métalliques et à charbon actif
- En mode recyclage, installation sans cheminée possible

Données techniques
- Classe d'efficacité énergétique A sur une échelle allant de A++ à E
- Consommation énergétique moyenne : 35 kWh/an
- Classe d'efficacité ventilateur : A
- Classe d'efficacité éclairage : A
- Classe d'efficacité filtre à graisse : B
- Câble de raccordement : 1,3 m
- Puissance de raccordement : 143 W

Accessoires en option
- Kit de recyclage avec cheminée : **LZ10AFU00**
- Kit de recyclage sans cheminée : **LZ10AFT00**
- Filtre à charbon : **LZ10AFA00**

LC91KWW60 - noir inox
iQ700

A+ | Aspiration périmétrale | climateControl | emotionLight Pro | LED | 90 cm

Design
- Hotte inclinée
- Verre

Puissance
- En mode évacuation ou recyclage
- 1 moteur
- **Moteur iQdrive** : moteur induction à basse consommation
- Touches à 5 vitesses dont 2 intensives
- Niveau sonore (min/max) en fonctionnement normal : 41/56 dB, Intensif : 69 dB
- Débit d'air en évacuation selon la norme DIN/EN 61591
  fonctionnement normal : 530 m³/h
  position intensive : 950 m³/h

Confort/Sécurité
- **Home Connect** : contrôle à distance
- **cookConnect** : contrôle via la table de cuisson**
- **emotionLight Pro** : éclairage en halo
- **climateControl** : détection automatique des fumées, des vapeurs et des odeurs
- Commande touchControl avec affichage digital
- Aspiration périmétrale
- Booster temporisé
- Positions intensives avec retour automatique au bout de 6 minutes
- Variateur d'intensité lumineuse softLight
- Eclairage LED 2 x 3 W
- 2 filtres à graisse métalliques lavables au lave-vaisselle
- Témoin de saturation des filtres métalliques et à charbon actif
- En mode recyclage, installation sans cheminée possible

Données techniques
- Classe d'efficacité énergétique A+ sur une échelle allant de A++ à E
- Consommation énergétique moyenne : 30,1 kWh/an
- Classe d'efficacité ventilateur : A
- Classe d'efficacité éclairage : A
- Classe d'efficacité filtre à graisse : B
- Câble de raccordement : 1,3 m
- Puissance de raccordement : 270 W

Accessoires en option
- Kit de recyclage avec cheminée : **LZ10AKU00**
- Kit de recyclage sans cheminée : **LZ10AKT00**
- Filtre à charbon : **LZ10AKA00**

** Références des tables compatibles Home Connect et cookConnect : EX975KXW1E (écran TFT), EX975LVV1E (foyer central) et EX875LYV1E (dual lightSlider)

Schémas :

LC91KWW60

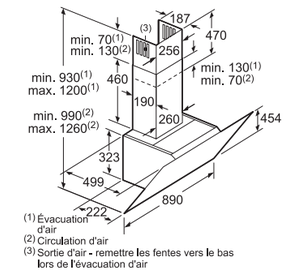

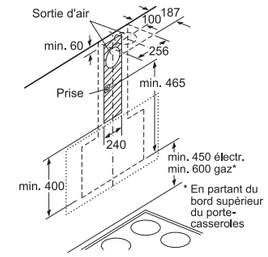

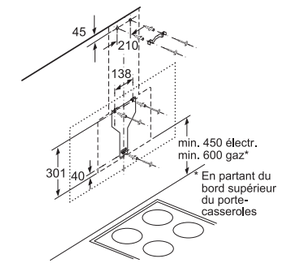

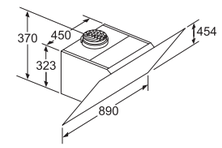

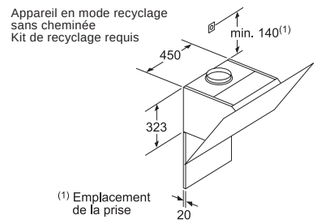

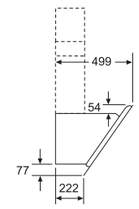

Toutes les dimensions sont en millimètres.

Schémas :

LC98KLV60
LC98KLP60

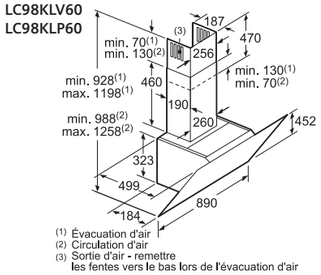

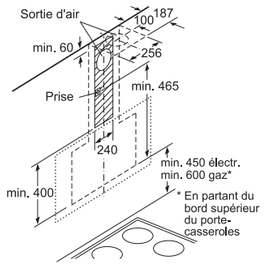

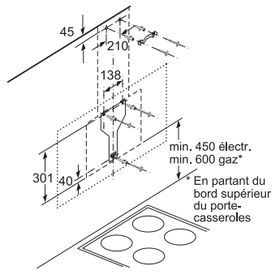

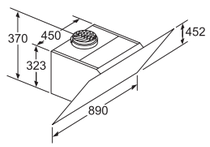

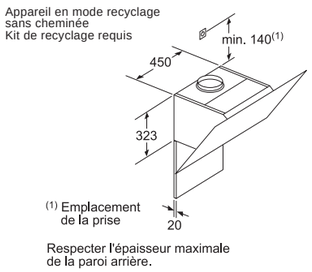

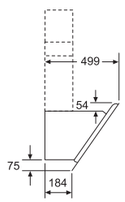

Toutes les dimensions sont en millimètres.

LC98KLV60 - noir inox
iQ500

A+ | Aspiration périmétrale | LED | softLight | ◄ 90 cm ►

Design
- Hotte inclinée
- Verre

Puissance
- En mode évacuation ou recyclage
- 1 moteur
- **Moteur iQdrive** : moteur induction à basse consommation
- Touches à 5 vitesses dont 2 intensives
- Niveau sonore (min/max) en fonctionnement normal : 41/55 dB, Intensif : 67 dB
- Débit d'air en évacuation selon la norme DIN/EN 61591
  fonctionnement normal : 490 m³/h
  position intensive : 840 m³/h

Confort/Sécurité
- **Home Connect** : contrôle à distance
- **cookConnect** : contrôle via la table de cuisson**
- **climateControl** : détection automatique des fumées, des vapeurs et des odeurs
- Commande touchControl avec affichage digital
- Aspiration périmétrale
- Positions intensives avec retour automatique au bout de 6 minutes
- Booster temporisé
- Variateur d'intensité lumineuse softLight
- Eclairage LED 2 x 3 W
- 2 filtres à graisse métalliques lavables au lave-vaisselle
- Témoin de saturation des filtres métalliques et à charbon actif
- En mode recyclage, installation sans cheminée possible

Données techniques
- Classe d'efficacité énergétique A+ sur une échelle allant de A++ à E
- Consommation énergétique moyenne : 25,2 kWh/an
- Classe d'efficacité ventilateur : A
- Classe d'efficacité éclairage : A
- Classe d'efficacité filtre à graisse : B
- Câble de raccordement : 1,3 m
- Puissance de raccordement : 163 W

Accessoires en option
- Kit de recyclage avec cheminée : **LZ10AKU00**
- Kit de recyclage sans cheminée : **LZ10AKT00**
- Filtre à charbon : **LZ10AKA00**

** Références des tables compatibles Home Connect et cookConnect : EX975KXW1E (écran TFT), EX975LVV1E (foyer central) et EX875LYV1E (dual lightSlider)

LC98KLP60 - noir inox
iQ500

A+ | Aspiration périmétrale | LED | softLight | ◄ 90 cm ►

Design
- Hotte inclinée
- Verre

Puissance
- En mode évacuation ou recyclage
- 1 moteur
- **Moteur iQdrive** : moteur induction à basse consommation
- Touches à 5 vitesses dont 2 intensives
- Niveau sonore (min/max) en fonctionnement normal : 41/55 dB, Intensif : 67 dB
- Débit d'air en évacuation selon la norme DIN/EN 61591
  fonctionnement normal : 490 m³/h
  position intensive : 840 m³/h

Confort/Sécurité
- Commande touchControl
- Aspiration périmétrale
- Positions intensives avec retour automatique au bout de 6 minutes
- Booster temporisé
- Variateur d'intensité lumineuse softLight
- Eclairage LED 2 x 3 W
- 2 filtres à graisse métalliques lavables au lave-vaisselle
- Témoin de saturation des filtres métalliques et à charbon actif
- En mode recyclage, installation sans cheminée possible

Données techniques
- Classe d'efficacité énergétique A+ sur une échelle allant de A++ à E
- Consommation énergétique moyenne : 25,2 kWh/an
- Classe d'efficacité ventilateur : A
- Classe d'efficacité éclairage : A
- Classe d'efficacité filtre à graisse : B
- Câble de raccordement : 1,3 m
- Puissance de raccordement : 163 W

Accessoires en option
- Kit de recyclage avec cheminée : **LZ10AKU00**
- Kit de recyclage sans cheminée : **LZ10AKT00**
- Filtre à charbon : **LZ10AKA00**

LC87KHM20 - blanc
LC87KHM60 - noir inox
iQ300

A | Aspiration périmétrale | LED | softLight | ◄ 80 cm ►

Design
- Hotte inclinée
- Verre

Puissance
- En mode évacuation ou recyclage
- 1 moteur
- Touches à variateur de puissance à 4 vitesses dont 1 intensive
- Niveau sonore (min/max) en fonctionnement normal : 48/56 dB, Intensif : 65 dB
- Débit d'air en évacuation selon la norme DIN/EN 61591
  fonctionnement normal : 420 m³/h
  position intensive : 680 m³/h

Confort/Sécurité
- Commande touchControl
- Aspiration périmétrale
- Positions intensives avec retour automatique au bout de 6 minutes
- Eclairage LED 2 x 3 W
- 2 filtres à graisse métalliques lavables au lave-vaisselle
- En mode recyclage, installation sans cheminée possible

Données techniques
- Classe d'efficacité énergétique A sur une échelle allant de A++ à E
- Consommation énergétique moyenne : 51 kWh/an
- Classe d'efficacité ventilateur : A
- Classe d'efficacité éclairage : A
- Classe d'efficacité filtre à graisse :C
- Câble de raccordement : 1,3 m
- Puissance de raccordement : 263 W

Accessoires en option
- Kit de recyclage avec cheminée : **LZ10AKU00**
- Kit de recyclage sans cheminée : **LZ10AKT00**
- Filtre à charbon : **LZ10AKA00**

Existe aussi en noir

Les filtres à charbon Siemens

Lors d'une installation en recyclage, les filtres à charbons sont indispensables pour filtrer les odeurs.

Les filtres à charbon
Les filtres à charbon actif filtrent jusqu'à 85% des odeurs et ont une durée de vie d'au moins 6 mois, en fonction de l'utilisation de la hotte.

Les filtres cleanAir : les filtres haute performance Siemens.
Leur surface de filtration particulièrement importante leur permet de filtrer jusqu'à 95% des odeurs. Ils ont une durée de vie plus longue, entre 12 et 24 mois. De plus, les performances d'aspiration et de bruit sont similaires à une installation en évacuation.

Les filtres régénérants
Ils viennent remplacer les filtres précédents avec une particularité supplémentaire : leur durée de vie jusqu'à 10 ans. Leur secret, un passage au four à 200°C pendant 2 heures tous les 3 à 4 mois.

Quel filtre acheter lors de l'installation ?
Au premier achat, un kit de recyclage ou un module cleanAir est nécessaire. Il comprend tous les éléments nécessaires à l'installation. Ensuite, seuls les filtres sont à remplacer.

L'aspiration périmétrale.
Plus efficace et plus silencieuse, l'aspiration périmétrale, issue du monde professionnel, offre des performances exceptionnelles. Les panneaux en inox ou en verre qui recouvrent les filtres dirigent la fumée vers les côtés. Celle-ci est ensuite aspirée par les fentes étroites en périphérie. Le débit d'air est ainsi accéléré. Les panneaux et le filtre forment une seule pièce, maniable facilement et lavable au lave-vaisselle.

Schémas :

LC87KHM.0

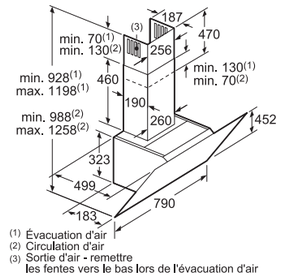

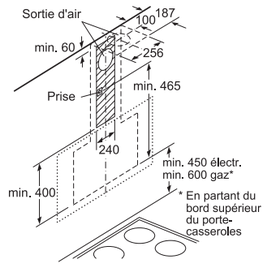

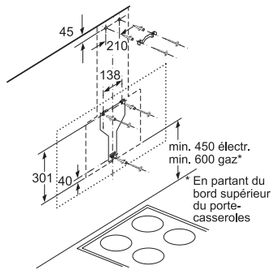

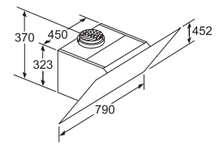

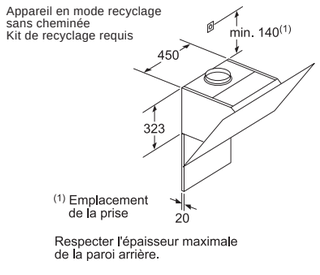

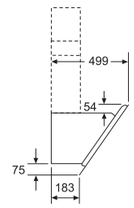

Toutes les dimensions sont en millimètres.

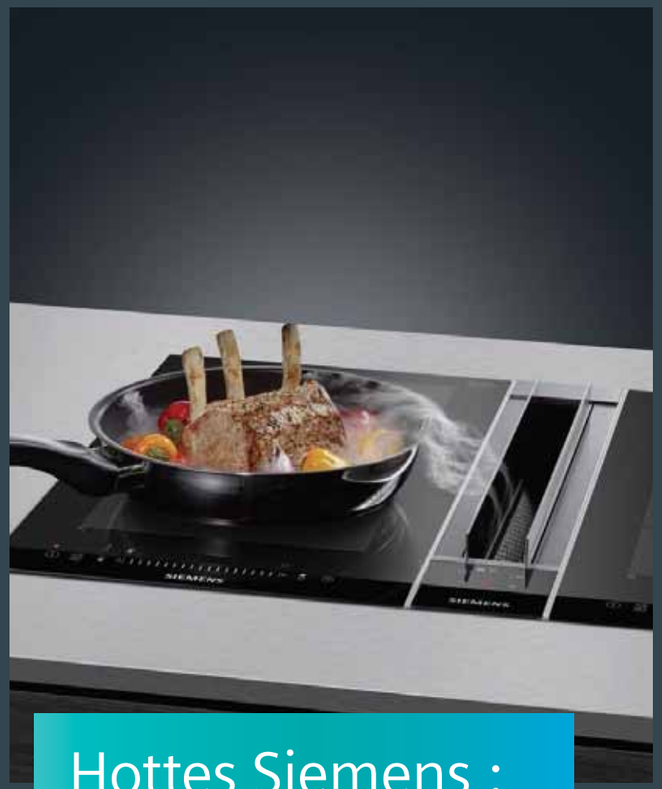

Hottes Siemens : la performance.

Moteur iQdrive
Les hottes Siemens sont équipées de moteurs à induction iQDrive, qui offrent les meilleures performances d'extraction, tout en silence.

Niveau sonore
Les hottes Siemens sont extrêmement silencieuses avec un niveau sonore à partir de 41 dB, soit l'équivalent d'un lave-vaisselle.

Extraction
Avec une puissance d'extraction maximale jusqu'à 780 m³/h en mode normal et 980 m³/h en mode intensif, les hottes Siemens sont particulièrement efficaces et garantissent une atmosphère saine dans la cuisine.

Filtration des graisses
Les meilleures hottes Siemens sont équipées de filtres à graisses de niveaux A et B, qui évitent les projections lors de la cuisson et aident à garder un plan de cuisson propre.

Eclairage
L'éclairage de la surface de cuisson est amélioré par l'utilisation des LED, qui créent également une atmosphère chaleureuse et ajoutent une touche de modernité à la cuisine.
La majorité des hottes Siemens ont une température de 3500 k.

LF16VA570
iQ700 - Hotte modulAir system

A+ iQdrive

Design
- Hotte de plan de travail
- Installation uniquement avec table ou domino profilé inox

Puissance
- En mode évacuation ou recyclage
- **Moteur iQdrive** : moteur induction à basse consommation
- Variateur de puissance à 4 vitesses dont 1 intensive
- Niveau sonore (min/max) en fonctionnement normal : 62/67 dB
- Débit d'air en évacuation selon la norme DIN/EN 61591
  fonctionnement normal : 540 m³/h
  position intensive : 600 m³/h

Confort/Sécurité
- Bandeau de commande touchControl
- Positions intensives avec retour automatique au bout de 6 minutes
- Fonction arrêt différé de 15 minutes après la cuisson
- Témoin de saturation des filtres métalliques et à charbon actif
- 1 filtre à graisse métallique lavable au lave-vaisselle
- Pour l'utilisation de la hotte en recyclage, un module de recyclage (en option) est nécessaire
- Pour l'utilisation de la hotte avec une table gaz, il est nécessaire de l'installer avec un déflecteur
- Classe d'efficacité énergétique A+ sur une échelle allant de A++ à E
- Consommation énergétique moyenne : 37,4 kWh/an
- Classe d'efficacité ventilateur : A
- Classe d'efficacité filtre à graisse : C
- Câble de raccordement : 1,3 m
- Puissance de raccordement : 145 W

Accessoires en option
- Filtre à charbon actif régénérant : **LZ58000**
  Durée de vie jusqu'à 10 ans
- Déflecteur de gaz : **LZ58010**
  Obligatoire en cas d'installation de la hotte avec une table ou un domino gaz

Nouveau

LD97DBM60 - verre
iQ700

A | Aspiration périmétrale | LED | 90 cm

Design
- Hotte verre
- Installation standard ou à fleur

Puissance
- En mode évacuation ou recyclage
- 1 moteur
- Commande touchControl, 5 vitesses dont 2 intensives
- Position intensive avec retour automatique après 5 ou 10 minutes, au choix
- Niveau sonore (min/max) en fonctionnement normal : 43/62 dB, Intensif : 67 dB
- Débit d'air en évacuation selon la norme DIN/EN 61591
  fonctionnement normal : 530 m³/h
  position intensive : 750 m³/h

Confort/Sécurité
- Aspiration périmétrale
- Commandes électroniques
- Hauteur d'élévation 300 mm
- Ventilation automatique par intermittence pendant 10 min après utilisation
- Eclairage LED 1 x 7W
- 2 filtre à graisse métallique lavable au lave-vaisselle
- Témoin de saturation du filtre métallique et à charbon actif

Données techniques
- Classe d'efficacité énergétique A sur une échelle allant de A++ à E
- Consommation énergétique moyenne : 53,5 kWh/an
- Classe d'efficacité ventilateur : A
- Classe d'efficacité éclairage : A
- Classe d'efficacité filtre à graisse : D
- Câble de raccordement : 1,5 m
- Puissance de raccordement : 317 W
- En mode recyclage pas de combinaison possible avec les tables gaz

Accessoires en option
- Kit de recyclage régénérant : **LZ29IDP00**
- Kit pour moteur déporté : **LZ29IDM00**

Nouveau

LD96DAM50 - inox
iQ500

B | Aspiration périmétrale | LED | 90 cm

Design
- Hotte inox
- Installation standard ou à fleur

Puissance
- En mode évacuation ou recyclage
- 1 moteur
- Commande touchControl, Bandeau de commande metalTouch, 5 vitesses dont 2 intensives
- Position intensive avec retour automatique après 5 ou 10 minutes, au choix
- Niveau sonore (min/max) en fonctionnement normal : 45/59 dB, Intensif : 68 dB
- Débit d'air en évacuation selon la norme DIN/EN 61591
  fonctionnement normal : 430 m³/h
  position intensive : 690 m³/h

Confort/Sécurité
- Aspiration périmétrale
- Commandes électroniques
- Hauteur d'élévation 300 mm
- Ventilation automatique par intermittence pendant 10 min après utilisation
- Eclairage LED 1 x 7W
- 2 filtre à graisse métallique lavable au lave-vaisselle
- Témoin de saturation du filtre métallique et à charbon actif

Données techniques
- Classe d'efficacité énergétique B sur une échelle allant de A++ à E
- Consommation énergétique moyenne : 63,3 kWh/an
- Classe d'efficacité ventilateur : A
- Classe d'efficacité éclairage : A
- Classe d'efficacité filtre à graisse : D
- Câble de raccordement : 1,5 m
- Puissance de raccordement : 267 W
- En mode recyclage pas de combinaison possible avec les tables gaz

Accessoires en option
- Kit de recyclage régénérant : **LZ29IDP00**
- Kit pour moteur déporté : **LZ29IDM00**

Flasher ce QR code pour télécharger la brochure d'installation **modulAir system** ou rendez-vous sur siemens-home.bsh-group.fr/brochure-modulair

Schémas :

LF16VA570

Toutes les dimensions sont en millimètres.

LD97DBM60
LD96DAM50

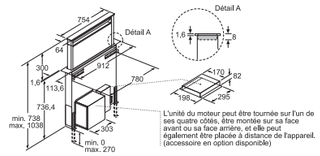

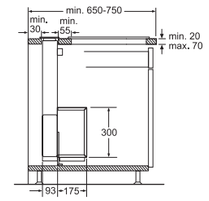

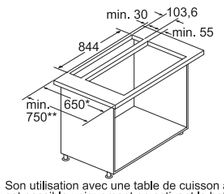

Son utilisation avec une table de cuisson à gaz est possible uniquement en activant la hotte de ventilation. Puissance maximale totale 13,4 kW.
* 650 mm de profondeur uniquement en combinaison avec des tables de cuisson étroites.
** min. 750 mm pour des tables de cuisson avec 500 mm de profondeur de découpe.

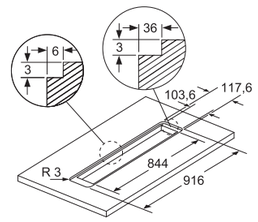

Pour les montages affleurants des plans de travail en pierre et en granit

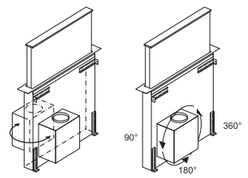

L'unité moteur peut être tournée sur n'importe lequel de ses quatre côtés, et peut être montée sur sa face avant ou arrière.

L'unité moteur peut être montée au maximum à 3 m de distance de l'appareil.
(Accessoire en option disponible)

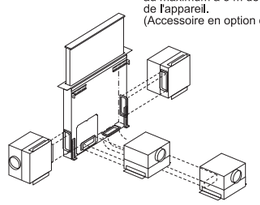

LF16RH560 - inox
iQ700

LED Illumination | Aspiration périmétrale | ◂ 100 cm ▸

Design
- A fixer au plafond, au dessus de l'îlot de cuisson

Puissance
- En mode recyclage
- 2 moteurs à haute performance
- Variateur de puissance à 4 vitesses dont 1 intensive
- Positions intensives avec retour automatique au bout de 6 minutes
- Niveau sonore (min/max) en fonctionnement normal, mode recyclage : 57/70 dB
- Débit d'air en mode recyclage :
  Fonctionnement normal : 780 m³/h
  Position intensive : 850 m³/h

Confort/Sécurité
- Bandeau de commande avec touches et affichage digital
- Système de ventilation par intermittence pour purifier l'air après cuisson
- Fonction arrêt différé de 30 minutes après la cuisson
- Utilisation via télécommande
- Témoin de saturation des filtres métalliques et à charbon actif
- Aspiration périmétrale
- Eclairage LED 2 x 1 W
- Variateur d'intensité lumineuse
- 2 filtres à graisse métalliques lavables au lave-vaisselle

Données techniques
- Puissance de raccordement : 192 W

Accessoire en option
- Filtre à charbon actif : **LZ57P00**

LF959RA51 - inox
iQ700

A | Aspiration périmétrale | LED | ◂ 90 cm ▸

Design
- A fixer au plafond, au dessus de l'îlot de cuisson

Puissance
- En mode évacuation ou recyclage
- 1 moteur
- Variateur de puissance à 4 vitesses dont 1 intensive
- Niveau sonore (min/max) en fonctionnement normal : 49/63 dB
- Débit d'air en évacuation selon la norme DIN/EN 61591
  fonctionnement normal : 570 m³/h
  position intensive : 820 m³/h

Confort/Sécurité
- Télécommande fournie
- Aspiration périmétrale
- Position intensive avec retour automatique après 10 minutes
- Ventilation automatique par intermittence pendant 10 min après utilisation
- Eclairage LED 4 x 3 W
- 4 filtres à graisse métalliques lavables au lave-vaisselle
- Témoin électronique de saturation du filtre à graisse

Données techniques
- Classe d'efficacité énergétique A sur une échelle allant de A++ à E
- Consommation énergétique moyenne : 55,8 kWh/an
- Classe d'efficacité ventilateur : A
- Classe d'efficacité éclairage : A
- Classe d'efficacité filtre à graisse : C
- Câble de raccordement : 1,3 m
- Puissance de raccordement : 279 W

Accessoires en option
- **Module cleanAir, obligatoire en mode recyclage : LZ56700**
- Filtre charbon actif cleanAir : **LZ56200**

LF959RB51 - inox
LF959RB21 - Blanc
iQ700

A | Aspiration périmétrale | LED | ◂ 90 cm ▸

Design
- A fixer au plafond, au dessus de l'îlot de cuisson

Puissance
- En mode évacuation ou recyclage
- Variateur de puissance à 4 vitesses dont 1 intensive
- Niveau sonore (min/max) en fonctionnement normal : 49/64 dB
- Débit d'air en évacuation selon la norme DIN/EN 61591
  fonctionnement normal : 570 m³/h
  position intensive : 780 m³/h

Confort/Sécurité
- Commandes électroniques avec touches et affichage digital
- Utilisation via télécommande
- Aspiration périmétrale
- Ventilation automatique par intermittence pendant 10 min après utilisation
- Eclairage LED 4 x 3 W
- 3 filtres à graisse métalliques lavables au lave-vaisselle
- Témoin de saturation des filtres métalliques

Données techniques
- Classe d'efficacité énergétique A sur une échelle allant de A++ à E
- Consommation énergétique moyenne : 58,2 kWh/an
- Classe d'efficacité ventilateur : A
- Classe d'efficacité éclairage : A
- Classe d'efficacité filtre à graisse : E
- Câble de raccordement : 1,3 m
- Puissance de raccordement : 279 W

Accessoires en option
- **Module cleanAir, obligatoire en mode recyclage : LZ56700**
- Filtre charbon actif cleanAir : **LZ56200**

Existe en blanc

Schémas :

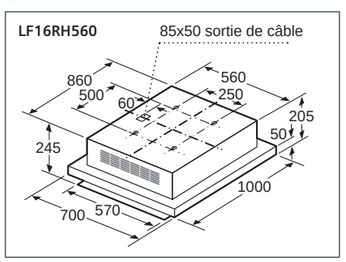

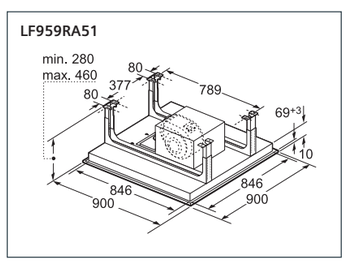

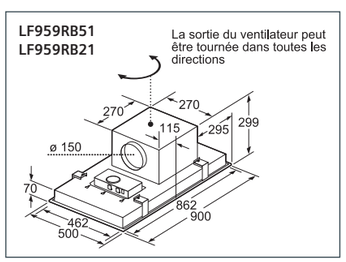

Toutes les dimensions sont en millimètres.

LF91BA582 - inox
iQ700

A | Aspiration périmétrale | LED | softLight | ◂ 90 cm ▸

Design
- Hotte îlot 90 cm

Puissance
- En mode évacuation ou recyclage
- **Moteur iQdrive** : moteur induction basse consommation
- Variateur de puissance à 5 vitesses dont 2 intensives
- Niveau sonore (min/max) en fonctionnement normal : 41/63 dB
- Débit d'air en évacuation selon la norme DIN/EN 61591
  fonctionnement normal : 570 m³/h
  position intensive : 710 m³/h

Confort/Sécurité
- Bandeau de commande avec commande touchControl et affichage digital
- Aspiration périmétrale
- **ClimateControl** : détection automatique des fumées, des vapeurs et des odeurs
- Position intensive avec retour automatique après 6 minutes
- Ventilation automatique par intermittence pendant 10 min après utilisation
- Booster temporisé
- Variateur d'intensité lumineuse softLight
- Eclairage LED 4 x 3 W
- 3 filtres à graisse métalliques lavables au lave-vaisselle

Données techniques
- Classe d'efficacité énergétique A sur une échelle allant de A++ à E
- Consommation énergétique moyenne : 39,6 kWh/an
- Classe d'efficacité ventilateur : A
- Classe d'efficacité éclairage : A
- Classe d'efficacité filtre à graisse : A
- Câble de raccordement : 1,3 m
- Puissance de raccordement : 272 W

Accessoires en option
- **Module cleanAir, obligatoire en mode recyclage : LZ57600**
- Filtre à charbon actif cleanAir : **LZ56200**

LF98GA542 - inox
iQ500

A | LED | softLight | ◂ 90 cm ▸

Design
- Hotte verre îlot

Puissance
- En mode évacuation ou recyclage
- 1 moteur
- Touches à 5 vitesses dont 2 intensives
- Niveau sonore (min/max) en fonctionnement normal : 46/57 dB
- Débit d'air en évacuation selon la norme DIN/EN 61591
  fonctionnement normal : 430 m³/h
  position intensive : 760 m³/h

Confort/Sécurité
- Ventilation automatique par intermittence pendant 10 min après utilisation
- Affichage digital
- Variateur d'intensité lumineuse softLight
- Eclairage LED 4 x 3 W
- 1 filtre à graisse métallique lavable au lave-vaisselle

Données techniques
- Classe d'efficacité énergétique A sur une échelle allant de A++ à E
- Consommation énergétique moyenne : 38,8 kWh/an
- Classe d'efficacité ventilateur : A
- Classe d'efficacité éclairage : A
- Classe d'efficacité filtre à graisse : B
- Câble de raccordement : 1,3 m
- Puissance de raccordement : 172 W

Accessoires en option
- Kit recyclage : **LZ53650**
- Filtre charbon actif : **LZ53251**

Schémas :

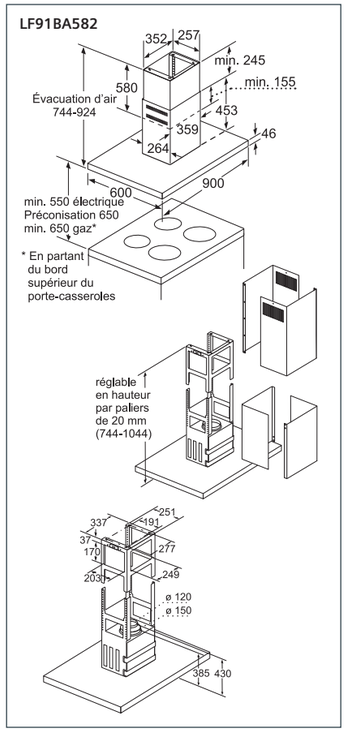

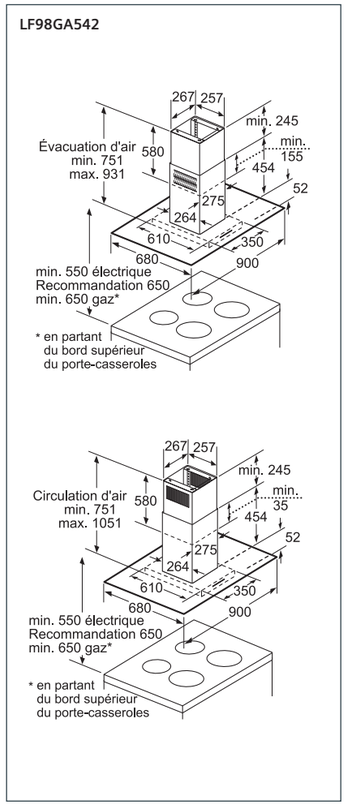

Toutes les dimensions sont en millimètres.

Schémas :

LC91BA582

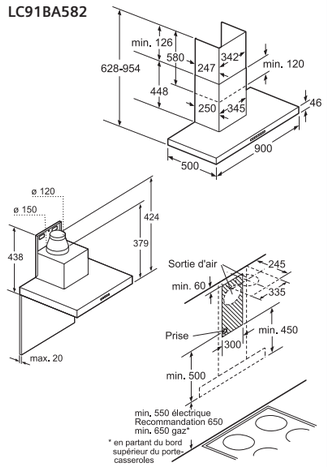

LC98BA572

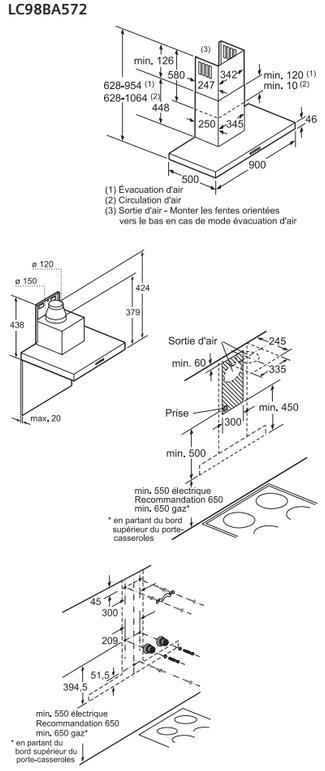

Toutes les dimensions sont en millimètres.

LC91BA582 - inox
iQ700

A | Aspiration périmétrale | cBmatsControl | iQdrive | LED | softLight | ◂ 90 cm ▸

Design
- Hotte box

Puissance
- En mode évacuation ou recyclage
- **Moteur iQdrive** : moteur induction basse consommation
- Variateur de puissance à 5 vitesses dont 2 intensives
- Niveau sonore (min/max) en fonctionnement normal : 45/66 dB
- Débit d'air en évacuation selon la norme DIN/EN 61591
  fonctionnement normal : 560 m³/h
  position intensive : 690 m³/h

Confort/Sécurité
- Bandeau de commande avec commande touchControl et affichage digital
- Aspiration périmétrale
- **ClimateControl** : détection automatique des fumées, des vapeurs et des odeurs
- Position intensive avec retour automatique après 6 minutes
- Ventilation automatique par intermittence pendant 10 min après utilisation
- Booster temporisé
- Variateur d'intensité lumineuse softLight
- Eclairage LED 3 x 3 W
- 3 filtres à graisse métalliques lavables au lave-vaisselle

Données techniques
- Classe d'efficacité énergétique A sur une échelle allant de A++ à E
- Consommation énergétique moyenne : 36,6 kWh/an
- Classe d'efficacité ventilateur : A
- Classe d'efficacité éclairage : A
- Classe d'efficacité filtre à graisse : A
- Câble de raccordement : 1,3 m
- Puissance de raccordement : 269 W

Accessoires en option
- **Module cleanAir, obligatoire en mode recyclage : LZ57300**
- Filtre charbon actif cleanAir : **LZ56200**
- Rallonge de cheminée :
  LZ12365 - mini : 1500 mm - maxi : 1945 mm
- Crédence en inox : **LZ50960**

LC98BA572 - inox
iQ700

A+ | iQdrive | LED | softLight | ◂ 90 cm ▸

Design
- Hotte box

Puissance
- En mode évacuation ou recyclage
- **Moteur iQdrive** : moteur induction basse consommation
- Variateur de puissance à 5 vitesses dont 2 intensives
- Niveau sonore (min/max) en fonctionnement normal : 46/55 dB
- Débit d'air en évacuation selon la norme DIN/EN 61591
  fonctionnement normal : 460 m³/h
  position intensive : 860 m³/h

Confort/Sécurité
- Bandeau de commande avec commande touchControl et affichage digital
- Position intensive avec retour automatique après 6 minutes
- Ventilation automatique par intermittence pendant 10 min après utilisation
- Booster temporisé
- Variateur d'intensité lumineuse softLight
- Eclairage LED 3 x 3 W
- 3 filtres à graisse métalliques lavables au lave-vaisselle

Données techniques
- Classe d'efficacité énergétique A+ sur une échelle allant de A++ à E
- Consommation énergétique moyenne : 37,2 kWh/an
- Classe d'efficacité ventilateur : A
- Classe d'efficacité éclairage : A
- Classe d'efficacité filtre à graisse : C
- Câble de raccordement : 1,3 m
- Puissance de raccordement : 169 W

Accessoires en option
- Kit de recyclage : **LZ53450**
- Filtre charbon actif : **LZ53451**
- Module de recyclage cleanAir : **LZ57300**
- Filtre charbon actif cleanAir : **LZ56200**
- Rallonge de cheminée :
  LZ12365 - mini : 1500 mm - maxi : 1945 mm
- Crédence en inox : **LZ50960**

LC91BE542 - inox
iQ500

A+ | iQdrive | LED | softLight | ◂ 90 cm ▸

Design
- Hotte box

Puissance
- En mode évacuation ou recyclage
- **Moteur iQdrive** : moteur induction à basse consommation
- Touches à 5 vitesses dont 2 intensives
- Niveau sonore (min/max) en fonctionnement normal : 44/62 dB
- Débit d'air en évacuation selon la norme DIN/EN 61591
  fonctionnement normal : 620 m³/h
  position intensive : 980 m³/h

Confort/Sécurité
- Position intensive avec retour automatique après 10 minutes
- Ventilation automatique par intermittence pendant 10 min après utilisation
- Affichage digital
- Booster temporisé
- Variateur d'intensité lumineuse softLight
- Eclairage LED 3 x 3 W
- Montage mural facile
- 3 filtres à graisse métalliques lavables au lave-vaisselle

Données techniques
- Classe d'efficacité énergétique A+ sur une échelle allant de A++ à E
- Consommation énergétique moyenne : 34,7 kWh/an
- Classe d'efficacité ventilateur : A
- Classe d'efficacité éclairage : A
- Classe d'efficacité filtre à graisse : C
- Câble de raccordement : 1,3 m
- Puissance de raccordement : 269 W

Accessoires en option
- Kit de recyclage : **LZ53450**
- Filtre à charbon actif : **LZ53451**
- Module de recyclage cleanAir : **LZ57300**
- Filtre charbon actif cleanAir : **LZ56200**
- Rallonge de cheminée :
  LZ12365 - mini : 1500 mm - maxi : 1945 mm
- Crédence en inox : **LZ50960**

LC97BF532 - 90 cm - inox
LC67BF532 - 60 cm - inox
iQ700

A+ | LED | ◂ 90 cm ▸

Design
- Hotte box

Puissance
- En mode évacuation ou recyclage
- **Moteur iQdrive** : moteur induction basse consommation
- Variateur de puissance à 4 vitesses dont 1 intensive
- Niveau sonore (min/max) en fonctionnement normal : 45/55 dB
- Débit d'air en évacuation selon la norme DIN/EN 61591
  fonctionnement normal : 460 m³/h
  position intensive : 730 m³/h

Confort/Sécurité
- Booster temporisé
- Eclairage LED 3 x 3 W
- 3 filtres à graisse métalliques lavables au lave-vaisselle

Données techniques
- Classe d'efficacité énergétique A+ sur une échelle allant de A++ à E
- Consommation énergétique moyenne : 32,5 kWh/an
- Classe d'efficacité ventilateur : A
- Classe d'efficacité éclairage : A
- Classe d'efficacité filtre à graisse : C
- Câble de raccordement : 1,3 m
- Puissance de raccordement : 139 W

Accessoires en option
- Kit de recyclage : **LZ53450**
- Filtre charbon actif : **LZ53451**
- Module de recyclage cleanAir : **LZ57300**
- Filtre charbon actif cleanAir : **LZ56200**
- Rallonge de cheminée :
  LZ12365 - mini : 1500 mm - maxi : 1945 mm
- Crédence en inox : **LZ50960**

Existe aussi en 60 cm

◂ 60 cm ▸

Caractéristiques identiques à la hotte LC97BF532 sauf :
- Niveau sonore (min/max) en fonctionnement normal : 47/58 dB
- Débit d'air max vitesse normale : 430 m³/h, intensive : 680 m³/h

Accessoires en option pour hotte 60 cm
- Kit de recyclage : **LZ53250**
- Filtre charbon actif : **LZ53251**
- Module de recyclage cleanAir : **LZ57000**
- Filtre charbon actif cleanAir : **LZ56200**
- Rallonge de cheminée :
  LZ12250 - mini : 1000 mm - maxi : 1445 mm
  LZ12350 - mini : 1500 mm - maxi : 1945 mm

Schémas :

LC91BE542
LC97BF532

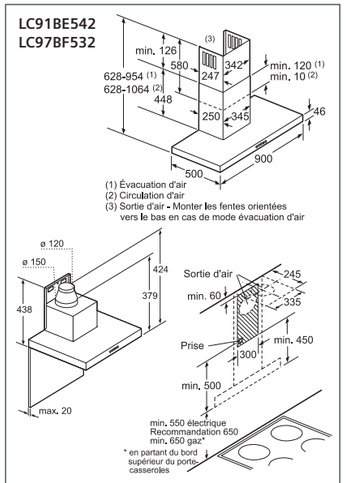

LC67BF532

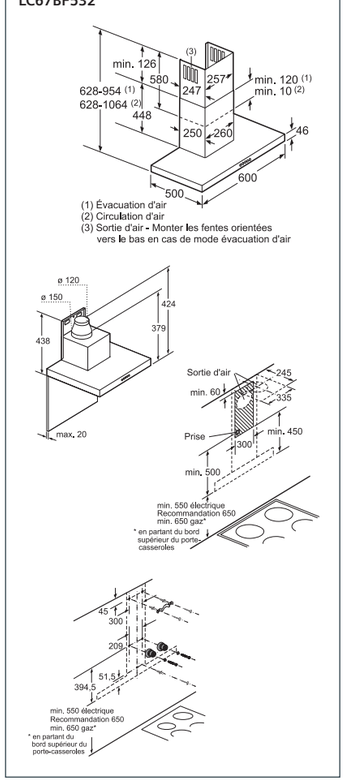

Toutes les dimensions sont en millimètres.

Harmonie des designs.
Avec leur bandeau de commande en verre noir et inox, les hottes box, slim et pyramide s'accordent harmonieusement avec les nouveaux fours iQ300 et iQ500.

Module recyclage cleanAir.
Très pratique, le nouveau module de recyclage cleanAir est intégré dans la cheminée et se fixe très facilement tout en haut de la cheminée ou en sortie moteur. D'une durée de vie de 12 à 24 mois, il neutralise 95% des odeurs pour un air frais et pur.

LZ10FXI00

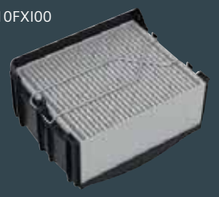

LC97BE532 - 90 cm - inox
LC67BB532 - 60 cm - inox
iQ300

A+ | LED | 90 cm

Design
- Hotte box

Puissance
- En mode évacuation ou recyclage
- **Moteur iQdrive** : moteur induction à basse consommation
- Touches à 4 vitesses dont 1 intensive
- Niveau sonore (min/max) en fonctionnement normal : 45/55 dB
- Débit d'air en évacuation selon la norme DIN/EN 61591
  fonctionnement normal : 460 m³/h
  position intensive : 730 m³/h

Confort/Sécurité
- Booster temporisé
- Eclairage LED 3 x 3 W
- Montage mural facile
- 3 filtres à graisse métalliques lavables au lave-vaisselle

Données techniques
- Classe d'efficacité énergétique A+ sur une échelle allant de A++ à E
- Consommation énergétique moyenne : 32,5 kWh/an
- Classe d'efficacité ventilateur : A
- Classe d'efficacité éclairage : A
- Classe d'efficacité filtre à graisse : C
- Câble de raccordement : 1,3 m
- Puissance de raccordement : 139 W

Accessoires en option pour hotte 90 cm
- Kit de recyclage : **LZ53450**
- Filtre charbon actif : **LZ53451**
- Module de recyclage cleanAir : **LZ57300**
- Filtre charbon actif cleanAir : **LZ56200**
- Rallonge de cheminée :
  LZ12365 - mini : 1500 mm - maxi : 1945 mm

Existe aussi en 60 cm

60 cm

Caractéristiques identiques à la hotte LC97BE532 sauf :
- Niveau sonore : mini = 54 dB(A), maxi = 58 dB(A) et 68 dB(A) avec Booster
- Débit d'air max vitesse normale : 440 m³/h, intensive : 690 m³/h

Accessoires en option pour hotte 60 cm
- Kit de recyclage : **LZ53250**
- Filtre charbon actif : **LZ53251**
- Module de recyclage cleanAir : **LZ57000**
- Filtre charbon actif cleanAir : **LZ56200**
- Rallonge de cheminée :
  LZ12250 - mini : 1000 mm - maxi : 1445 mm
  LZ12350 - mini : 1500 mm - maxi : 1945 mm

LC97BD532 - inox
iQ300

A+ | LED | 90 cm

Design
- Hotte box

Puissance
- En mode évacuation ou recyclage
- **Moteur iQdrive** : moteur induction basse consommation
- Variateur de puissance à 5 vitesses dont 2 intensives
- Niveau sonore (min/max) en fonctionnement normal : 46/55 dB
- Débit d'air en évacuation selon la norme DIN/EN 61591
  fonctionnement normal : 460 m³/h
  position intensive : 860 m³/h

Confort/Sécurité
- Bandeau de commande avec commande touchControl et affichage digital
- Position intensive avec retour automatique après 6 minutes
- Ventilation automatique par intermittence pendant 10 min après utilisation
- Booster temporisé
- Variateur d'intensité lumineuse softLight
- Eclairage LED 3 x 3 W
- 3 filtres à graisse métalliques lavables au lave-vaisselle

Données techniques
- Classe d'efficacité énergétique A+ sur une échelle allant de A++ à E
- Consommation énergétique moyenne : 37,2 kWh/an
- Classe d'efficacité ventilateur : A
- Classe d'efficacité éclairage : A
- Classe d'efficacité filtre à graisse : C
- Câble de raccordement : 1,3 m
- Puissance de raccordement : 169 W

Accessoires en option
- Kit de recyclage : **LZ53450**
- Filtre charbon actif : **LZ53451**
- Module de recyclage cleanAir : **LZ57300**
- Filtre charbon actif cleanAir : **LZ56200**
- Rallonge de cheminée :
  LZ12365 - mini : 1500 mm - maxi : 1945 mm
- Crédence en inox : **LZ50960**

LC97BC532 - inox
iQ300

A+ | LED | 90 cm

Design
- Hotte box

Puissance
- En mode évacuation ou recyclage
- **Moteur iQdrive** : moteur induction à basse consommation
- Touches à 4 vitesses dont 1 intensive
- Niveau sonore (min/max) en fonctionnement normal : 45/55 dB
- Débit d'air en évacuation selon la norme DIN/EN 61591
  fonctionnement normal : 460 m³/h
  position intensive : 730 m³/h

Confort/Sécurité
- Booster temporisé
- Eclairage LED 3 x 3 W
- Montage mural facile
- 3 filtres à graisse métalliques lavables au lave-vaisselle

Données techniques
- Classe d'efficacité énergétique A+ sur une échelle allant de A++ à E
- Consommation énergétique moyenne : 32,5 kWh/an
- Classe d'efficacité ventilateur : A
- Classe d'efficacité éclairage : A
- Classe d'efficacité filtre à graisse : C
- Câble de raccordement : 1,3 m
- Puissance de raccordement : 139 W

Accessoires en option
- Kit de recyclage : **LZ53450**
- Filtre charbon actif : **LZ53451**
- Module de recyclage cleanAir : **LZ57300**
- Filtre charbon actif cleanAir : **LZ56200**
- Rallonge de cheminée :
  LZ12365 - mini : 1500 mm - maxi : 1945 mm

Nouveau

LC97BHM50 - inox
iQ300

B | LED | 90 cm

Design
- Hotte Box

Puissance
- En mode évacuation ou recyclage
- 1 moteur
- Commande touchControl, variateur de puissance à 4 vitesses dont 1 intensive
- Niveau sonore (min/max) en fonctionnement normal : 52/65 dB, Intensif : 74 dB
- Débit d'air en évacuation selon la norme DIN/EN 61591
  fonctionnement normal : 450 m³/h
  position intensive : 710 m³/h

Confort/Sécurité
- Commande touchControl avec affichage digital
- Positions intensives avec retour automatique au bout de 6 minutes
- Eclairage LED 2 x 1,5 W
- 3 filtres à graisse métalliques lavables au lave-vaisselle

Données techniques
- Classe d'efficacité énergétique B sur une échelle allant de A++ à E
- Consommation énergétique moyenne : 59,5 kWh/an
- Classe d'efficacité ventilateur : A
- Classe d'efficacité éclairage : A
- Classe d'efficacité filtre à graisse : B
- Câble de raccordement : 1,3 m
- Puissance de raccordement : 255 W

Accessoires en option
- Kit de recyclage : **LZ10DXU00**
- Filtre charbon actif : **LZ10DXA00**
- Module de recyclage cleanAir : **LZ57000**
- Filtre charbon actif cleanAir : **LZ56200**
- Module cleanAir intégré : **LZ10FXI00**

Accessoires en option
- Rallonge de cheminée :
  LZ12250 - mini : 1000 mm - maxi : 1445 mm
  LZ12350 - mini : 1500 mm - maxi : 1945 mm

LC97BC532

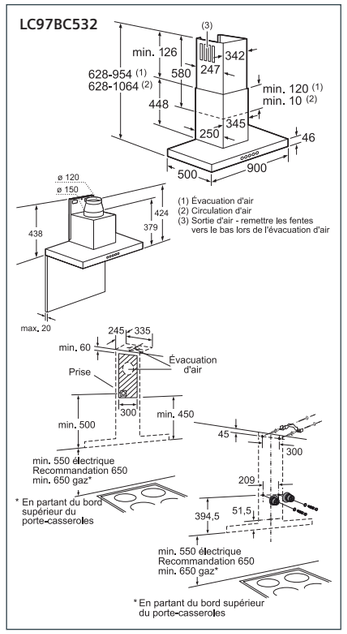

LC97BHM50

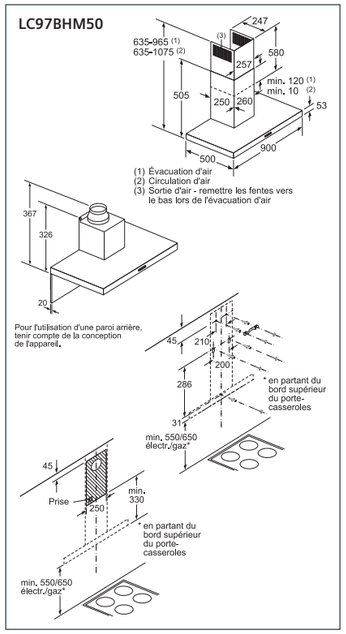

Schémas :

LC97BE532
LC97BD532

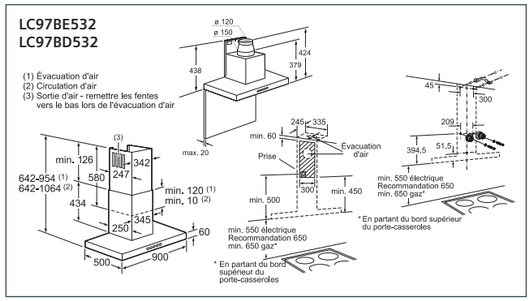

LC67BB532

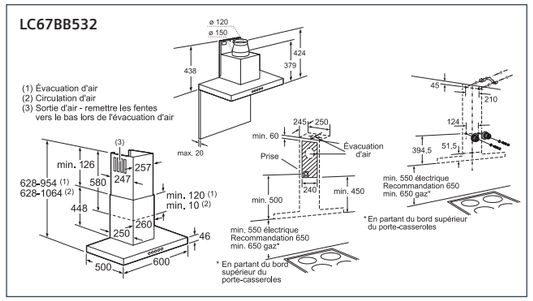

Toutes les dimensions sont en millimètres.

Schémas :

LC96BFM50
LC96BBC50

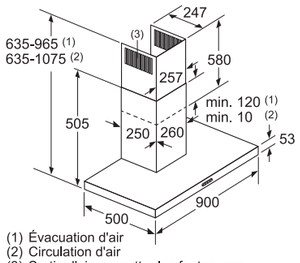

(1) Évacuation d'air
(2) Circulation d'air
(3) Sortie d'air - remettre les fentes vers le bas lors de l'évacuation d'air

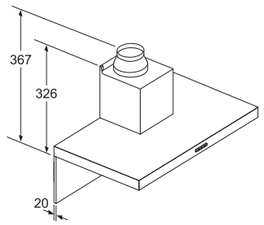

Pour l'utilisation d'une paroi arrière, tenir compte de la conception de l'appareil.

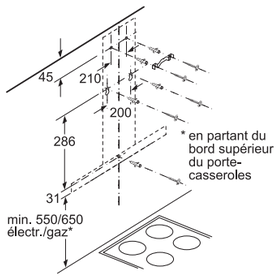

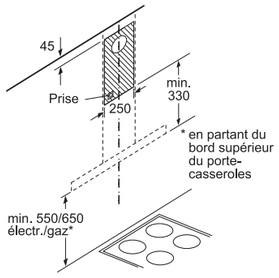

Nouveau

LC96BFM50 - inox
iQ300

A | LED | 90 cm

Design
- Hotte box

Puissance
- En mode évacuation ou recyclage
- 1 moteur
- Commande touchControl, variateur de puissance à 4 vitesses dont 1 intensive
- Niveau sonore (min/max) en fonctionnement normal : 48/60 dB, Intensif : 70 dB
- Débit d'air en évacuation selon la norme DIN/EN 61591
  fonctionnement normal : 360 m³/h
  position intensive : 580 m³/h

Confort/Sécurité
- Commande touchControl avec affichage digital
- Positions intensives avec retour automatique au bout de 6 minutes
- Eclairage LED 2 x 1,5 W
- 3 filtres à graisse métalliques lavables au lave-vaisselle

Données techniques
- Classe d'efficacité énergétique A sur une échelle allant de A++ à E
- Consommation énergétique moyenne : 43,9 kWh/an
- Classe d'efficacité ventilateur : A
- Classe d'efficacité éclairage : A
- Classe d'efficacité filtre à graisse : D
- Câble de raccordement : 1,3 m
- Puissance de raccordement : 220 W

Accessoires en option
- Kit de recyclage : **LZ10DXU00**
- Filtre charbon actif : **LZ10DXA00**
- Module de recyclage cleanAir : **LZ57000**
- Filtre charbon actif cleanAir : **LZ56200**
- Module cleanAir intégré : **LZ10FXI00**

Accessoires en option
- Rallonge de cheminée :
  LZ12250 - mini : 1000 mm - maxi : 1445 mm
  LZ12350 - mini : 1500 mm - maxi : 1945 mm

Nouveau

LC96BBC50 - inox
iQ100

A | LED | 90 cm

Design
- Hotte box

Puissance
- En mode évacuation ou recyclage
- 1 moteur
- Boutons poussoirs, 3 vitesses
- Niveau sonore en évacuation et fonctionnement normal (min/max) : 49/70 dB
- Débit d'air selon la norme DIN/EN 61591
  fonctionnement normal : 590 m³/h

Confort/Sécurité
- Eclairage LED 2 x 1,5 W
- 3 filtres à graisse métalliques lavables au lave-vaisselle

Données techniques
- Classe d'efficacité énergétique A sur une échelle allant de A++ à E
- Consommation énergétique moyenne : 43,4 kWh/an
- Classe d'efficacité ventilateur : A
- Classe d'efficacité éclairage : A
- Classe d'efficacité filtre à graisse : C
- Câble de raccordement : 1,3 m
- Puissance de raccordement : 220 W

Accessoires en option
- Kit de recyclage : **LZ10DXU00**
- Filtre charbon actif : **LZ10DXA00**
- Module de recyclage cleanAir : **LZ57000**
- Filtre charbon actif cleanAir : **LZ56200**
- Module cleanAir intégré : **LZ10FXI00**

Accessoires en option
- Rallonge de cheminée :
  LZ12250 - mini : 1000 mm - maxi : 1445 mm
  LZ12350 - mini : 1500 mm - maxi : 1945 mm

Toutes les dimensions sont en millimètres.

Nouveau

LC97AFM50 - inox et verre
iQ300

B | LED | 90 cm

Design
- Hotte verre

Puissance
- En mode évacuation ou recyclage
- 1 moteur
- Niveau sonore (min/max) en fonctionnement normal : 54/67 dB, Intensif : 74 dB
- Débit d'air en évacuation selon la norme DIN/EN 61591
  fonctionnement normal : 460 m³/h
  position intensive : 670 m³/h

Confort/Sécurité
- Commande touchControl avec affichage digital
- Positions intensives avec retour automatique au bout de 6 minutes
- Eclairage LED 2 x 1,5 W
- 1 filtre à graisse métallique lavable au lave-vaisselle

Données techniques
- Classe d'efficacité énergétique B sur une échelle allant de A++ à E
- Consommation énergétique moyenne : 57,3 kWh/an
- Classe d'efficacité ventilateur : A
- Classe d'efficacité éclairage : A
- Classe d'efficacité filtre à graisse : B
- Câble de raccordement : 1,3 m
- Puissance de raccordement : 255 W

Accessoires en option
- Kit de recyclage : **LZ10DXU00**
- Filtre charbon actif : **LZ10DXA00**
- Module de recyclage cleanAir : **LZ57000**
- Filtre charbon actif cleanAir : **LZ56200**
- Module cleanAir intégré : **LZ10FXI00**
- Rallonge de cheminée :
  LZ12250 - mini : 1000 mm - maxi : 1445 mm
  LZ12350 - mini : 1500 mm - maxi : 1945 mm

Nouveau

LC96QFM50 - inox
iQ300

A | LED | 90 cm

Design
- Hotte pyramidale

Puissance
- En mode évacuation ou recyclage
- 1 moteur
- Commande touchControl, variateur de puissance à 4 vitesses dont 1 intensive
- Niveau sonore (min/max) en fonctionnement normal : 48/61 dB, Intensif : 70 dB
- Débit d'air en évacuation selon la norme DIN/EN 61591
  fonctionnement normal : 380 m³/h
  position intensive : 610 m³/h

Confort/Sécurité
- Commande touchControl avec affichage digital
- Positions intensives avec retour automatique au bout de 6 minutes
- Eclairage LED 2 x 1,5 W
- 3 filtres à graisse métalliques lavables au lave-vaisselle

Données techniques
- Classe d'efficacité énergétique A sur une échelle allant de A++ à E
- Consommation énergétique moyenne : 39,9 kWh/an
- Classe d'efficacité ventilateur : A
- Classe d'efficacité éclairage : A
- Classe d'efficacité filtre à graisse : C
- Câble de raccordement : 1,3 m
- Puissance de raccordement : 220 W

Accessoires en option
- Kit de recyclage : **LZ10DXU00**
- Filtre charbon actif : **LZ10DXA00**
- Module de recyclage cleanAir : **LZ57000**
- Filtre charbon actif cleanAir : **LZ56200**
- Module cleanAir intégré : **LZ10FXI00**
- Rallonge de cheminée :
  LZ12250 - mini : 1000 mm - maxi : 1445 mm
  LZ12350 - mini : 1500 mm - maxi : 1945 mm

Schémas :

LC97AFM50

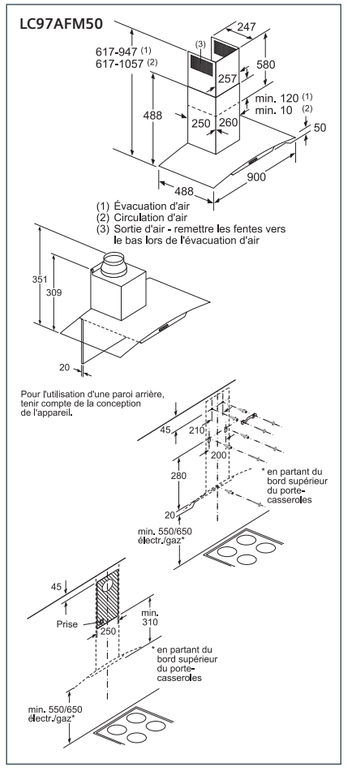

(1) Évacuation d'air
(2) Circulation d'air
(3) Sortie d'air - remettre les fentes vers le bas lors de l'évacuation d'air

LC96QFM50

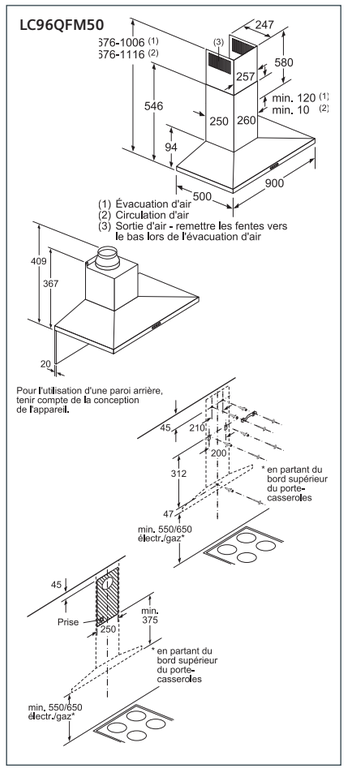

(1) Évacuation d'air
(2) Circulation d'air
(3) Sortie d'air - remettre les fentes vers le bas lors de l'évacuation d'air

Toutes les dimensions sont en millimètres.

Nouveau

LC96QBC50 - inox
iQ100

A | LED | 90 cm

Design
- Hotte pyramidale

Puissance
- En mode évacuation ou recyclage
- 1 moteur
- Boutons poussoirs, 3 vitesses
- Niveau sonore en évacuation et fonctionnement normal (min/max) : 48/70 dB
- Débit d'air selon la norme DIN/EN 61591 fonctionnement normal : 600 m³/h

Confort/Sécurité
- Eclairage LED 2 x 1,5 W
- 3 filtres à graisse métalliques lavables au lave-vaisselle

Données techniques
- Classe d'efficacité énergétique A sur une échelle allant de A++ à E
- Consommation énergétique moyenne : 38,7 kWh/an
- Classe d'efficacité ventilateur : A
- Classe d'efficacité éclairage : A
- Classe d'efficacité filtre à graisse : C
- Câble de raccordement : 1,3 m
- Puissance de raccordement : 220 W

Accessoires en option
- Kit de recyclage : **LZ10DXU00**
- Filtre charbon actif : **LZ10DXA00**
- Module de recyclage cleanAir : **LZ57000**
- Filtre charbon actif cleanAir : **LZ56200**
- Module cleanAir intégré : **LZ10FXI00**
- Rallonge de cheminée :
  LZ12250 - mini : 1000 mm - maxi : 1445 mm
  LZ12350 - mini : 1500 mm - maxi : 1945 mm

Nouveau

LC94PBC50 - inox
iQ100

C | LED | 90 cm

Design
- Hotte pyramidale

Puissance
- En mode évacuation ou recyclage
- 1 moteur
- Boutons poussoirs, 3 vitesses
- Niveau sonore en évacuation et fonctionnement normal (min/max) : 50/65 dB
- Débit d'air selon la norme DIN/EN 61591 fonctionnement normal : 360 m³/h

Confort/Sécurité
- Eclairage LED 2 x 1,5 W
- 3 filtres à graisse métalliques lavables au lave-vaisselle

Données techniques
- Classe d'efficacité énergétique C sur une échelle allant de A++ à E
- Consommation énergétique moyenne : 51,3 kWh/an
- Classe d'efficacité ventilateur : E
- Classe d'efficacité éclairage : A
- Classe d'efficacité filtre à graisse : D
- Câble de raccordement : 1,3 m
- Puissance de raccordement : 100 W

Accessoires en option
- Kit de recyclage : **LZ52750**
- Filtre charbon actif : **LZ52751**

Nouveau

LC64PBC50 - inox
iQ100

C | LED | 60 cm

Design
- Hotte pyramidale

Puissance
- En mode évacuation ou recyclage
- 1 moteur
- Boutons poussoirs, 3 vitesses
- Niveau sonore en évacuation et fonctionnement normal (min/max) : 50/66 dB
- Débit d'air selon la norme DIN/EN 61591 fonctionnement normal : 360 m³/h

Confort/Sécurité
- Eclairage LED 2 x 1,5 W
- 2 filtres à graisse métalliques lavables au lave-vaisselle

Données techniques
- Classe d'efficacité énergétique C sur une échelle allant de A++ à E
- Consommation énergétique moyenne : 51,4 kWh/an
- Classe d'efficacité ventilateur : E
- Classe d'efficacité éclairage : A
- Classe d'efficacité filtre à graisse : C
- Câble de raccordement : 1,3 m
- Puissance de raccordement : 100 W

Accessoires en option
- Kit de recyclage : **LZ52750**
- Filtre charbon actif : **LZ52751**

Schémas :

LC96QBC50

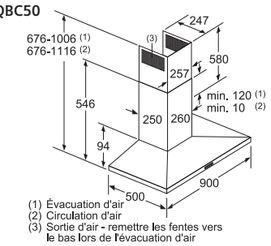

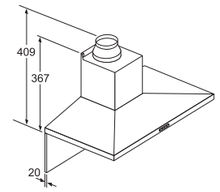

Pour l'utilisation d'une paroi arrière, tenir compte de la conception de l'appareil.

LC94PBC50

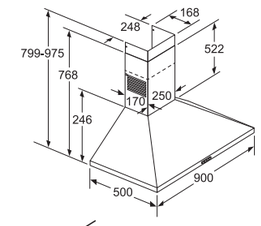

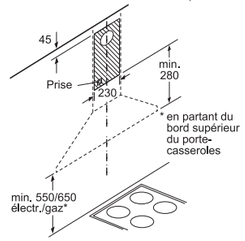

LC64PBC50

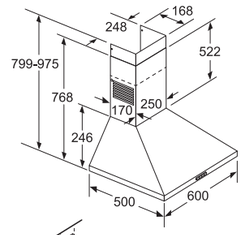

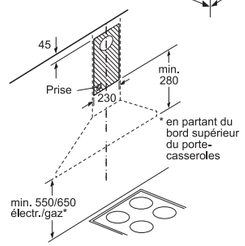

Toutes les dimensions sont en millimètres.

Grâce aux kits de suspension, la hotte télescopique peut être complètement dissimulée dans un placard, et même son bandeau de finition disparaîtra, pour ne laisser apparaître qu'une cuisine très épurée, sans aucune aspérité.

Tous les modèles présentés page 94 et page 95 sont livrés avec un bandeau de finition.

Voir accessoires p.217

Flasher ce QR code pour découvrir le montage d'une hotte tiroir avec **kit de suspension.**

LI67SA680 - noir inox - 60 cm
iQ700

A | LED | 60 cm

Design
- Hotte télescopique

Puissance
- En mode évacuation ou recyclage
- 2 moteurs
- **Moteur iQdrive** : moteur induction à basse consommation
- Commande touchControl, 5 vitesses dont 2 intensives
- Niveau sonore (min/max) en fonctionnement normal : 40/54 dB
- Débit d'air en évacuation selon la norme DIN/EN 61591
  fonctionnement normal : 400 m³/h
  position intensive : 700 m³/h

Confort/Sécurité
- **climateControl** : détection automatique des fumées, des vapeurs et des odeurs
- Positions intensives avec retour automatique au bout de 6 minutes
- Eclairage LED 2 x 3 W
- 2 filtres à graisse métalliques lavables au lave-vaisselle

Données techniques
- Classe d'efficacité énergétique A sur une échelle allant de A++ à E
- Consommation énergétique moyenne : 34,1 kWh/an
- Classe d'efficacité ventilateur : A
- Classe d'efficacité éclairage : A
- Classe d'efficacité filtre à graisse : B
- Câble de raccordement : 1,75 m
- Puissance de raccordement : 146 W

Accessoires en option
- Kit de recyclage : **LZ45650**
- Filtre à charbon actif : **LZ45610**
- Cadre d'abaissement : **LZ46600**

LI67RC540 - 60 cm iQ500

A | LED | 60 cm

Design
- Hotte télescopique

Puissance
- En mode évacuation ou recyclage
- 2 moteurs
- **Moteur iQdrive** : moteur induction à basse consommation
- Touches, 5 vitesses dont 2 intensives
- Niveau sonore (min/max) en fonctionnement normal : 43/55 dB
- Débit d'air en évacuation selon la norme DIN/EN 61591
  fonctionnement normal : 390 m³/h
  position intensive : 710 m³/h

Confort/Sécurité
- Positions intensives avec retour automatique au bout de 6 minutes
- Eclairage LED 2 x 3 W
- 2 filtres à graisse métalliques lavables au lave-vaisselle

Données techniques
- Classe d'efficacité énergétique A sur une échelle allant de A++ à E
- Consommation énergétique moyenne : 35,4 kWh/an
- Classe d'efficacité ventilateur : A
- Classe d'efficacité éclairage : A
- Classe d'efficacité filtre à graisse : B
- Câble de raccordement : 1,75 m
- Puissance de raccordement : 146 W

Accessoires en option
- Kit de recyclage : **LZ45650**
- Filtre à charbon actif : **LZ45610**
- Cadre d'abaissement : **LZ46600**

Schémas :

LI67SA680
LI67RC540

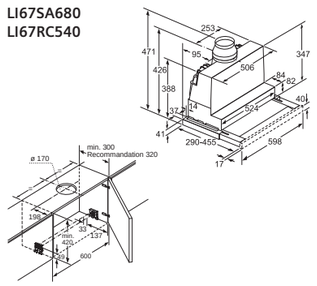

Toutes les dimensions sont en millimètres.

LI97SA530 - 90 cm iQ300

A | LED | 90 cm

Design
- Hotte télescopique

Puissance
- En mode évacuation ou recyclage
- 2 moteurs
- **Moteur iQdrive** : moteur induction à basse consommation
- Touches, variateur de puissance à 4 vitesses dont 1 intensive
- Niveau sonore (min/max) en fonctionnement normal : 43/55 dB
- Débit d'air en évacuation selon la norme DIN/EN 61591
  fonctionnement normal : 420 m³/h
  position intensive : 740 m³/h

Confort/Sécurité
- Positions intensives avec retour automatique au bout de 6 minutes
- Eclairage LED 2 x 3 W
- 3 filtres à graisse métalliques lavables au lave-vaisselle

Données techniques
- Classe d'efficacité énergétique A sur une échelle allant de A++ à E
- Consommation énergétique moyenne : 35,1 kWh/an
- Classe d'efficacité ventilateur : A
- Classe d'efficacité éclairage : A
- Classe d'efficacité filtre à graisse : B
- Câble de raccordement : 1,75 m
- Puissance de raccordement : 146 W

Accessoires en option
- Kit de recyclage : **LZ45650**
- Filtre à charbon actif : **LZ45610**
- Cadre d'abaissement : **LZ49600**
- Kit de montage pour amoire de 90 cm de large : **LZ49200**

LI64MA530 - 60 cm iQ300

A | LED | 60 cm

Design
- Hotte télescopique

Puissance
- En mode évacuation ou recyclage
- 1 moteur
- **Moteur iQdrive** : moteur induction à basse consommation
- Touches, variateur de puissance à 4 vitesses dont 1 intensive
- Niveau sonore (min/max) en fonctionnement normal : 53/59 dB
- Débit d'air en évacuation selon la norme DIN/EN 61591
  fonctionnement normal : 270 m³/h
  position intensive : 420 m³/h

Confort/Sécurité
- Positions intensives avec retour automatique au bout de 6 minutes
- Eclairage LED 2 x 3 W
- 2 filtres à graisse métalliques lavables au lave-vaisselle

Données techniques
- Classe d'efficacité énergétique A sur une échelle allant de A++ à E
- Consommation énergétique moyenne : 20,1 kWh/an
- Classe d'efficacité ventilateur : A
- Classe d'efficacité éclairage : A
- Classe d'efficacité filtre à graisse :C
- Câble de raccordement : 1,75 m
- Puissance de raccordement : 76 W

Accessoires en option
- Kit de recyclage : **LZ45450**
- Filtre à charbon actif : **LZ45510**

LI64MC520 - 60 cm iQ100

A | LED | 60 cm

Design
- Hotte télescopique

Puissance
- En mode évacuation ou recyclage
- 1 moteur
- Touches à bascule, 3 vitesses
- Niveau sonore (min/max) en fonctionnement normal : 59/68 dB
- Débit d'air en évacuation selon la norme DIN/EN 61591
  fonctionnement normal : 400 m³/h

Confort/Sécurité
- Eclairage LED 1 x 3 W
- 2 filtres à graisse métalliques lavables au lave-vaisselle

Données techniques
- Classe d'efficacité énergétique B sur une échelle allant de A++ à E
- Consommation énergétique moyenne : 39,2 kWh/an
- Classe d'efficacité ventilateur :C
- Classe d'efficacité éclairage : A
- Classe d'efficacité filtre à graisse : B
- Câble de raccordement : 1,75 m
- Puissance de raccordement : 108 W

Accessoire en option
- Kit de recyclage : **LZ45450**
- Filtre à charbon actif : **LZ45510**

Schémas :

LI97SA530

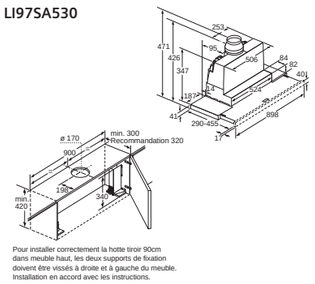

LI64MA530
LI64MC520

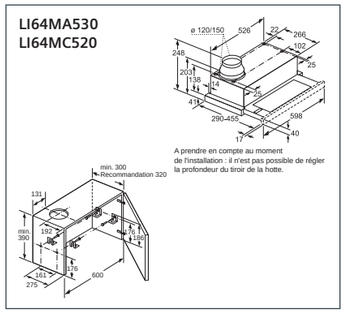

Toutes les dimensions sont en millimètres.

Schémas :

LB88574

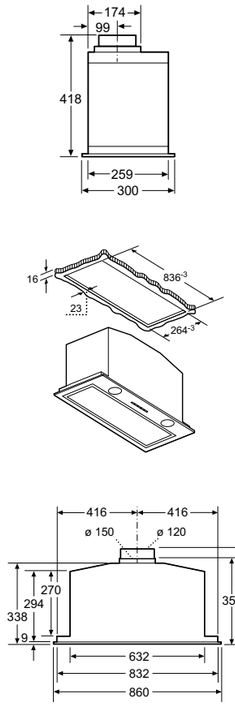

LB88574 - inox
Groupe filtrant - iQ500

C | LED | 86 cm

Puissance
- En mode évacuation ou recyclage
- 1 moteur
- Touches à 4 vitesses dont 1 intensive
- Niveau sonore (min/max) en fonctionnement normal : 52/65 dB
- Débit d'air en évacuation selon la norme DIN/EN 61591
  fonctionnement normal : 630 m³/h
  position intensive : 730 m³/h

Confort/Sécurité
- Eclairage LED 2 x 5 W
- 2 filtres à graisse métalliques lavables au lave-vaisselle

Données techniques
- Classe d'efficacité énergétique C sur une échelle allant de A++ à E
- Consommation énergétique moyenne : 105,1 kWh/an
- Classe d'efficacité ventilateur : C
- Classe d'efficacité éclairage : A
- Classe d'efficacité filtre à graisse : D
- Câble de raccordement : 1,5 m
- Puissance de raccordement : 277 W

Accessoires en option
- Kit de recyclage : **LZ55750**
- Filtre charbon actif : **LZ55651**

LB57574 - inox
Groupe filtrant - iQ500

C | LED | 53 cm

Puissance
- En mode évacuation ou recyclage
- 1 moteur
- Touches à 4 vitesses dont 1 intensive
- Niveau sonore (min/max) en fonctionnement normal : 50/67 dB
- Débit d'air en évacuation selon la norme DIN/EN 61591
  fonctionnement normal : 560 m³/h
  position intensive : 610 m³/h

Confort/Sécurité
- Eclairage LED 2 x 1 W
- 1 filtre à graisse métallique lavable au lave-vaisselle

Données techniques
- Classe d'efficacité énergétique C sur une échelle allant de A++ à E
- Consommation énergétique moyenne : 80,1 kWh/an
- Classe d'efficacité ventilateur : C
- Classe d'efficacité éclairage : A
- Classe d'efficacité filtre à graisse : D
- Câble de raccordement : 1,5 m
- Puissance de raccordement : 252 W

Accessoires en option
- Kit de recyclage : **LZ55750**
- Filtre charbon actif : **LZ55651**

LB57574

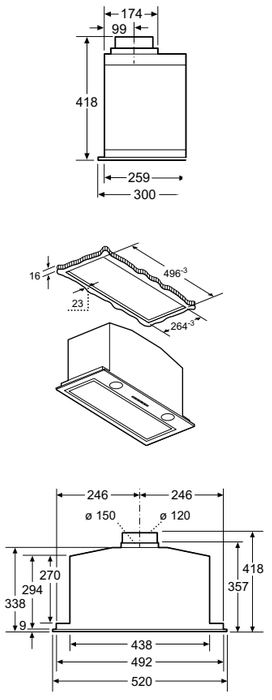

Toutes les dimensions sont en millimètres.

LB75564 - 73 cm - gris métal
LB55564 - 53 cm - gris métal
Groupe filtrant - iQ300

D | 73 cm

Puissance
- En mode évacuation ou recyclage
- 2 moteurs
- Curseur à 4 vitesses dont 1 intensive
- Niveau sonore (min/max) en fonctionnement normal : 44/61 dB
- Débit d'air en évacuation selon la norme DIN/EN 61591
  fonctionnement normal : 430 m³/h
  position intensive : 630 m³/h

Confort/Sécurité
- Eclairage halogène 2 x 20 W
- 2 filtres à graisse métalliques lavables au lave-vaisselle

Données techniques
- Classe d'efficacité énergétique D sur une échelle allant de A++ à E
- Consommation énergétique moyenne : 114,5 kWh/an
- Classe d'efficacité ventilateur : D
- Classe d'efficacité éclairage : E
- Classe d'efficacité filtre à graisse : B
- Câble de raccordement : 1,3 m
- Puissance de raccordement : 240 W

Accessoire en option pour hotte 73 cm et 53 cm
- Filtre charbon actif : **LZ73050**

Existe aussi en 53 cm

53 cm

Caractéristiques identiques à la hotte LB75564

LB23364 - finition aluminium
Groupe filtrant - iQ100

E | 53 cm

Puissance
- En mode évacuation ou recyclage
- 1 moteur
- Touches à bascule 3 vitesses d'aspiration dont 1 intensive
- Niveau sonore (min/max) en fonctionnement normal : 49/55 dB
- Débit d'air en évacuation selon la norme DIN/EN 61591
  fonctionnement normal : 170 m³/h
  position intensive : 250 m³/h

Confort/Sécurité
- Eclairage halogène : 2 x 30 W
- 1 filtre à graisse métallique lavable au lave-vaisselle

Données techniques
- Classe d'efficacité énergétique E sur une échelle allant de A++ à E
- Consommation énergétique moyenne : 129,2 kWh/an
- Classe d'efficacité ventilateur : F
- Classe d'efficacité éclairage : G
- Classe d'efficacité filtre à graisse : F
- Câble de raccordement : 1,3 m
- Puissance de raccordement : 230 W

Accessoire en option
- Filtre charbon actif : **LZ73040**

LU63LCC50
Hotte visière - iQ100

D | LED | 60 cm

Puissance
- En mode évacuation ou recyclage
- 1 moteur
- Touches retro-éclairées, 3 vitesses
- Niveau sonore (min/max) en fonctionnement normal : 56/72 dB
- Débit d'air en évacuation selon la norme DIN/EN 61591
  fonctionnement normal : 350 m³/h

Confort/Sécurité
- Eclairage LED 2 x 4 W
- 2 filtres à graisse métalliques lavables au lave-vaisselle

Données techniques
- Classe d'efficacité énergétique D sur une échelle allant de A++ à E
- Consommation énergétique moyenne : 93,6 kWh/an
- Classe d'efficacité ventilateur : E
- Classe d'efficacité éclairage : E
- Classe d'efficacité filtre à graisse : C
- Câble de raccordement : 1,45 m
- Puissance de raccordement : 148 W

Accessoire en option
- Filtre à charbon actif : **LZ27001**

Schémas :

LB75564
LB55564*

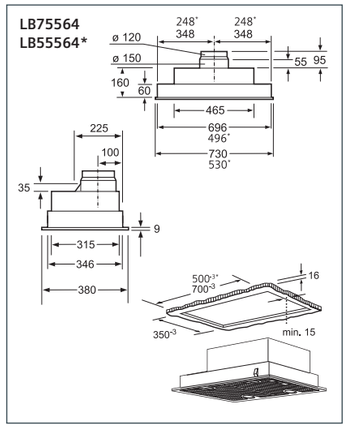

LB23364

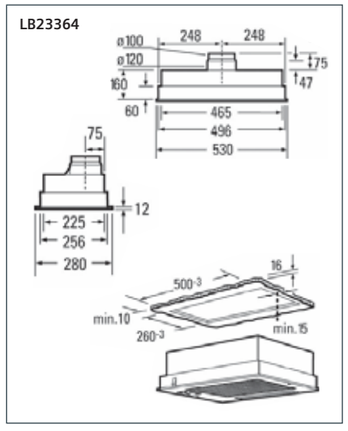

LU63LCC50

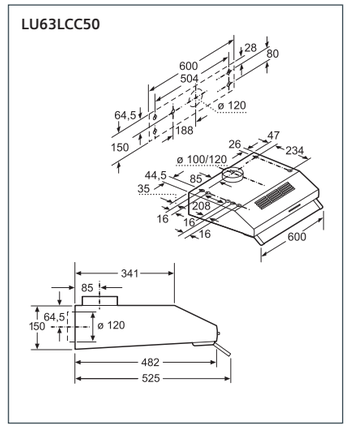

Toutes les dimensions sont en millimètres.

La perfection dans les moindres détails.

Le froid intégrable.

Les réfrigérateurs intégrables Siemens s'adaptent parfaitement à toutes les cuisines.

Le système modularFit : des combinaisons multiples, un résultat unique.

modularFit

La technologie anti-condensation exclusive Siemens, permet de prévenir de toute formation de condensation grâce au nouveau système de résistances situé au-dessus du congélateur (installation en combiné) ou sur ses parois latérales (installation side by side). Il est possible d'associer le réfrigérateur et le congélateur sans contraintes et sans aucun risque de formation d'humidité entre les deux appareils qui pourrait détériorer les meubles. Avec le système modularFit, ce sont les appareils qui s'adaptent à la cuisine.

Installation armoire du combiné

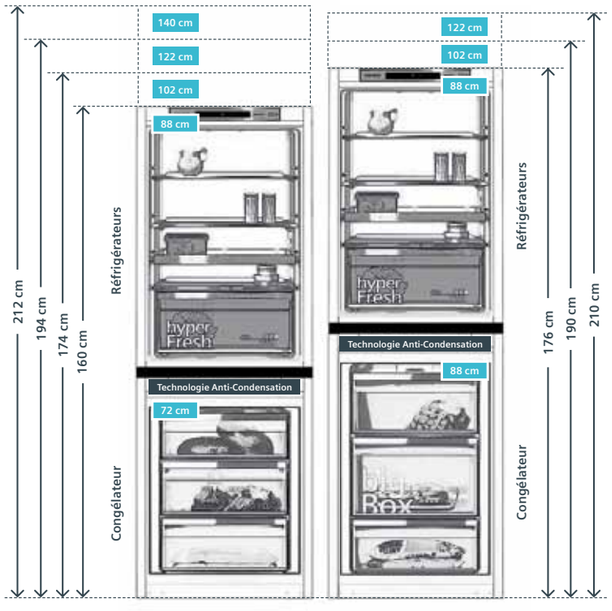

Installation en side by side

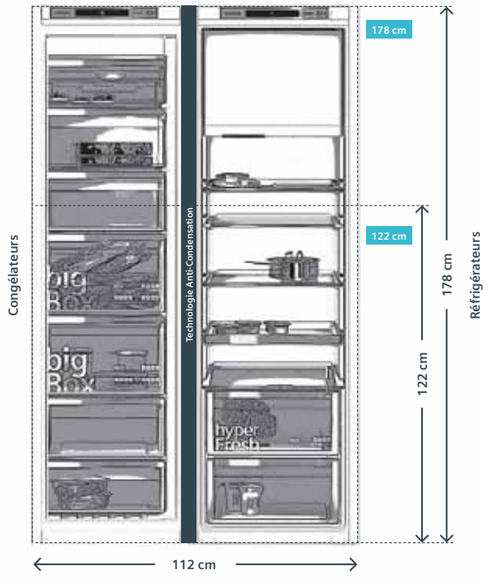

Le système modularFit est disponible sur les références suivantes :
KI81RAD30, KI51FAD30, KI41RAD30, KI31RAD30, KI21RAD30 - GI81NAC30,GI41NAC30,GI21VAD30,GU15DA55, GI11VAD30

Une installation et une utilisation simplifiée des réfrigérateurs intégrables.

Ouverture de porte sans débord.
Il est désormais possible de positionner le réfrigérateur ou le congélateur directement contre un mur ou un meuble, sans perte d'espace, puisque ses portes restent alignées au corps de l'appareil lorsqu'elles sont ouvertes a 90°. Et même dans ce cas, les tiroirs peuvent être extraits totalement et en toute facilité.

softClose

Exclusivité Siemens

Système de fermeture de porte douce assistée softClose : désormais disponible sur les charnières à glissières.
La porte ouverte à 20° se referme automatiquement et tout en douceur. Ceci empêche qu'elle ne reste inopinément ouverte, évitant ainsi une consommation énergétique inutile et garantissant la bonne température à l'intérieur de l'appareil. Côté confort, les objets placés dans la porte ne risqueront plus d'être renversés en cas de fermeture brutale. **Le système de fermeture softClose est désormais disponible en exclusivité sur certains réfrigérateurs porte à glissière Siemens.**

Joint de porte magnétique et amovible.
Les joints des réfrigérateurs et congélateurs Siemens sont entièrement magnétiques pour une fermeture hermétique, qui permet de réduire considérablement la consommation électrique. Ils sont également amovibles, afin de faciliter leur nettoyage et aisément remplaçables, si besoin.

Découvrir en vidéo **l'easyInstallation** en flashant ce QR Code.

Montage facilité avec l'easyInstallation.
Afin de faciliter et de raccourcir le temps d'installation d'un appareil intégrable, Siemens propose l'easyInstallation. Le nombre de pièces total est considérablement réduit. Les vis pré-montées et caches intégrés permettent de gagner du temps et rendent les étapes du montage moins complexes. L'easyInstallation est disponible pour les appareils à fixation pantographe et glissière.

Froid intégrable | Les bonnes raisons de choisir Siemens

La technologie consacrée à la conservation des aliments.

Les différents types de froids dédiés à la conservation des aliments.

noFrost

Le froid noFrost : finie la corvée du dégivrage.
Les congélateurs équipés de la technologie noFrost empêchent le givre de se former, que ce soit sur les aliments ou sur les parois et compartiments de l'appareil. Il en résulte une meilleure conservation des produits et la suppression de la corvée du dégivrage.

Système multiAirflow

Le système multiAirflow de colonne a évents, repartit le froid jusque dans les moindres recoins. En outre, le bénéfice de cette technologie sur la partie congélateur est d'éviter la formation de givre.

power Ventilation

Le froid powerVentilation et lowFrost.
Le système powerVentilation permet une meilleure répartition du froid dans le refrigérateur car le brassage se fait désormais de haut en bas, le long de la paroi arrière en même temps que le démarrage du compresseur. Le réfrigérateur bénéficie donc d'une homogénéité et d'une descente en température supérieure a celle d'un appareil à froid brassé conventionnel.

lowFrost

Au niveau de la partie congélateur, le bénéfice principal de la **technologie lowFrost** est de garantir des dégivrages facilités et moins fréquents. En effet, l'évaporateur étant directement moulé dans la cuve, l'accumulation de glace est réduite, l'espace disponible est automatiquement plus important et l'aménagement à l'intérieur du compartiment est plus flexible.

hyperFresh premium 0° C

hyperFresh Premium : conserve les aliments frais 3 fois plus longtemps.
Le système hyperFresh Premium dispose d'un curseur, destiné à la zone humide des fruits et légumes, qui permet ainsi d'affiner le niveau de température selon le type d'aliments. Grâce au compartiment hyperFresh Premium, les fruits, légumes, poissons et viandes restent frais 3 fois plus longtemps. hyperFresh Premium, la solution fraîcheur ergonomique de Siemens.

hyperFresh plus

Compartiment hyperFresh Plus : conserve les aliments frais 2 fois plus longtemps.
Idéal pour la conservation des fruits et légumes, ce compartiment est disponible aussi bien sur les appareils intégrables que pose-libre. De grande capacité et hermétique, il prévient la perte d'humidité et le dessèchement des aliments, et veille à ce que les vitamines, le goût et la texture soient préservés.

coolConcept : Le froid classée A++.

Le réfrigérateur et le congélateur coolConcept, proposent un confort luxueux, un volume utile plus important, et une technologie de pointe avec le système hyperFresh Premium.
Ce compartiment offre une parfaite qualité de conservation des aliments fragiles.

Un gain de place considérable.
Les parties techniques ne sont plus placées à l'arrière de l'appareil mais dans son socle, dissimulées derrière une plinthe. Le réfrigérateur peut donc être utilisé dans toute sa profondeur. Les réfrigérateurs et congélateurs pouvant s'intégrer indépendamment ou se combiner côte à côte, bénéficient d'un grand espace de conservation dans un moindre espace grâce à la technologie coolConcept.

Découvrez en vidéo le **coolConcept** en flashant ce QR Code.

Niche 177,5cm

Side by Side

Niche 177,5cm

KI42FP60
Fixation de porte à pantographe - iQ700

A++ softClose

Informations générales
- Volume utile total : 302 l
- Classe d'efficacité énergétique A++ sur une échelle allant de A+++ à D
- Consommation énergétique : 133 kWh/an
- Réfrigération dynamique par ventilateur

Design
- Intérieur avec finition métal
- Entrée et sortie d'air par le socle

Confort et sécurité
- Commande sensitive touchControl : régulation électronique avec affichage digital de la température
- Chaque zone de température contrôlable et réglable séparément
- Eclairage LED
- Dégivrage automatique dans le réfrigérateur
- Porte à fermeture douce assistée softClose
- Alarme sonore de porte ouverte

REFRIGERATEUR
- Volume utile partie réfrigérateur (4-8°C) : 225 l
- Super-réfrigération avec arrêt automatique
- 4 tiroirs sur rails télescopiques
- 1 compartiment séparateur DividerBox
- 3 clayettes en verre de sécurité réglables en hauteur, dont 1 easyLift
- 4 balconnets, dont 1 XXL avec séparateur pour les bouteilles et 3 avec easyLift
- 1 compartiment crèmerie

Système de conservation
- Volume utile zone proche de 0° C : 77 l
- 2 compartiments hyperFresh Premium "zone sèche" - gardent viande et poisson frais jusqu'à 3 fois plus longtemps
- 1 compartiment hyperFresh Premium "zone humide" - garde fruits et légumes frais jusqu'à 3 fois plus longtemps
- Filtre anti odeurs et antibactérien AirFresh

Informations techniques
- Encastrement H x L x P : 177,5 cm x 56 cm x 55 cm
- Classe climatique : SN-T
- Niveau sonore : 39dB(A) re 1 pW
- Charnières à droite, réversibles

GI38NP60
Fixation de porte à pantographe - iQ700

A++ noFrost softClose

Informations générales
- Volume utile total : 210 l
- Classe d'efficacité énergétique A++ sur une échelle allant de A+++ à D
- Consommation énergétique : 242 kWh/an
- noFrost MultiAirflow

Design
- Intérieur avec finition métal
- Entrée et sortie d'air par le socle

Confort et sécurité
- Commande sensitive touchControl : régulation électronique avec affichage LED de la température
- Eclairage LED
- Dégivrage automatique
- Porte à fermeture douce assistée softClose
- Alarme sonore de porte ouverte
- Alarme visuelle et sonore de température

CONGELATEUR : * *
- Volume utile : 210 l
- Super-congélation avec arrêt automatique
- Pouvoir de congélation : 18 kg en 24 h
- 5 tiroirs de congélation dont 1 bigBox
- 2 compartiments de congélation intensive à porte abattante
- 6 clayettes amovibles en verre de sécurité entre les tiroirs
- Calendrier de conservation des aliments
- Autonomie en cas de coupure électrique : 20 h

Informations techniques
- Encastrement H x L x P : 177,5 cm x 56 cm x 55 cm
- Classe climatique : SN-T
- Niveau sonore : 42dB(A) re 1 pW
- Charnières à gauche, réversibles

Niche 177,5cm

KI86SAD40
Fixation de portes à pantographe - iQ500

A+++ lowFrost softClose powerVentilation

Informations générales
- Volume utile total : 260 l
- Classe d'efficacité énergétique A+++ sur une échelle allant de A+++ à D
- Consommation énergétique : 151 kWh/an
- Système powerVentilation
- Technologie lowFrost

Design
- Intérieur avec finition métal

Confort et sécurité
- Commande sensitive touchControl : régulation électronique avec affichage digital de la température
- freshSense : température constante par technologie de capteurs intelligents
- Chaque zone de température contrôlable et réglable séparément
- Eclairage LED dans le réfrigérateur
- Dégivrage automatique dans le réfrigérateur
- Mode vacances
- Porte à fermeture douce assistée softClose
- Alarme sonore de porte ouverte
- Alarme visuelle et sonore de température, avec fonction mémoire

REFRIGERATEUR
- Volume utile : 186 l
- Super-réfrigération avec arrêt automatique
- 1 compartiment hyperFresh Plus avec contrôle de l'humidité - les fruits et légumes restent frais et riches en vitamines jusqu'à 2 fois plus longtemps
- Filtre anti odeurs et antibactérien AirFresh
- 5 clayettes en verre de sécurité, dont 4 réglables en hauteur, 1 divisible varioShelf, 1 coulissante easyAccess
- 5 balconnets, dont 1 compartiment crèmerie

CONGELATEUR : * *
- Volume utile : 74 l
- Super-congélation avec arrêt automatique
- Pouvoir de congélation : 10 kg en 24 h
- 3 tiroirs de congélation transparents, dont 1 bigBox
- varioZone avec clayettes amovibles en verre de sécurité
- Calendrier de conservation des aliments
- Autonomie en cas de coupure électrique : 33 h

Informations techniques
- Encastrement H x L x P : 177,5 cm x 56 cm x 55 cm
- Classe climatique : SN-T
- Niveau sonore : 38dB(A) re 1 pW
- Charnières à droite, réversibles
- Montage facile easyInstallation

Niche 177,5cm

KI86NAD30
Fixation de portes à pantographe - iQ500

A++ noFrost softClose

Informations générales
- Volume utile total : 255 l
- Classe d'efficacité énergétique A++ sur une échelle allant de A+++ à D
- Consommation énergétique : 221 kWh/an
- noFrost MultiAirflow - uniquement sur la partie congélateur

Design
- Intérieur avec finition métal

Confort et sécurité
- Commande sensitive touchControl : régulation électronique avec affichage digital de la température
- freshSense : température constante par technologie de capteurs intelligents
- Chaque zone de température contrôlable et réglable séparément
- Eclairage LED dans le réfrigérateur
- Dégivrage automatique dans le réfrigérateur
- Mode vacances
- Porte à fermeture douce assistée softClose
- Alarme sonore de porte ouverte
- Alarme visuelle et sonore de température, avec fonction mémoire

REFRIGERATEUR
- Volume utile : 188 l
- Super-réfrigération avec arrêt automatique
- 1 compartiment hyperFresh Plus avec contrôle de l'humidité - les fruits et légumes restent frais et riches en vitamines jusqu'à 2 fois plus longtemps
- 5 clayettes en verre de sécurité, dont 4 réglables en hauteur, 1 divisible varioShelf, 1 coulissante easyAccess
- 5 balconnets, dont 1 compartiment crèmerie

CONGELATEUR : * *
- Volume utile : 67 l
- Super-congélation avec arrêt automatique
- Pouvoir de congélation : 8 kg en 24 h
- 3 tiroirs de congélation transparents, dont 1 bigBox
- varioZone avec clayettes amovibles en verre de sécurité
- Calendrier de conservation des aliments
- Autonomie en cas de coupure électrique : 13 h

Informations techniques
- Encastrement H x L x P : 177,5 cm x 56 cm x 55 cm
- Classe climatique : SN-ST
- Niveau sonore : 39dB(A) re 1 pW
- Charnières à droite, réversibles
- Montage facile easyInstallation

Schémas :

GI38NP60
KI42FP60

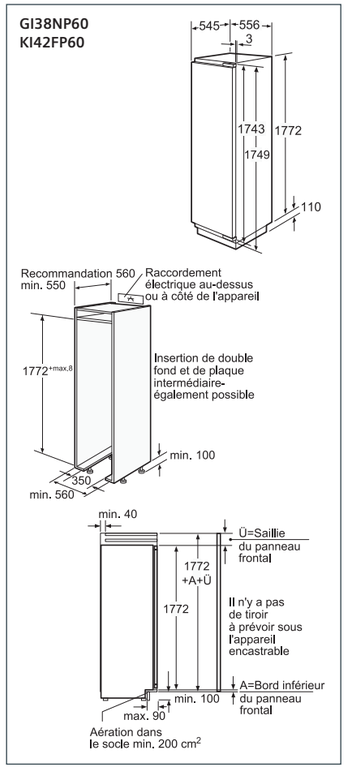

KI86SAD40
KI86NAD30
KI86SAD30

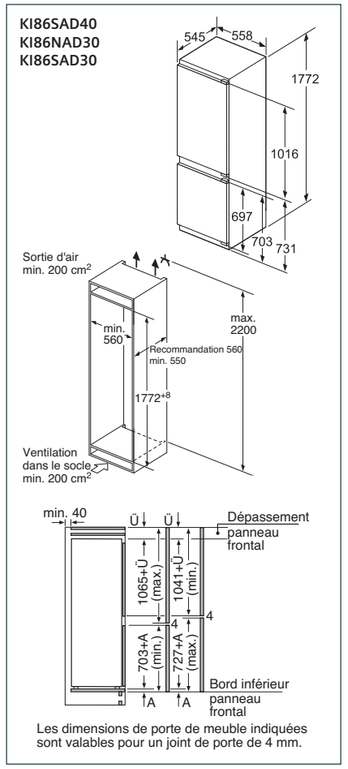

Les dimensions de porte de meuble indiquées sont valables pour un joint de porte de 4 mm.

Toutes les dimensions sont en millimètres.

Système de fixation des portes :
Il existe deux types de montage pour la porte de meuble des appareils tout-intégrables :

Fixation de portes à pantographe.

Fixation de portes à glissières.

La fixation à pantographe permet d'ouvrir la porte à un angle supérieur (115°, toutefois réductible à 90° grâce à un accessoire en option sur **siemens-home.bsh-group.fr/shop**
- ref : **00173630** pour les charnières classiques
- ref : **00624562** pour les charnières softClose.).

La porte se fermera en outre automatiquement autour de 20° d'ouverture. Plus besoin de charnières au niveau du meuble, puisque la porte de celui-ci est directement fixée sur celle du réfrigérateur, garantissant ainsi une plus grande durabilité et sécurité.

Niche 177,5cm

KI86SAD30
Fixation de portes à pantographe - iQ500

A++ lowFrost softClose

Informations générales
- Volume utile total : 265 l
- Classe d'efficacité énergétique A++ sur une échelle allant de A+++ à D
- Consommation énergétique : 218 kWh/an
- Technologie lowFrost

Design
- Intérieur avec finition métal

Confort et sécurité
- Commande sensitive touchControl : régulation électronique avec affichage digital de la température
- freshSense : température constante par technologie de capteurs intelligents
- Chaque zone de température contrôlable et réglable séparément
- Eclairage LED dans le réfrigérateur
- Dégivrage automatique dans le réfrigérateur
- Mode vacances
- Porte à fermeture douce assistée softClose
- Alarme sonore de porte ouverte
- Alarme visuelle et sonore de température, avec fonction mémoire

REFRIGERATEUR
- Volume utile : 191 l
- Super-réfrigération avec arrêt automatique
- 1 compartiment hyperFresh Plus avec contrôle de l'humidité - les fruits et légumes restent frais et riches en vitamines jusqu'à 2 fois plus longtemps
- 5 clayettes en verre de sécurité, dont 4 réglables en hauteur, 1 divisible varioShelf, 1 coulissante easyAccess
- 5 balconnets, dont 1 compartiment crèmerie

CONGELATEUR : * ***
- Volume utile : 74 l
- Super-congélation avec arrêt automatique
- Pouvoir de congélation : 7 kg en 24 h
- 3 tiroirs de congélation transparents, dont 1 bigBox
- varioZone avec clayettes amovibles en verre de sécurité
- Calendrier de conservation des aliments
- Autonomie en cas de coupure électrique : 32 h

Informations techniques
- Encastrement H x L x P : 177,5 cm x 56 cm x 55 cm
- Classe climatique : SN-ST
- Niveau sonore : 36dB(A) re 1 pW
- Charnières à droite, réversibles
- Montage facile easyInstallation

Voir schémas page 105

Niche 177,5cm

KI86NVU30[(1)]
Fixation de portes à glissières - iQ300

A++ noFrost softClose

Informations générales
- Volume utile total : 255 l
- Classe d'efficacité énergétique A++ sur une échelle allant de A+++ à D
- Consommation énergétique : 222 kWh/an
- noFrost MultiAirflow

Design
- Intérieur avec finition silver

Confort et sécurité
- Commande sensitive touchControl : régulation électronique avec affichage digital de la température
- freshSense : température constante par technologie de capteurs intelligents
- Eclairage LED dans le réfrigérateur
- Dégivrage automatique dans le réfrigérateur
- Porte à fermeture douce assistée softClose

REFRIGERATEUR
- Volume utile : 188 l
- 1 freshBox
- 4 clayettes en verre de sécurité, dont 3 réglables en hauteur
- 4 balconnets

CONGELATEUR : * ***
- Volume utile : 67 l
- Super-congélation avec arrêt automatique
- Pouvoir de congélation : 8 kg en 24 h
- 3 tiroirs de congélation transparents, dont 1 bigBox
- varioZone avec clayettes amovibles en verre de sécurité
- Calendrier de conservation des aliments
- Autonomie en cas de coupure électrique : 13 h

Informations techniques
- Encastrement H x L x P : 177,5 cm x 56 cm x 55 cm
- Classe climatique : SN-ST
- Niveau sonore : 39dB(A) re 1 pW
- Charnières à droite, réversibles
- Montage facile easyInstallation

(1)Produits accessibles sous conditions

Niche 177,5cm

KI87VVF30
Fixation de portes à pantographe - iQ300

A++ lowFrost

Informations générales
- Volume utile total : 272 l
- Classe d'efficacité énergétique A++ sur une échelle allant de A+++ à D
- Consommation énergétique : 227 kWh/an
- Technologie lowFrost

Design
- Intérieur avec finition silver

Confort et sécurité
- Régulation électronique avec affichage LED de la température
- freshSense : température constante par technologie de capteurs intelligents
- Eclairage LED dans le réfrigérateur
- Dégivrage automatique dans le réfrigérateur

REFRIGERATEUR
- Volume utile : 209 l
- 1 freshBox
- 5 clayettes en verre de sécurité, dont 4 réglables en hauteur
- 5 balconnets

CONGELATEUR : * ***
- Volume utile : 63 l
- Super-congélation avec arrêt automatique
- Pouvoir de congélation : 3 kg en 24 h
- 2 tiroirs de congélation transparents, dont 1 bigBox
- varioZone avec clayettes amovibles en verre de sécurité
- Calendrier de conservation des aliments
- Autonomie en cas de coupure électrique : 26 h

Informations techniques
- Encastrement H x L x P : 177,5 cm x 56 cm x 55 cm
- Classe climatique : SN-T
- Niveau sonore : 38dB(A) re 1 pW
- Charnières à droite, réversibles
- Montage facile easyInstallation

Schémas :

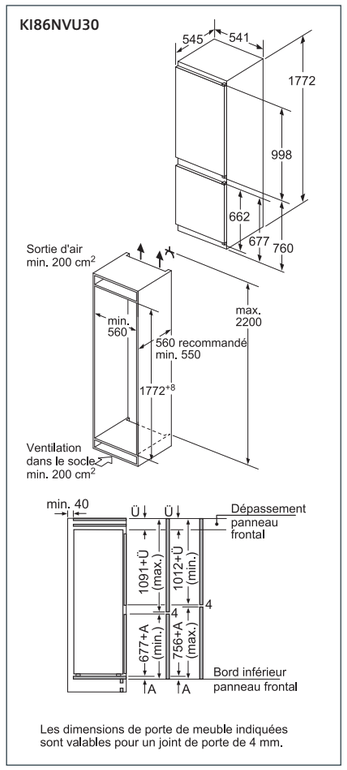

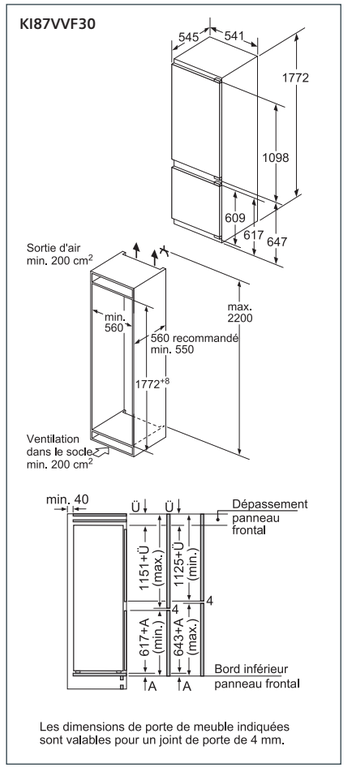

Toutes les dimensions sont en millimètres.

Schémas :

KI86VVS30

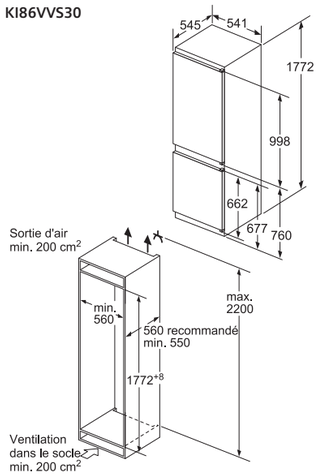

Les dimensions de porte de meuble indiquées sont valables pour un joint de porte de 4 mm.

KI34VV21FF

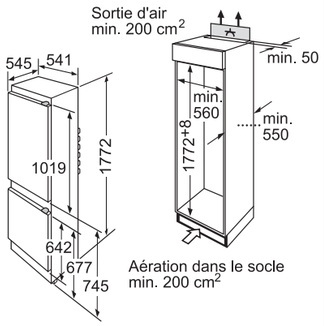

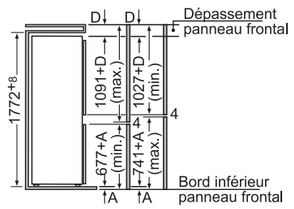

Pour les dimensions supérieures (1780-1790), un liteau d'écartement doit être prévu au plafond de la cavité. Les dimensions de porte de meuble indiquées sont valables pour un joint de porte de 4 mm. En cas d'utilisation d'une autre largeur de joint (max. 14 mm) les cotes doivent être adaptées.

Toutes les dimensions sont en millimètres.

Niche 177,5cm

KI86VVS30
Fixation de portes à glissières - iQ300

A++ lowFrost

Informations générales
- Volume utile total : 267 l
- Classe d'efficacité énergétique A++ sur une échelle allant de A+++ à D
- Consommation énergétique : 231 kWh/an
- Technologie lowFrost

Design
- Intérieur avec finition silver

Confort et sécurité
- Régulation électronique avec affichage LED de la température
- freshSense : température constante par technologie de capteurs intelligents
- Eclairage LED dans le réfrigérateur
- Dégivrage automatique dans le réfrigérateur

REFRIGERATEUR
- Volume utile : 191 l
- 1 freshBox
- 4 clayettes en verre de sécurité, dont 3 réglables en hauteur
- 4 balconnets

CONGELATEUR : * *
- Volume utile : 76 l
- Super-congélation avec arrêt automatique
- Pouvoir de congélation : 3,5 kg en 24 h
- 3 tiroirs de congélation transparents, dont 1 bigBox
- varioZone avec clayettes amovibles en verre de sécurité
- Calendrier de conservation des aliments
- Autonomie en cas de coupure électrique : 24 h

Informations techniques
- Encastrement H x L x P : 177,5 cm x 56 cm x 55 cm
- Classe climatique : SN-T
- Niveau sonore : 38dB(A) re 1 pW
- Charnières à droite, réversibles
- Montage facile easyInstallation

Niche 177,5cm

KI34VV21FF
Fixation de portes à glissières - iQ100

A+

Informations générales
- Volume utile total : 265 l
- Classe d'efficacité énergétique A+ sur une échelle allant de A+++ à D
- Consommation énergétique : 274 kWh/an

Confort et sécurité
- Contrôle mécanique de la température
- Eclairage LED dans le réfrigérateur
- Dégivrage automatique dans le réfrigérateur

REFRIGERATEUR
- Volume utile : 199 l
- 1 freshBox
- 5 clayettes en verre de sécurité, dont 4 réglables en hauteur
- 4 balconnets

CONGELATEUR : * *
- Volume utile : 66 l
- Pouvoir de congélation : 3 kg en 24 h
- 3 tiroirs de congélation transparents
- Autonomie en cas de coupure électrique : 16 h

Informations techniques
- Encastrement H x L x P : 177,5 cm x 56,2 cm x 55 cm
- Classe climatique : ST
- Niveau sonore : 40dB(A) re 1 pW
- Charnières à droite, réversibles

Niche 158 cm

KI77VVS30
Fixation de portes à glissières - iQ300

A++ lowFrost

Informations générales
- Volume utile total : 232 l
- Classe d'efficacité énergétique A++ sur une échelle allant de A+++ à D
- Consommation énergétique : 212 kWh/an
- Technologie lowFrost

Design
- Intérieur avec finition silver

Confort et sécurité
- Régulation électronique avec affichage LED de la température
- freshSense : température constante par technologie de capteurs intelligents
- Eclairage LED dans le réfrigérateur
- Dégivrage automatique dans le réfrigérateur

REFRIGERATEUR
- Volume utile : 169 l
- 1 freshBox
- 4 clayettes en verre de sécurité, dont 3 réglables en hauteur
- 4 balconnets

CONGELATEUR : * *
- Volume utile : 63 l
- Super-congélation avec arrêt automatique
- Pouvoir de congélation : 3 kg en 24 h
- 2 tiroirs de congélation transparents, dont 1 bigBox
- varioZone avec clayettes amovibles en verre de sécurité
- Calendrier de conservation des aliments
- Autonomie en cas de coupure électrique : 26 h

Informations techniques
- Encastrement H x L x P : 158 cm x 56 cm x 55 cm
- Classe climatique : SN-T
- Niveau sonore : 38dB(A) re 1 pW
- Charnières à droite, réversibles
- Montage facile easyInstallation

Niche 158 cm

KI28DA20
Fixation de portes à glissières - iQ300

A+

Informations générales
- Volume utile total : 255 l
- Classe d'efficacité énergétique A+ sur une échelle allant de A+++ à D
- Consommation énergétique : 256 kWh/an

Confort et sécurité
- Régulation électronique avec affichage LED de la température
- Eclairage intérieur dans le réfrigérateur
- Dégivrage automatique dans le réfrigérateur

REFRIGERATEUR
- Volume utile : 214 l
- 1 freshBox
- 6 clayettes en verre de sécurité, dont 5 réglables en hauteur
- 1 balconnet
- 1 compartiment crèmerie

CONGELATEUR : * *
- Volume utile : 41 l
- Super-congélation avec arrêt automatique
- Pouvoir de congélation : 2 kg en 24 h
- 1 clayette fils réglable en hauteur
- Autonomie en cas de coupure électrique : 17 h

Informations techniques
- Encastrement H x L x P : 158 cm x 56 cm x 55 cm
- Classe climatique : SN-ST
- Niveau sonore : 39dB(A) re 1 pW
- Charnières à droite, réversibles

Voir schémas page 112

Niche 145 cm

KI26DA30
Fixation de portes à glissières - iQ300

A++

Informations générales
- Volume utile total : 229 l
- Classe d'efficacité énergétique A++ sur une échelle allant de A+++ à D
- Consommation énergétique : 193 kWh/an

Confort et sécurité
- Régulation électronique avec affichage LED de la température
- Eclairage intérieur dans le réfrigérateur
- Dégivrage automatique dans le réfrigérateur

REFRIGERATEUR
- Volume utile : 188 l
- 1 freshBox
- 5 clayettes en verre de sécurité, dont 4 réglables en hauteur
- 1 balconnet
- 1 compartiment crèmerie

CONGELATEUR : * *
- Volume utile : 41 l
- Super-congélation avec arrêt automatique
- Pouvoir de congélation : 2 kg en 24 h
- 1 clayette fils réglable en hauteur
- Autonomie en cas de coupure électrique : 17 h

Informations techniques
- Encastrement H x L x P : 145 cm x 56 cm x 55 cm
- Classe climatique : SN-ST
- Niveau sonore : 39dB(A) re 1 pW
- Charnières à droite, réversibles

Voir schémas page 112

Schémas :

KI77VVS30

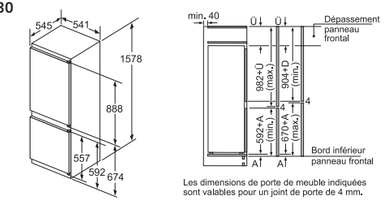

Les dimensions de porte de meuble indiquées sont valables pour un joint de porte de 4 mm.

Toutes les dimensions sont en millimètres.

Schémas :

KI28DA20

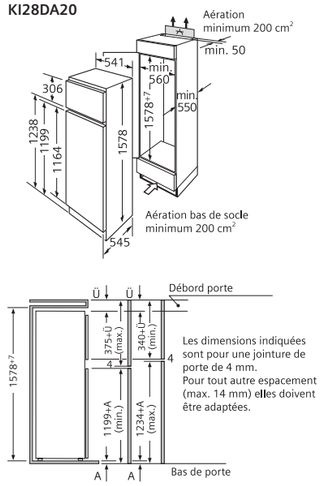

KI26DA30

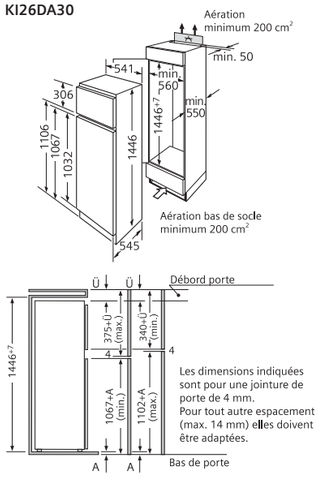

KI82LAD30
KI81RAD30

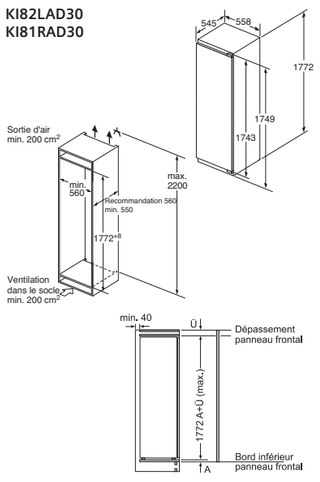

Toutes les dimensions sont en millimètres.

Niche 177,5cm

KI82LAD30
Fixation de porte à pantographe - iQ500

A++ softClose

Informations générales
- Volume utile total : 286 l
- Classe d'efficacité énergétique A++ sur une échelle allant de A+++ à D
- Consommation énergétique : 209 kWh/an

Design
- Intérieur avec finition métal

Confort et sécurité
- Commande sensitive touchControl : régulation électronique avec affichage digital de la température
- freshSense : température constante par technologie de capteurs intelligents
- Eclairage LED dans le réfrigérateur
- Dégivrage automatique dans le réfrigérateur
- Porte à fermeture douce assistée softClose
- Alarme sonore de porte ouverte

REFRIGERATEUR
- Volume utile : 252 l
- 1 compartiment hyperFresh Plus sur rails télescopiques avec ajustement du taux d'humidité - garde fruits et légumes frais jusqu'à 2 fois plus longtemps, 1 freshBox sur rails télescopiques
- 5 clayettes en verre de sécurité, dont 4 réglables en hauteur, 1 divisible varioShelf, 1 coulissante easyAccess
- 5 balconnets, dont 1 compartiment crèmerie

CONGELATEUR : * ***
- Volume utile : 34 l
- Pouvoir de congélation : 3 kg en 24 h
- 1 clayette en verre de sécurité, réglable en hauteur et amovible
- Autonomie en cas de coupure électrique : 22 h

Informations techniques
- Encastrement H x L x P : 177,5 cm x 56 cm x 55 cm
- Classe climatique : SN-ST
- Niveau sonore : 36dB(A) re 1 pW
- Charnières à droite, réversibles
- Montage facile easyInstallation

Niche 177,5cm

KI81RAD30
Fixation de porte à pantographe - iQ500

A++ softClose power Ventilation modularFit

Informations générales
- Volume utile total : 319 l
- Classe d'efficacité énergétique A++ sur une échelle allant de A+++ à D
- Consommation énergétique : 116 kWh/an
- Système powerVentilation

Design
- Intérieur avec finition métal

Confort et sécurité
- Commande sensitive touchControl : régulation électronique avec affichage digital de la température
- freshSense : température constante par technologie de capteurs intelligents
- Eclairage LED
- Dégivrage automatique dans le réfrigérateur
- Porte à fermeture douce assistée softClose
- Alarme sonore de porte ouverte

REFRIGERATEUR
- Volume utile : 319 l
- Super-réfrigération avec arrêt automatique
- 1 compartiment hyperFresh Plus sur rails télescopiques avec ajustement du taux d'humidité - garde fruits et légumes frais jusqu'à 2 fois plus longtemps, 1 freshBox sur rails télescopiques
- Filtre anti odeurs et antibactérien AirFresh
- 7 clayettes en verre de sécurité, dont 6 réglables en hauteur, 1 divisible varioShelf, 2 coulissantes easyAccess
- Rack à bouteilles chromé
- 6 balconnets, dont 1 compartiment crèmerie

Informations techniques
- Encastrement H x L x P : 177,5 cm x 56 cm x 55 cm
- Classe climatique : SN-T
- Niveau sonore : 37dB(A) re 1 pW
- Charnières à droite, réversibles
- Montage facile easyInstallation

Niche 177,5cm

KI82LVU30[(1)]
Fixation de porte à glissière - iQ300

A++ softClose

Informations générales
- Volume utile total : 286 l
- Classe d'efficacité énergétique A++ sur une échelle allant de A+++ à D
- Consommation énergétique : 209 kWh/an

Design
- Intérieur avec finition silver

Confort et sécurité
- Régulation électronique avec affichage LED de la température
- freshSense : température constante par technologie de capteurs intelligents
- Eclairage LED dans le réfrigérateur
- Dégivrage automatique dans le réfrigérateur
- Porte à fermeture douce assistée softClose

REFRIGERATEUR
- Volume utile : 252 l
- Super-réfrigération avec arrêt automatique
- 2 freshBox
- 5 clayettes en verre de securité, dont 4 réglables en hauteur
- 5 balconnets

CONGELATEUR : * ***
- Volume utile : 34 l
- Pouvoir de congélation : 3 kg en 24 h
- Autonomie en cas de coupure électrique : 22 h

Informations techniques
- Encastrement H x L x P : 177,5 cm x 56 cm x 55 cm
- Classe climatique : SN-ST
- Niveau sonore : 39dB(A) re 1 pW
- Charnières à droite, réversibles
- Montage facile easyInstallation

[(1)]Produits accessibles sous conditions

Niche 177,5cm

KI81RVU30[(1)]
Fixation de porte à glissière - iQ300

A++ softClose

Informations générales
- Volume utile total : 319 l
- Classe d'efficacité énergétique A++ sur une échelle allant de A+++ à D
- Consommation énergétique : 116 kWh/an

Design
- Intérieur avec finition silver

Confort et sécurité
- Régulation électronique avec affichage LED de la température
- freshSense : température constante par technologie de capteurs intelligents
- Eclairage LED
- Dégivrage automatique dans le réfrigérateur
- Porte à fermeture douce assistée softClose

REFRIGERATEUR
- Volume utile : 319 l
- Super-réfrigération avec arrêt automatique
- 2 freshBox
- 7 clayettes en verre de securité, dont 6 réglables en hauteur
- 6 balconnets

Informations techniques
- Encastrement H x L x P : 177,5 cm x 56 cm x 55 cm
- Classe climatique : SN-T
- Niveau sonore : 37dB(A) re 1 pW
- Charnières à droite, réversibles
- Montage facile easyInstallation

[(1)]Produits accessibles sous conditions

Niche 158 cm

KI72LAD30
Fixation de porte à pantographe - iQ500

A++ softClose

Informations générales
- Volume utile total : 248 l
- Classe d'efficacité énergétique A++ sur une échelle allant de A+++ à D
- Consommation énergétique : 196 kWh/an

Design
- Intérieur avec finition métal

Confort et sécurité
- Commande sensitive touchControl : régulation électronique avec affichage digital de la température
- freshSense : température constante par technologie de capteurs intelligents
- Eclairage LED dans le réfrigérateur
- Dégivrage automatique dans le réfrigérateur
- Porte à fermeture douce assistée softClose
- Alarme sonore de porte ouverte

REFRIGERATEUR
- Volume utile : 214 l
- 1 compartiment hyperFresh Plus sur rails télescopiques avec ajustement du taux d'humidité - garde fruits et légumes frais jusqu'à 2 fois plus longtemps, 1 freshBox sur rails télescopiques
- 4 clayettes en verre de sécurité, dont 3 réglables en hauteur, 1 divisible varioShelf, 1 coulissante easyAccess
- 4 balconnets, dont 1 compartiment crèmerie

CONGELATEUR : * ***
- Volume utile : 34 l
- Pouvoir de congélation : 3 kg en 24 h
- 1 clayette en verre de sécurité, réglable en hauteur et amovible
- Autonomie en cas de coupure électrique : 22 h

Informations techniques
- Encastrement H x L x P : 158 cm x 56 cm x 55 cm
- Classe climatique : SN-ST
- Niveau sonore : 36dB(A) re 1 pW
- Charnières à droite, réversibles
- Montage facile easyInstallation

Voir schémas page 113

Niche 140 cm

KI52FAD30
Fixation de porte à pantographe - iQ700

A++ softClose

Informations générales
- Volume utile total : 204 l
- Classe d'efficacité énergétique A++ sur une échelle allant de A+++ à D
- Consommation énergétique : 196 kWh/an

Design
- Intérieur avec finition métal

Confort et sécurité
- Commande sensitive touchControl : régulation électronique avec affichage digital de la température
- freshSense : température constante par technologie de capteurs intelligents
- Eclairage LED dans le réfrigérateur
- Dégivrage automatique dans le réfrigérateur
- Porte à fermeture douce assistée softClose
- Alarme sonore de porte ouverte

REFRIGERATEUR
- Volume utile partie réfrigérateur (4-8°C) : 130 l
- Super-réfrigération avec arrêt automatique
- 4 clayettes en verre de sécurité, dont 3 réglables en hauteur, 1 divisible varioShelf, 1 coulissante easyAccess
- 4 balconnets, dont 1 compartiment crèmerie

Système de conservation
- Volume utile compartiment hyperFresh Premium (0-1°C) : 59 l
- 1 compartiment hyperFresh Premium "zone sèche" - garde viande et poisson frais jusqu'à 3 fois plus longtemps
- 1 compartiment hyperFresh Premium "zone humide" avec ajustement du taux d'humidité - garde fruits et légumes frais jusqu'à 3 fois plus longtemps

CONGELATEUR : * ***
- Volume utile : 15 l
- Pouvoir de congélation : 2,5 kg en 24 h
- Autonomie en cas de coupure électrique : 13 h

Informations techniques
- Encastrement H x L x P : 140 cm x 56 cm x 55 cm
- Classe climatique : SN-ST
- Niveau sonore : 38dB(A) re 1 pW
- Charnières à droite, réversibles
- Montage facile easyInstallation

Niche 140 cm

KI51FAD30
Fixation de porte à pantographe - iQ700

A++ softClose modularFit

Informations générales
- Volume utile total : 222 l
- Classe d'efficacité énergétique A++ sur une échelle allant de A+++ à D
- Consommation énergétique : 124 kWh/an

Design
- Intérieur avec finition métal

Confort et sécurité
- Commande sensitive touchControl : régulation électronique avec affichage digital de la température
- freshSense : température constante par technologie de capteurs intelligents
- Eclairage LED
- Dégivrage automatique dans le réfrigérateur
- Porte à fermeture douce assistée softClose
- Alarme sonore de porte ouverte

REFRIGERATEUR
- Volume utile partie réfrigérateur (4-8°C) : 163 l
- Super-réfrigération avec arrêt automatique
- 5 clayettes en verre de sécurité, dont 4 réglables en hauteur, 1 divisible varioShelf, 1 coulissante easyAccess
- 4 balconnets, dont 1 compartiment crèmerie

Système de conservation
- Volume utile compartiment hyperFresh Premium (0-1°C) : 59 l
- 1 compartiment hyperFresh Premium "zone sèche" - garde viande et poisson frais jusqu'à 3 fois plus longtemps
- 1 compartiment hyperFresh Premium "zone humide" avec ajustement du taux d'humidité - garde fruits et légumes frais jusqu'à 3 fois plus longtemps

Informations techniques
- Encastrement H x L x P : 140 cm x 56 cm x 55 cm
- Classe climatique : SN-T
- Niveau sonore : 37dB(A) re 1 pW
- Charnières à droite, réversibles
- Montage facile easyInstallation

Niche 122,5 cm

KI42LAD40
Fixation de porte à pantographe - iQ500

A+++ softClose

Informations générales
- Volume utile total : 195 l
- Classe d'efficacité énergétique A+++ sur une échelle allant de A+++ à D
- Consommation énergétique : 114 kWh/an

Design
- Intérieur avec finition métal

Confort et sécurité
- Commande sensitive touchControl : régulation électronique avec affichage digital de la température
- freshSense : température constante par technologie de capteurs intelligents
- Eclairage LED dans le réfrigérateur
- Dégivrage automatique dans le réfrigérateur
- Porte à fermeture douce assistée softClose
- Alarme sonore de porte ouverte

REFRIGERATEUR
- Volume utile : 180 l
- 1 compartiment hyperFresh Plus avec contrôle de l'humidité - les fruits et légumes restent frais et riches en vitamines jusqu'à 2 fois plus longtemps
- 5 clayettes en verre de sécurité, dont 4 réglables en hauteur, 1 divisible varioShelf, 1 coulissante easyAccess
- 4 balconnets, dont 1 compartiment crèmerie

CONGELATEUR : * ***
- Volume utile : 15 l
- Pouvoir de congélation : 2,5 kg en 24 h
- Autonomie en cas de coupure électrique : 13 h

Informations techniques
- Encastrement H x L x P : 122,5 cm x 56 cm x 55 cm
- Classe climatique : SN-ST
- Niveau sonore : 34dB(A) re 1 pW
- Charnières à droite, réversibles
- Montage facile easyInstallation

Niche 122,5 cm

KI42LAD30
Fixation de porte à pantographe - iQ500

A++ softClose

Informations générales
- Volume utile total : 195 l
- Classe d'efficacité énergétique A++ sur une échelle allant de A+++ à D
- Consommation énergétique : 172 kWh/an

Design
- Intérieur avec finition métal

Confort et sécurité
- Commande sensitive touchControl : régulation électronique avec affichage digital de la température
- freshSense : température constante par technologie de capteurs intelligents
- Eclairage LED dans le réfrigérateur
- Dégivrage automatique dans le réfrigérateur
- Porte à fermeture douce assistée softClose
- Alarme sonore de porte ouverte

REFRIGERATEUR
- Volume utile : 180 l
- 1 compartiment hyperFresh Plus avec contrôle de l'humidité - les fruits et légumes restent frais et riches en vitamines jusqu'à 2 fois plus longtemps
- 5 clayettes en verre de sécurité, dont 4 réglables en hauteur, 1 divisible varioShelf, 1 coulissante easyAccess
- 4 balconnets, dont 1 compartiment crèmerie

CONGELATEUR : * ***
- Volume utile : 15 l
- Pouvoir de congélation : 2,4 kg en 24 h
- Autonomie en cas de coupure électrique : 13 h

Informations techniques
- Encastrement H x L x P : 122,5 cm x 56 cm x 55 cm
- Classe climatique : SN-ST
- Niveau sonore : 37dB(A) re 1 pW
- Charnières à droite, réversibles
- Montage facile easyInstallation

Niche 122,5 cm

KI41RAD30
Fixation de porte à pantographe - iQ500

A++ softClose modularFit

Informations générales
- Volume utile total : 211 l
- Classe d'efficacité énergétique A++ sur une échelle allant de A+++ à D
- Consommation énergétique : 105 kWh/an

Design
- Intérieur avec finition métal

Confort et sécurité
- Commande sensitive touchControl : régulation électronique avec affichage digital de la température
- freshSense : température constante par technologie de capteurs intelligents
- Eclairage LED
- Dégivrage automatique dans le réfrigérateur
- Porte à fermeture douce assistée softClose
- Alarme sonore de porte ouverte

REFRIGERATEUR
- Volume utile : 211 l
- Super-réfrigération avec arrêt automatique
- 1 compartiment hyperFresh Plus avec contrôle de l'humidité - les fruits et légumes restent frais et riches en vitamines jusqu'à 2 fois plus longtemps
- 6 clayettes en verre de sécurité, dont 5 réglables en hauteur, 1 divisible varioShelf, 1 coulissante easyAccess
- 4 balconnets, dont 1 compartiment crèmerie

Informations techniques
- Encastrement H x L x P : 122,5 cm x 56 cm x 55 cm
- Classe climatique : SN-T
- Niveau sonore : 33dB(A) re 1 pW
- Charnières à droite, réversibles
- Montage facile easyInstallation

Schémas :

KI82LVU30
KI81RVU30

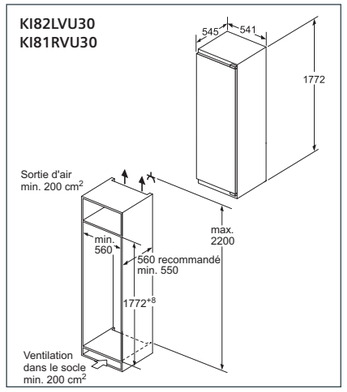

KI72LAD30

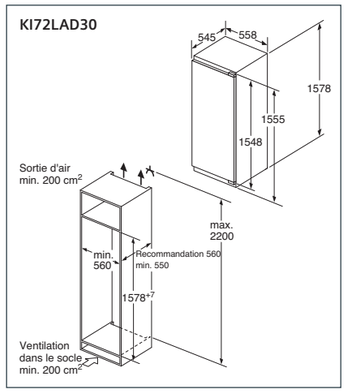

KI52FAD30
KI51FAD30

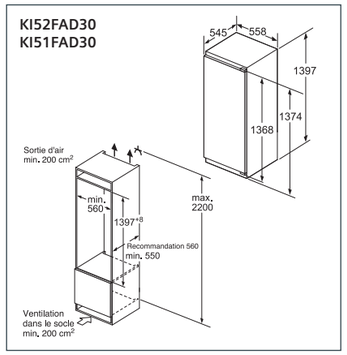

KI42LAD40
KI42LAD30
KI41RAD30

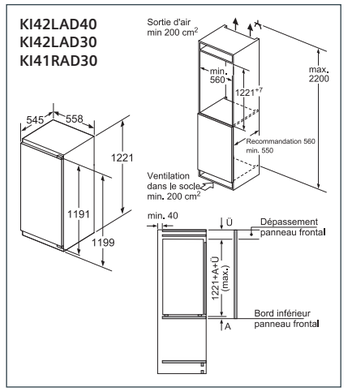

Toutes les dimensions sont en millimètres.

Niche 122,5 cm

KI42LVU30[(1)]
Fixation de porte à glissières - iQ300

A++ softClose

Informations générales
- Volume utile total : 195 l
- Classe d'efficacité énergétique A++ sur une échelle allant de A+++ à D
- Consommation énergétique : 172 kWh/an

Design
- Intérieur avec finition silver

Confort et sécurité
- Régulation électronique avec affichage LED de la température
- freshSense : température constante par technologie de capteurs intelligents
- Eclairage LED dans le réfrigérateur
- Dégivrage automatique dans le réfrigérateur
- Porte à fermeture douce assistée softClose

REFRIGERATEUR
- Volume utile : 180 l
- Super-réfrigération avec arrêt automatique
- 1 freshBox
- 5 clayettes en verre de securité, dont 4 réglables en hauteur
- 4 balconnets

CONGELATEUR : * ***
- Volume utile : 15 l
- Pouvoir de congélation : 2,4 kg en 24 h
- Autonomie en cas de coupure électrique : 13 h

Informations techniques
- Encastrement H x L x P : 122,5 cm x 56 cm x 55 cm
- Classe climatique : SN-ST
- Niveau sonore : 38dB(A) re 1 pW
- Charnières à droite, réversibles
- Montage facile easyInstallation

Niche 122,5 cm

KI41RVU30[(1)]
Fixation de porte à glissières - iQ300

A++ softClose

Informations générales
- Volume utile total : 211 l
- Classe d'efficacité énergétique A++ sur une échelle allant de A+++ à D
- Consommation énergétique : 105 kWh/an

Design
- Intérieur avec finition silver

Confort et sécurité
- Régulation électronique avec affichage LED de la température
- freshSense : température constante par technologie de capteurs intelligents
- Eclairage LED
- Dégivrage automatique dans le réfrigérateur
- Porte à fermeture douce assistée softClose

REFRIGERATEUR
- Volume utile : 211 l
- Super-réfrigération avec arrêt automatique
- 1 freshBox
- 6 clayettes en verre de securité, dont 5 réglables en hauteur
- 4 balconnets

Informations techniques
- Encastrement H x L x P : 122,5 cm x 56 cm x 55 cm
- Classe climatique : SN-T
- Niveau sonore : 37dB(A) re 1 pW
- Charnières à droite, réversibles
- Montage facile easyInstallation

Niche 122,5 cm

KI24LX30
Fixation de porte à glissières - iQ100

A++

Informations générales
- Volume utile total : 200 l
- Classe d'efficacité énergétique A++ sur une échelle allant de A+++ à D
- Consommation énergétique : 174 kWh/an

Confort et sécurité
- Contrôle mécanique de la température
- Eclairage LED
- Dégivrage automatique dans le réfrigérateur

REFRIGERATEUR
- Volume utile : 183 l
- 1 freshBox
- 5 clayettes en verre de sécurité, dont 4 réglables en hauteur
- Rack à bouteilles chromé
- 4 balconnets
- 1 compartiment crèmerie

CONGELATEUR : * ***
- Volume utile : 17 l
- Pouvoir de congélation : 2 kg en 24 h
- Autonomie en cas de coupure électrique : 10 h

Informations techniques
- Encastrement H x L x P : 122,5 cm x 56 cm x 55 cm
- Classe climatique : ST
- Niveau sonore : 37dB(A) re 1 pW
- Charnières à droite, réversibles

(1) Produits accessibles sous conditions

Schémas :

KI42LVU30
KI41RVU30

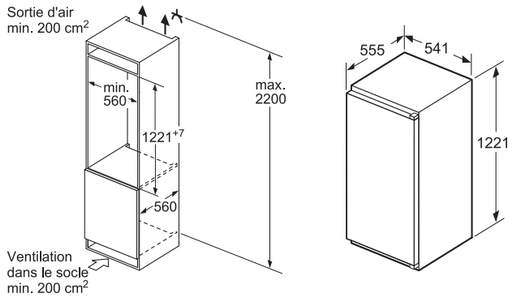

KI24LX30

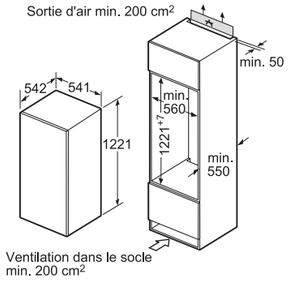

Toutes les dimensions sont en millimètres.

Niche 122,5 cm

KI24RX30
Fixation de porte à glissières - iQ100

A++

Informations générales
- Volume utile total : 221 l
- Classe d'efficacité énergétique A++ sur une échelle allant de A+++ à D
- Consommation énergétique : 103 kWh/an

Confort et sécurité
- Contrôle mécanique de la température
- Eclairage LED
- Dégivrage automatique dans le réfrigérateur

REFRIGERATEUR
- Volume utile : 221 l
- 1 freshBox
- 6 clayettes en verre de sécurité, dont 5 réglables en hauteur
- Rack à bouteilles chromé
- 4 balconnets
- 1 compartiment crèmerie

Informations techniques
- Encastrement H x L x P : 122,5 cm x 56 cm x 55 cm
- Classe climatique : SN-ST
- Niveau sonore : 37dB(A) re 1 pW
- Charnières à droite, réversibles

Niche 122,5 cm

KI24LV21FF
Fixation de porte à glissières - iQ100

A+

Informations générales
- Volume utile total : 200 l
- Classe d'efficacité énergétique A+ sur une échelle allant de A+++ à D
- Consommation énergétique : 221 kWh/an

Confort et sécurité
- Contrôle mécanique de la température
- Eclairage LED
- Dégivrage automatique dans le réfrigérateur

REFRIGERATEUR
- Volume utile : 183 l
- 1 freshBox
- 4 clayettes en verre de sécurité, dont 3 réglables en hauteur
- Rack à bouteilles chromé
- 4 balconnets

CONGELATEUR : * ***
- Volume utile : 17 l
- Pouvoir de congélation : 2 kg en 24 h
- Autonomie en cas de coupure électrique : 10 h

Informations techniques
- Encastrement H x L x P : 122,5 cm x 56 cm x 55 cm
- Classe climatique : ST
- Niveau sonore : 37dB(A) re 1 pW
- Charnières à droite, réversibles

Niche 122,5 cm

KI24RV21FF
Fixation de porte à glissières - iQ100

A+

Informations générales
- Volume utile total : 221 l
- Classe d'efficacité énergétique A+ sur une échelle allant de A+++ à D
- Consommation énergétique : 131 kWh/an

Confort et sécurité
- Contrôle mécanique de la température
- Eclairage LED
- Dégivrage automatique dans le réfrigérateur

REFRIGERATEUR
- Volume utile : 221 l
- 1 freshBox
- 5 clayettes en verre de sécurité, dont 4 réglables en hauteur
- Rack à bouteilles chromé
- 4 balconnets

Informations techniques
- Encastrement H x L x P : 122,5 cm x 56 cm x 55 cm
- Classe climatique : SN-ST
- Niveau sonore : 36dB(A) re 1 pW
- Charnières à droite, réversibles

Schémas :

KI24RX30
KI24LV21FF
KI24RV21FF

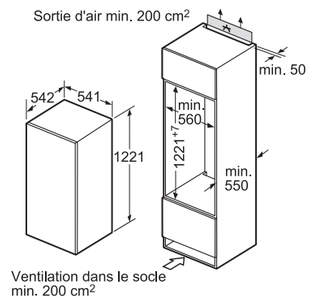

Toutes les dimensions sont en millimètres.

Niche 102,5 cm

KI32LAD30
Fixation de porte à pantographe - iQ500

A++ softClose

Informations générales
- Volume utile total : 154 l
- Classe d'efficacité énergétique A++ sur une échelle allant de A+++ à D
- Consommation énergétique : 157 kWh/an

Design
- Intérieur avec finition métal

Confort et sécurité
- Commande sensitive touchControl : régulation électronique avec affichage digital de la température
- freshSense : température constante par technologie de capteurs intelligents
- Eclairage LED dans le réfrigérateur
- Dégivrage automatique dans le réfrigérateur
- Porte à fermeture douce assistée softClose
- Alarme sonore de porte ouverte

REFRIGERATEUR
- Volume utile : 139 l
- 1 compartiment hyperFresh Plus avec contrôle de l'humidité - les fruits et légumes restent frais et riches en vitamines jusqu'à 2 fois plus longtemps
- 4 clayettes en verre de sécurité, dont 3 réglables en hauteur, 1 divisible varioShelf, 1 coulissante easyAccess
- 5 balconnets, dont 1 compartiment crèmerie

CONGELATEUR : * *
- Volume utile : 15 l
- Pouvoir de congélation : 2,4 kg en 24 h
- Autonomie en cas de coupure électrique : 13 h

Informations techniques
- Encastrement H x L x P : 102,5 cm x 56 cm x 55 cm
- Classe climatique : SN-ST
- Niveau sonore : 37dB(A) re 1 pW
- Charnières à droite, réversibles
- Montage facile easyInstallation

Niche 102,5 cm

KI31RAD30
Fixation de porte à pantographe - iQ500

A++ softClose modularFit

Informations générales
- Volume utile total : 172 l
- Classe d'efficacité énergétique A++ sur une échelle allant de A+++ à D
- Consommation énergétique : 100 kWh/an

Design
- Intérieur avec finition métal

Confort et sécurité
- Commande sensitive touchControl : régulation électronique avec affichage digital de la température
- freshSense : température constante par technologie de capteurs intelligents
- Eclairage LED
- Dégivrage automatique dans le réfrigérateur
- Porte à fermeture douce assistée softClose
- Alarme sonore de porte ouverte

REFRIGERATEUR
- Volume utile : 172 l
- Super-réfrigération avec arrêt automatique
- 1 compartiment hyperFresh Plus avec contrôle de l'humidité - les fruits et légumes restent frais et riches en vitamines jusqu'à 2 fois plus longtemps
- 5 clayettes en verre de sécurité, dont 4 réglables en hauteur, 1 divisible varioShelf, 1 coulissante easyAccess
- 5 balconnets, dont 1 compartiment crèmerie

Informations techniques
- Encastrement H x L x P : 102,5 cm x 56 cm x 55 cm
- Classe climatique : SN-T
- Niveau sonore : 33dB(A) re 1 pW
- Charnières à droite, réversibles
- Montage facile easyInstallation

Niche 88 cm

KI22LAD30
Fixation de porte à pantographe - iQ500

A++ softClose

Informations générales
- Volume utile total : 124 l
- Classe d'efficacité énergétique A++ sur une échelle allant de A+++ à D
- Consommation énergétique : 148 kWh/an

Design
- Intérieur avec finition métal

Confort et sécurité
- Commande sensitive touchControl : régulation électronique avec affichage digital de la température
- freshSense : température constante par technologie de capteurs intelligents
- Eclairage LED dans le réfrigérateur
- Dégivrage automatique dans le réfrigérateur
- Porte à fermeture douce assistée softClose
- Alarme sonore de porte ouverte

REFRIGERATEUR
- Volume utile : 109 l
- 1 compartiment hyperFresh Plus avec contrôle de l'humidité - les fruits et légumes restent frais et riches en vitamines jusqu'à 2 fois plus longtemps
- 3 clayettes en verre de sécurité, dont 2 réglables en hauteur, 1 divisible varioShelf
- 3 balconnets, dont 1 compartiment crèmerie

CONGELATEUR : * *
- Volume utile : 15 l
- Pouvoir de congélation : 2,4 kg en 24 h
- Autonomie en cas de coupure électrique : 13 h

Informations techniques
- Encastrement H x L x P : 88 cm x 56 cm x 55 cm
- Classe climatique : SN-ST
- Niveau sonore : 37dB(A) re 1 pW
- Charnières à droite, réversibles
- Montage facile easyInstallation

Schémas :

KI32LAD30
KI31RAD30

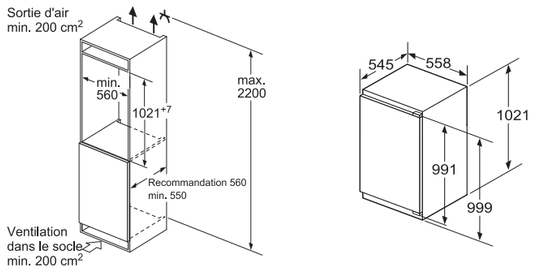

Toutes les dimensions sont en millimètres.

Niche 88 cm

KI21RAD30
Fixation de porte à pantographe - iQ500

A++ softClose modularFit

Informations générales
- Volume utile total : 144 l
- Classe d'efficacité énergétique A++ sur une échelle allant de A+++ à D
- Consommation énergétique : 97 kWh/an

Design
- Intérieur avec finition métal

Confort et sécurité
- Commande sensitive touchControl : régulation électronique avec affichage digital de la température
- freshSense : température constante par technologie de capteurs intelligents
- Eclairage LED
- Dégivrage automatique dans le réfrigérateur
- Porte à fermeture douce assistée softClose
- Alarme sonore de porte ouverte

REFRIGERATEUR
- Volume utile : 144 l
- Super-réfrigération avec arrêt automatique
- 1 compartiment hyperFresh Plus avec contrôle de l'humidité - les fruits et légumes restent frais et riches en vitamines jusqu'à 2 fois plus longtemps
- 4 clayettes en verre de sécurité, dont 3 réglables en hauteur, 1 divisible varioShelf, 1 coulissante easyAccess
- 3 balconnets, dont 1 compartiment crèmerie

Informations techniques
- Encastrement H x L x P : 88 cm x 56 cm x 55 cm
- Classe climatique : SN-T
- Niveau sonore : 33dB(A) re 1 pW
- Charnières à droite, réversibles
- Montage facile easyInstallation

Niche 82 cm

KU15LA65
Fixation de porte à pantographe - iQ500

A++ softClose

Informations générales
- Volume utile total : 123 l
- Classe d'efficacité énergétique A++ sur une échelle allant de A+++ à D
- Consommation énergétique : 140 kWh/an

Design
- Refrigérateur intégrable sous plan
- Entrée et sortie d'air par le socle, ne nécessite pas de découpe dans le plan de travail
- Intérieur avec finition métal

Confort et sécurité
- Contrôle mécanique de la température
- Eclairage LED
- Dégivrage automatique dans le réfrigérateur
- Porte à fermeture douce assistée softClose

REFRIGERATEUR
- Volume utile : 108 l
- 1 freshBox
- Grand tiroir coulissant
- 2 clayettes en verre de sécurité, dont 1 réglable en hauteur
- 3 balconnets

CONGELATEUR : * *
- Volume utile : 15 l
- Pouvoir de congélation : 2 kg en 24 h
- Autonomie en cas de coupure électrique : 10 h

Informations techniques
- Encastrement H x L x P : 82 cm x 60 cm x 55 cm
- Classe climatique : SN-ST
- Niveau sonore : 38dB(A) re 1 pW
- Charnières à droite, réversibles

Niche 82 cm

KU15RA65
Fixation de porte à pantographe - iQ500

A++ softClose

Informations générales
- Volume utile total : 137 l
- Classe d'efficacité énergétique A++ sur une échelle allant de A+++ à D
- Consommation énergétique : 92 kWh/an

Design
- Refrigérateur intégrable sous plan
- Entrée et sortie d'air par le socle, ne nécessite pas de découpe dans le plan de travail
- Intérieur avec finition métal

Confort et sécurité
- Contrôle mécanique de la température
- Eclairage LED
- Dégivrage automatique dans le réfrigérateur
- Porte à fermeture douce assistée softClose

REFRIGERATEUR
- Volume utile : 137 l
- 1 freshBox
- Grand tiroir coulissant
- 3 clayettes en verre de sécurité, dont 2 réglables en hauteur
- 3 balconnets

Informations techniques
- Encastrement H x L x P : 82 cm x 60 cm x 55 cm
- Classe climatique : SN-ST
- Niveau sonore : 38dB(A) re 1 pW
- Charnières à droite, réversibles

Schémas :

KI22LAD30
KI21RAD30

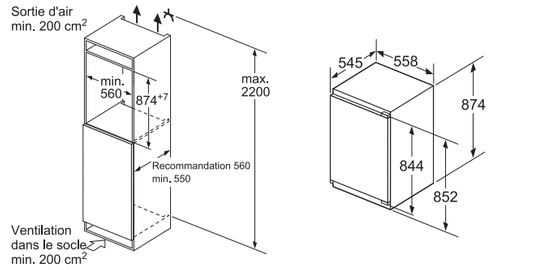

KU15LA65
KU15RA65

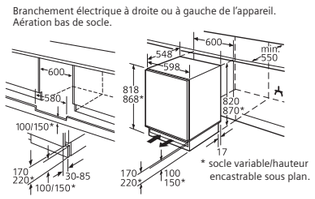

Toutes les dimensions sont en millimètres.

Schémas :

GI81NAC30

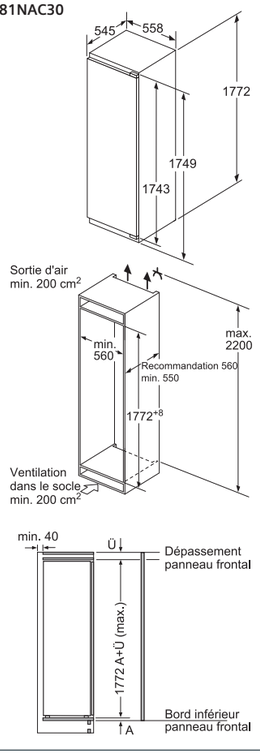

GI41NAC30

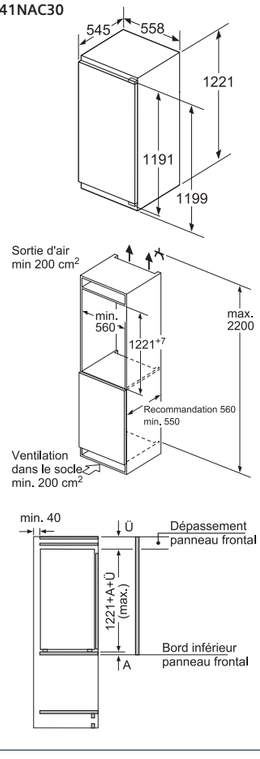

Toutes les dimensions sont en millimètres.

Niche
177,5 cm

GI81NAC30
Fixation de porte à pantographe - iQ500

A++ noFrost softClose modularFit

Informations générales
- Volume utile total : 211 l
- Classe d'efficacité énergétique A++ sur une échelle allant de A+++ à D
- Consommation énergétique : 243 kWh/an
- noFrost MultiAirflow

Design
- Intérieur avec finition métal

Confort et sécurité
- Commande sensitive touchControl : régulation électronique avec affichage digital de la température
- Alarme sonore de porte ouverte
- Porte à fermeture douce assistée softClose

CONGELATEUR : * ***
- Volume utile : 211 l
- Super-congélation avec arrêt automatique
- Pouvoir de congélation : 20 kg en 24 h
- 5 tiroirs de congélation transparents, dont 2 bigBox
- 2 compartiments de congélation intensive à porte abattante
- Calendrier de conservation des aliments
- Autonomie en cas de coupure électrique : 22 h

Informations techniques
- Encastrement H x L x P : 177,5 cm x 56 cm x 55 cm
- Classe climatique : SN-T
- Niveau sonore : 36dB(A) re 1 pW
- Charnières à gauche, réversibles

Niche
122,5 cm

GI41NAC30
Fixation de porte à pantographe - iQ500

A++ noFrost softClose modularFit

Informations générales
- Volume utile total : 127 l
- Classe d'efficacité énergétique A++ sur une échelle allant de A+++ à D
- Consommation énergétique : 188 kWh/an
- noFrost MultiAirflow

Design
- Intérieur avec finition métal

Confort et sécurité
- Commande sensitive touchControl : régulation électronique avec affichage digital de la température
- Alarme sonore de porte ouverte
- Porte à fermeture douce assistée softClose

CONGELATEUR : * ***
- Volume utile : 127 l
- Super-congélation avec arrêt automatique
- Pouvoir de congélation : 20 kg en 24 h
- 4 tiroirs de congélation transparents, dont 1 bigBox
- 1 compartiment de congélation intensive à porte abattante
- Calendrier de conservation des aliments
- Autonomie en cas de coupure électrique : 23 h

Informations techniques
- Encastrement H x L x P : 122,5 cm x 56 cm x 55 cm
- Classe climatique : SN-T
- Niveau sonore : 36dB(A) re 1 pW
- Charnières à gauche, réversibles

Niche
88 cm

GI21VAD30
Fixation de porte à pantographe - iQ500

A++ lowFrost softClose modularFit

Informations générales
- Volume utile total : 97 l
- Classe d'efficacité énergétique A++ sur une échelle allant de A+++ à D
- Consommation énergétique : 157 kWh/an
- Technologie lowFrost - moins de glace, dégivrage rapide!

Design
- Intérieur avec finition métal

Confort et sécurité
- Régulation électronique avec affichage LED de la température
- Porte à fermeture douce assistée softClose

CONGELATEUR : * ***
- Volume utile : 97 l
- Super-congélation avec arrêt automatique
- Pouvoir de congélation : 8 kg en 24 h
- 3 tiroirs de congélation transparents, dont 1 bigBox
- Calendrier de conservation des aliments
- Autonomie en cas de coupure électrique : 22 h

Informations techniques
- Encastrement H x L x P : 88 cm x 56 cm x 55 cm
- Classe climatique : SN-T
- Niveau sonore : 36dB(A) re 1 pW
- Charnières à droite, réversibles

Niche
82 cm

GU15DA55
Fixation de porte à pantographe - iQ500

A+ softClose

Informations générales
- Volume utile total : 98 l
- Classe d'efficacité énergétique A+ sur une échelle allant de A+++ à D
- Consommation énergétique : 184 kWh/an

Design
- Entrée et sortie d'air par le socle, ne nécessite pas de découpe dans le plan de travail
- Intérieur avec finition métal

Confort et sécurité
- Contrôle mécanique de la température
- Thermomètre indépendant dans la contre-porte
- Alarme sonore de température, alarme visuelle
- Alarme sonore de porte ouverte dans le congélateur
- Porte à fermeture douce assistée softClose

CONGELATEUR : * ***
- Volume utile : 98 l
- Super-congélation avec arrêt automatique
- Pouvoir de congélation : 12 kg en 24 h
- 3 tiroirs de congélation transparents
- Calendrier de conservation des aliments
- Autonomie en cas de coupure électrique : 23 h

Informations techniques
- Encastrement H x L x P : 82 cm x 60 cm x 55 cm
- Classe climatique : SN-ST
- Niveau sonore : 38dB(A) re 1 pW
- Charnières à droite, réversibles

Niche
72 cm

GI11VAD30
Fixation de porte à pantographe - iQ500

A++ lowFrost softClose modularFit

Informations générales
- Volume utile total : 72 l
- Classe d'efficacité énergétique A++ sur une échelle allant de A+++ à D
- Consommation énergétique : 144 kWh/an
- Technologie lowFrost - moins de glace, dégivrage rapide!

Design
- Intérieur avec finition métal

Confort et sécurité
- Régulation électronique avec affichage LED de la température
- Porte à fermeture douce assistée softClose

CONGELATEUR : * ***
- Volume utile : 72 l
- Super-congélation avec arrêt automatique
- Pouvoir de congélation : 8 kg en 24 h
- 3 tiroirs de congélation transparents
- Calendrier de conservation des aliments
- Autonomie en cas de coupure électrique : 21 h

Informations techniques
- Encastrement H x L x P : 72 cm x 56 cm x 55 cm
- Classe climatique : SN-T
- Niveau sonore : 36dB(A) re 1 pW
- Charnières à droite, réversibles

Schémas :

GI21VAD30

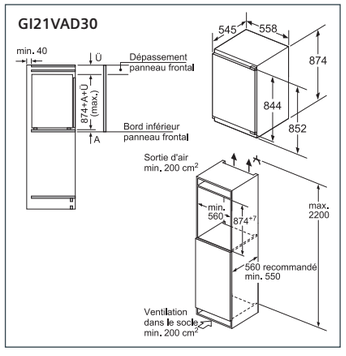

GU15DA55

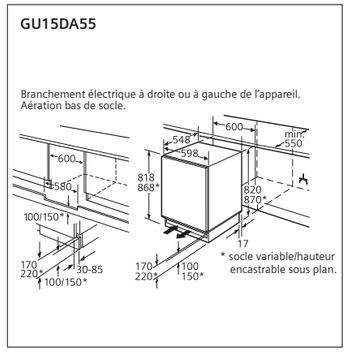

GI11VAD30

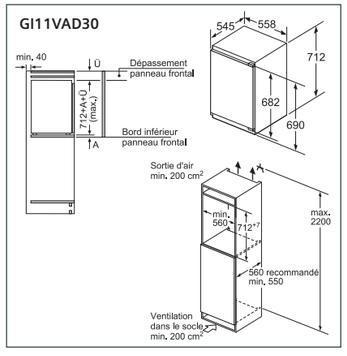

Toutes les dimensions sont en millimètres.

Des appareils remplis de capteurs et débordants de possibilités.

Le froid pose-libre.

Froid pose-libre | Les bonnes raisons de choisir Siemens

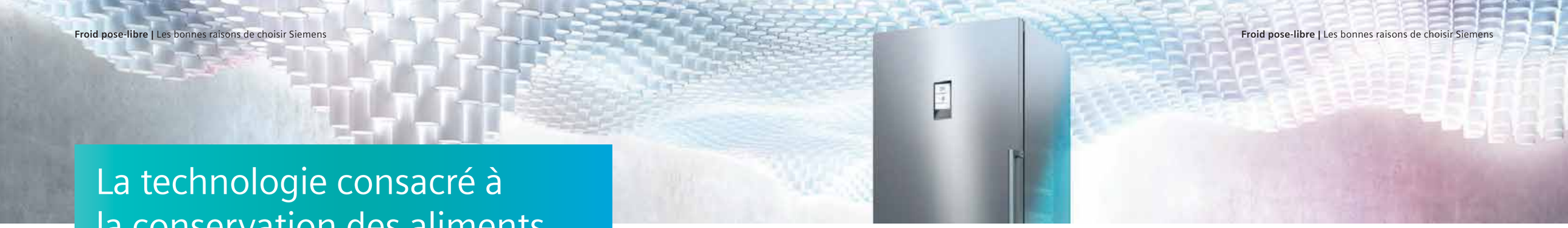

La technologie consacré à la conservation des aliments.

La technologie iSensoric : simple, précise et innovante.

freshSense

freshSense : pour un contrôle précis de la température.
Pour mieux conserver les aliments, la température doit être stable. C'est pourquoi Siemens a développé la technologie freshSense faisant interagir plusieurs capteurs avec le compresseur afin de maintenir automatiquement la température de l'appareil. Celle-ci est mesurée en permanence par le centre de contrôle iSensoric et réajustée au moindre écart.

touchControl

Le centre de contrôle de l'appareil : la commande sensitive touchControl.
Grâce à la commande sensitive touchControl, véritable interface avec le centre de contrôle iSensoric, le réglage de la température de l'appareil se fait d'une simple pression du doigt. Cette interface interactive permet également d'accéder aux informations collectées par les différents capteurs. La commande propose bien d'autres fonctionnalités telles que le réglage des différentes zones au degré près ou encore le paramétrage du mode vacances.

1. Capteur dans la porte supérieure
2. Capteur de température à l'intérieur du réfrigérateur
3. Centre de contrôle iSensoric en façade
4. Capteur de température ambiante
5. Capteur hyperFresh Premium*
6. Capteur de dégivrage
7. Capteur de température à l'intérieur du congélateur
8. Capteur dans la porte inférieure

* Selon modèles

La technologie iSensoric sur
siemens-home.bsh-group.fr/isensoric-froid

Les différents types de froids dédiés à la conservation des aliments.

noFrost

Le froid noFrost : finie la corvée du dégivrage.
Les réfrigérateurs et les congélateurs équipés de la technologie noFrost empêchent le givre de se former, que ce soit sur les aliments ou sur les paroies et compartiments de l'appareil. Il en résulte une meilleure conservation des produits et la suppression de la corvée du dégivrage ainsi qu'un froid homogène dans tout l'appareil.

power Ventilation

Le froid powerVentilation et lowFrost.
Le système powerVentilation permet une meilleure répartition du froid car le brassage se fait désormais de haut en bas, le long de la paroi arrière en même temps que le démarrage du compresseur. Le réfrigérateur bénéficie donc d'une homogénéité et d'une descente en température supérieure à celle d'un appareil à froid brassé conventionnel.

Système multiAirflow

Le système multiAirflow de colonne a évents, repartit le froid jusque dans les moindres recoins. En outre, le bénéfice de cette technologie sur la partie congélateur est d'éviter la formation de givre.

lowFrost

Au niveau de la partie congélateur, le bénéfice principal de la **technologie lowFrost** est de garantir des dégivrages facilités et moins fréquents. En effet, l'évaporateur étant directement moulé dans la cuve, l'accumulation de glace est réduite, l'espace disponible est automatiquement plus important et l'aménagement à l'intérieur du compartiment est plus flexible. Pour faciliter le dégivrage du congélateur, l'appareil est équipé d'une gouttière pour récupérer l'eau de dégivrage.

Conserver les aliments jusqu'à 3 fois plus longtemps avec les compartiments hyperFresh.

Grâce aux conditions de conservations optimales des compartiments hyperFresh, les aliments gardent leurs valeurs nutritives et leurs vitamines jusqu'à 3 fois plus longtemps.

	iQ700 : conserve jusqu'à 3x plus longtemps	iQ500 : conserve jusqu'à 2x plus longtemps	iQ300 : conserve plus longtemps
	hyperFresh Premium 0°C	**hyperFresh Plus**	**hyperFresh**
Température	Réglage de la température des compartiments entre -1°C et 3°C par la commande touchControl en façade.	Ajustement de la température entre 0,6°C et 4°C dans les compartiments viandes et poissons grâce à la commande située à l'intérieur.	Ajustement de la température entre 0,6°C et 4°C dans les compartiments viandes et poissons grâce à la commande située à l'intérieur.
Contrôle de l'humidité	Contrôle de l'humidité grâce au curseur présent au-dessus des compartiments hyperFresh Premium, permettant de choisir entre 3 taux d'humidité différents (pour les fruits, pour les légumes, ou pour les deux).	Modification du taux d'humidité à l'aide du sélecteur push-push, permettant de choisir entre 2 taux d'humidité différents (un pour les fruits, l'autre pour les légumes).	Modification du taux d'humidité à l'aide du curseur permettant de choisir entre 2 taux d'humidité différents.
Types d'aliments	**Zone sèche :** un compartiment avec un faible taux d'humidité, idéal pour viandes et poissons. **Zone humide :** une zone humide permettant une conservation optimale des fruits et légumes.	• Compartiments pour viandes et poissons • Compartiment pour fruits et légumes	• Compartiments pour viandes et poissons • Compartiment pour fruits et légumes
Vos avantages	Excellentes conditions de conservation pour vos fruits, légumes, viandes et poissons, grâce aux compartiments isolés et à une température constante proche de 0°C.	Des qualités de conservation optimales prévenant la perte d'humidité des aliments grâce notamment au compartiment hermétique pour les fruits et légumes.	Une meilleure qualité de conservation des aliments.

Froid pose-libre | Les bonnes raisons de choisir Siemens

Depuis plusieurs décennies, Siemens est une référence en tant que fabricant d'appareils frigorifiques.Aujourd'hui, en continuant de doter ses appareils des dernières innovations, Siemens permet de conserver les aliments jusqu'à 3 fois plus longtemps avec les compartiments hyperFresh Premium.
La qualité allemande au service d'une meilleure conservation des aliments.

Carrottes :
74 jours de conservation*

Framboises :
14 jours de conservation*

Bœuf :
5 jours de conservation*

Fraises :
14 jours de conservation*

Saumon :
7 jours de conservation*

Laitue :
19 jours de conservation*

*Par rapport à un réfrigérateur non doté de la technologie hyperFresh. Testé par un laboratoire indépendant, avril 2016.

Froid pose-libre | Les bonnes raisons de choisir Siemens

Les agencements des appareils iSensoric.

Mettez en lumière vos aliments grâce à l'éclairage LED.
La plupart des appareils de la gamme bénéficient d'un très bon éclairage grâce aux lampes LED. A la fois très économes, durables et puissantes, elles assurent un éclairage parfait : même bien rempli, l'intérieur est toujours bien éclairé.

Ouverture de porte sans débord.
Il est désormais possible de positionner le réfrigérateur ou le congélateur directement contre un mur ou un meuble, sans perte d'espace, puisque ses portes restent alignées au corps de l'appareil lorsqu'elles sont ouvertes a 90°. Et même dans ce cas, les tiroirs peuvent être extraits totalement et en toute facilité.

Poignées : à chacun son style.
Intégrées ou externes, métal ou blanches, les poignées de portes des réfrigérateurs Siemens apportent sobriété ou style à la cuisine, tout en facilitant leur prise en main.

Joint de porte magnétique et amovible.
Les joints des réfrigérateurs et congélateurs Siemens sont entièrement magnétiques pour une fermeture hermétique, qui permet de réduire considérablement la consommation électrique. Ils sont également amovibles, afin de faciliter leur nettoyage et aisément remplaçables, si besoin.

Compartiment bigBox* pour les grands formats.
Jusqu'à 52 litres de stockage, le tiroir bigBox est tellement spacieux qu'il peut aisément, contenir des aliments de grand format, tels une dinde ! Equipé de poignées, il est, malgré sa grande taille, très facile à manipuler.

La clayette easyAccess, pour avoir tout à portée de main.
Même chargées, ces clayettes installées sur rails coulissent afin de faciliter l'ajout ou le retrait des denrées. Ainsi, toute la profondeur de la clayette peut être utilisée car les aliments, même placés au fond, restent facilement accessibles.

Le rangement optimisé varioZone.
L'aménagement intérieur des congélateurs offre une meilleure utilisation de l'espace pour plus de rangements utiles. Ils sont équipés de clayettes en verre et de tiroirs complètement amovibles, permettant ainsi de stocker des produits plus larges ou particulièrement hauts (type baguette entière) pour offrir toujours plus de modularité.

Une flexibilité maximale avec les compartiments hyperFresh Plus et hyperFresh.
Dans les compartiments hyperFresh Plus et hyperFresh, les boxes viandes et poissons peuvent être retirés pour une flexibilité maximale, et ainsi obtenir une clayette en verre supplémentaire. Dans cet espace multifonctionnel, les bouteilles se refroidissent plus rapidement grâce au flux d'air frais diffusé dans cette zone.

* Selon modèles.

Réfrigérateur multi-portes : l'ergonomie du futur signé Siemens.

Le nouveau réfrigérateur multi-portes est particulièrement adapté pour la conservation de grands plats. L'ouverture extra-large de ses deux portes permet un accès facilité à la partie réfrigération. Les deux tiroirs de la zone congélation offrent, la possibilité de glisser aisément des produits aux volumes variés, comme de grandes pizzas surgelées. Doté des meilleures innovations, cet appareil dispose d'une zone hyperFresh Premium permettant de conserver jusqu'à 3 fois plus longtemps fruits, légumes, viandes et poissons ainsi que de la technologie noFrost qui empêche la formation de givre sur les aliments et sur les parois du compartiment congélateur.

KM40FAI20 - inox
iQ700

A+ | noFrost | 75,2 cm

Informations générales
- Volume utile total : 400 l
- Classe d'efficacité énergétique A+ sur une échelle allant de A+++ à D
- Consommation énergétique : 379 kWh/an
- Réfrigération dynamique par ventilateur

Design
- Portes inox anti-traces, côtés silver
- Poignées verticales
- Intérieur avec finition métal

Confort et sécurité
- Commande sensitive touchControl en façade : régulation électronique avec affichage LCD de la température
- Chaque zone de température contrôlable et réglable séparément
- Eclairage LED dans le réfrigérateur
- Alarme sonore de porte ouverte

REFRIGERATEUR
- Volume utile : 294 l
- Volume utile partie réfrigérateur (4-8°C) : 206 l
- 3 clayettes en verre de sécurité, dont 2 réglables en hauteur
- 6 balconnets, dont 1 easyLift et 1 compartiment crèmerie

Système de conservation
- Volume utile zone vitaFresh Pro (0-1° C) : 88 l
- 2 compartiments hyperFresh Premium "zone sèche" - gardent viande et poisson frais jusqu'à 3 fois plus longtemps
- 1 compartiment hyperFresh Premium "zone humide" avec ajustement du taux d'humidité - garde fruits et légumes frais jusqu'à 3 fois plus longtemps

CONGELATEUR : * *
- Volume utile : 106 l
- noFrost multiAirflow
- Super-congélation avec arrêt automatique
- Fabrique de glaçons iceTwister
- Pouvoir de congélation : 18 kg en 24 h
- Calendrier de conservation des aliments
- Autonomie en cas de coupure électrique : 18 h

Informations techniques
- Dimensions (H x L x P) : 191,1 x 75,2 x 71,5 cm
- Classe climatique : SN-T
- Niveau sonore : 43dB(A) re 1 pW
- Pieds avant réglables en hauteur, roulettes à l'arrière
- Entrée et sortie d'air par le socle

KA90DAI30 - inox
iQ500

A++ | noFrost | 91 cm | Fresh Protectbox

Informations générales
- Volume utile total : 522 l
- Classe d'efficacité énergétique A++ sur une échelle allant de A+++ à D
- Consommation énergétique : 338 kWh/an
- noFrost multiAirflow

Design
- Portes inox anti-traces, côtés silver
- Poignées verticales

Confort et sécurité
- Distributeur d'eau, de glace pilée, et de glaçons, éclairage LED, sécurité enfants et filtre à eau
- Commande sensitive touchControl en façade : régulation électronique avec affichage digital de la température
- Dégivrage automatique des 2 compartiments
- Alarme sonore de porte ouverte
- Alarme visuelle et sonore de température dans le congélateur

REFRIGERATEUR
- Volume utile : 359 l
- Super-réfrigération avec arrêt automatique
- 2 freshBox sur roulettes
- MultiBox - le compartiment multi-usage
- 3 clayettes en verre de sécurité, dont 2 réglables en hauteur
- 4 balconnets

CONGELATEUR : * *
- Volume utile : 151 l
- Super-congélation avec arrêt automatique
- Pouvoir de congélation : 11 kg en 24 h
- Fabrique automatique de glaçons
- 2 tiroirs de congélation transparents
- 3 clayettes en verre de sécurité, dont 2 réglables en hauteur
- 4 balconnets
- Autonomie en cas de coupure électrique : 4 h

Informations techniques
- Dimensions (H x L x P) : 177 x 91 x 72 cm
- Classe climatique : SN-T
- Niveau sonore : 41dB(A) re 1 pW
- Charnières à gauche, charnières à droite
- Roulettes avant et arrière
- Entrée et sortie d'air par le socle
- Tuyau d'arrivée d'eau de 5 m avec raccord 3/4"

hyperFresh Plus : la bonne température pour chaque aliment. Indépendante du reste du réfrigérateur, la température de cet espace peut être contrôlée à partir du bandeau de commande. Ainsi, effectuer un réglage sur mesure de la température en fonction du type d'aliment : viandes et poissons (0°C), lait et yaourts (2°C), fruits et légumes (4°C).

Schémas :

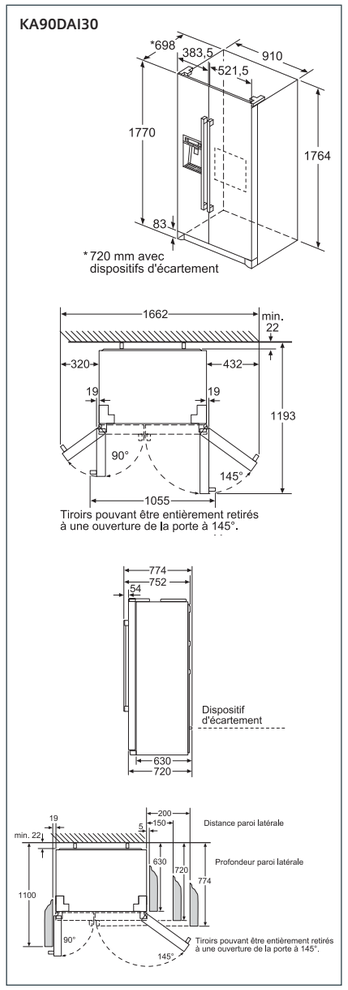

Toutes les dimensions sont en millimètres.

KA92DVI25 - inox
iQ500

A+ | noFrost | 91 cm

Informations générales
- Volume utile total : 553 l
- Classe d'efficacité énergétique A+ sur une échelle allant de A+++ à D
- Consommation énergétique : 448 kWh/an
- noFrost multiAirflow

Design
- Portes inox anti-traces, côtés silver
- Poignées verticales intégrées

Confort et sécurité
- Distributeur d'eau, de glace pilée et de glaçons, éclairage LED, sécurité enfants et filtre à eau
- Commande sensitive touchControl en façade : régulation électronique avec affichage digital de la température
- Chaque zone de température contrôlable et réglable séparément
- 2 circuits de froid séparés : plus de mélange d'odeurs et taux d'humidité optimal
- Dégivrage automatique des 2 compartiments
- Alarme sonore de porte ouverte
- Alarme visuelle et sonore de température dans le congélateur

REFRIGERATEUR
- Volume utile : 380 l
- Super-réfrigération avec arrêt automatique
- 1 compartiment hyperFresh Plus avec ajustement du taux d'humidité - garde fruits et légumes frais plus longtemps
- 1 freshBox sur rails télescopiques
- 4 clayettes en verre de sécurité, dont 3 réglables en hauteur, 1 coulissante easyAccess
- 4 balconnets
- 1 compartiment crèmerie

CONGELATEUR : * ***
- Volume utile : 158 l
- Super-congélation avec arrêt automatique
- Pouvoir de congélation : 12 kg en 24 h
- Fabrique automatique de glaçons
- 2 tiroirs de congélation transparents, dont 1 bigBox
- 3 clayettes en verre de sécurité, dont 2 réglables en hauteur
- 4 balconnets, dont 3 basculants
- Calendrier de conservation des aliments
- Autonomie en cas de coupure électrique : 12 h

Informations techniques
- Dimensions (H x L x P) : 175,6 x 91,2 x 73,2 cm
- Classe climatique : SN-T
- Niveau sonore : 43dB(A) re 1 pW
- Charnières à gauche, charnières à droite
- Roulettes avant et arrière
- Tuyau d'arrivée d'eau de 3 m avec raccord 3/4"

Schémas :

KA92DVI25

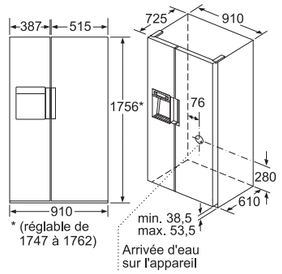

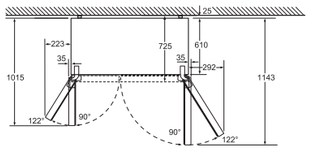

Plateaux réfrigérés entièrement amovibles à un angle d'ouverture de porte de 122°

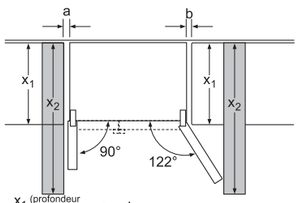

x_1 (profondeur du meuble)	a	b
600	35	35
650	35	47
700	35	79
x_2 (mur)	35	292

Toutes les dimensions sont en millimètres.

KA90DVI20 - inox
iQ500

A+ | noFrost | 91 cm

Informations générales
- Volume utile total : 533 l
- Classe d'efficacité énergétique A+ sur une échelle allant de A+++ à D
- Consommation énergétique : 436 kWh/an
- noFrost multiAirflow

Design
- Portes inox anti-traces, côtés silver
- Poignées verticales

Confort et sécurité
- Distributeur d'eau, de glace pilée et de glaçons, éclairage LED, sécurité enfants et filtre à eau
- Commande sensitive touchControl en façade : régulation électronique avec affichage digital de la température
- Dégivrage automatique des 2 compartiments
- Alarme sonore de porte ouverte
- Alarme visuelle et sonore de température dans le congélateur

REFRIGERATEUR
- Volume utile : 370 l
- Super-réfrigération avec arrêt automatique
- 2 freshBox sur roulettes
- fresh-Box : compartiment avec fond ondulé pour fruits et légumes
- 4 clayettes en verre de sécurité, dont 1 réglable en hauteur
- 4 balconnets

CONGELATEUR : * ***
- Volume utile : 157 l
- Super-congélation avec arrêt automatique
- Pouvoir de congélation : 11 kg en 24 h
- Fabrique automatique de glaçons
- 2 tiroirs de congélation transparents
- 3 clayettes en verre de sécurité, dont 2 réglables en hauteur
- 4 balconnets, dont 3 basculants
- Calendrier de conservation des aliments
- Autonomie en cas de coupure électrique : 4 h

Informations techniques
- Dimensions (H x L x P) : 177 x 91 x 72 cm
- Classe climatique : SN-T
- Niveau sonore : 43dB(A) re 1 pW
- Charnières à gauche, charnières à droite
- Roulettes avant et arrière
- Entrée et sortie d'air par le socle
- Tuyau d'arrivée d'eau de 5 m avec raccord 3/4"

Schémas :

KA90DVI20

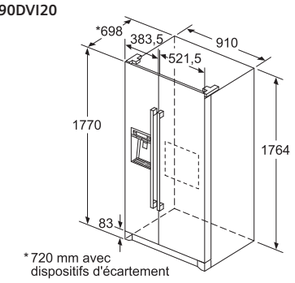

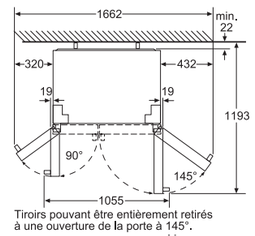

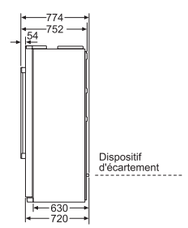

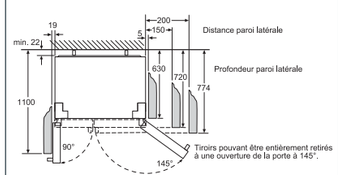

Toutes les dimensions sont en millimètres.

De l'eau fraiche toujours à portée de main.

Le réfrigérateur KS36WBI3P propose en exclusivité un distributeur d'eau.
Ce concept réunit donc tous les avantages du grand volume de stockage, si propre aux side by side européens ainsi que la praticité des réfrigérateurs américains avec ses distributeurs à portée de main !

KS36WBI3P - inox
iQ500 - Réfrigérateur

A++ | power Ventilation | 60 cm

Informations générales
- Volume utile total : 346 l
- Classe d'efficacité énergétique A++ sur une échelle allant de A+++ à D
- Consommation énergétique : 112 kWh/an
- Système powerVentilation

Design
- Porte inox anti-traces, côtés silver
- Poignée verticale
- Intérieur avec finition métal

Confort et sécurité
- Distributeur d'eau en façade avec éclairage LED, **Raccordement direct à l'arrivée d'eau avec sécurité aquaStop® garantie à vie**
- Commande sensitive touchControl : régulation électronique avec affichage digital de la température
- freshSense : température constante par technologie de capteurs intelligents
- Eclairage LED
- Dégivrage automatique dans le réfrigérateur
- Alarme sonore de porte ouverte

REFRIGERATEUR
- Volume utile : 346 l
- Super-réfrigération avec arrêt automatique
- 1 compartiment hyperFresh Plus avec contrôle de l'humidité - les fruits et légumes restent frais et riches en vitamines jusqu'à 2 fois plus longtemps 1 freshBox sur rails télescopiques
- Filtre anti-odeurs et antibactérien airFresh
- 7 clayettes en verre de sécurité, dont 5 réglables en hauteur, 4 coulissantes easyAccess
- Tablette escamotable flexShelf
- 5 balconnets, dont 1 easyLift et 1 compartiment crèmerie

Informations techniques
- Dimensions (H x L x P) : 187 x 60 x 65 cm
- Classe climatique : SN-T
- Niveau sonore : 39dB(A) re 1 pW
- Charnières à gauche
- Pieds avant réglables en hauteur, roulettes à l'arrière
- Ouverture de porte sans débord (à 90°)
- Tuyau d'arrivée d'eau de 2 m avec raccord 3/4"

GS36NAI3P - inox
iQ500 - Congélateur

A++ | noFrost | 60 cm

Informations générales
- Volume utile total : 242 l
- Classe d'efficacité énergétique A++ sur une échelle allant de A+++ à D
- Consommation énergétique : 237 kWh/an
- noFrost multiAirflow

Design
- Porte inox anti-traces, côtés silver
- Poignée verticale
- Intérieur avec finition métal

Confort et sécurité
- Commande sensitive touchControl : régulation électronique avec affichage digital de la température
- freshSense : température constante par technologie de capteurs intelligents
- Dégivrage automatique
- Eclairage LED
- Système d'ouverture facile easyOpening par canal de dépressurisation
- Alarme sonore de porte ouverte
- Alarme visuelle et sonore de température dans le congélateur

CONGELATEUR : * *
- Volume utile : 242 l
- Super-congélation avec arrêt automatique
- Pouvoir de congélation : 20 kg en 24 h
- 4 tiroirs de congélation transparents, dont 2 bigBox
- easyAccess Zone : clayettes permettant un accès direct à vos aliments
- Fabrique de glaçons iceTwister amovible, avec cassette de remplissage
- varioZone avec clayettes amovibles en verre de sécurité
- 1 balconnet
- Calendrier de conservation des aliments
- Autonomie en cas de coupure électrique : 25 h

Informations techniques
- Dimensions (H x L x P) : 186 x 60 x 65 cm
- Classe climatique : SN-T
- Niveau sonore : 42dB(A) re 1 pW
- Charnières à droite, réversibles
- Pieds avant réglables en hauteur, roulettes à l'arrière
- Ouverture de porte sans débord (à 90°)

Accessoires en option
Kit de liaison inox : **KS39ZAL00**
Kit de liaison blanc : **KS39ZAW00**
disponible sur **siemens-home.bsh-group.com/fr/shop**

KS36VAI4P - inox - A+++
KS36VAI3P - inox - A++
iQ500 - Réfrigérateur

A+++ | power Ventilation | 60 cm

Informations générales
- Volume utile total : 346 l
- Classe d'efficacité énergétique A+++ sur une échelle allant de A+++ à D
- Consommation énergétique : 75 kWh/an
- Système powerVentilation

Design
- Porte inox anti-traces, côtés silver
- Poignée verticale
- Intérieur avec finition métal

Confort et sécurité
- Commande sensitive touchControl : régulation électronique avec affichage digital de la température
- freshSense : température constante par technologie de capteurs intelligents
- Eclairage LED
- Dégivrage automatique dans le réfrigérateur
- Alarme sonore de porte ouverte

REFRIGERATEUR
- Volume utile : 346 l
- Super-réfrigération avec arrêt automatique
- 1 compartiment hyperFresh Plus avec contrôle de l'humidité - les fruits et légumes restent frais et riches en vitamines jusqu'à 2 fois plus longtemps 1 freshBox sur rails télescopiques
- Filtre anti-odeurs et antibactérien airFresh
- 7 clayettes en verre de sécurité, dont 4 réglables en hauteur, 5 coulissantes easyAccess
- Rack à bouteilles chromé
- 5 balconnets, dont 1 easyLift et 1 compartiment crèmerie

Informations techniques
- Dimensions (H x L x P) : 186 x 60 x 65 cm
- Classe climatique : SN-T
- Niveau sonore : 39dB(A) re 1 pW
- Charnières à gauche, réversibles
- Pieds avant réglables en hauteur, roulettes à l'arrière
- Ouverture de porte sans débord (à 90°)

A++ **Existe également en A++ KS36VAI3P**
Caractéristiques identiques au réfrigérateur KS36VAI4P sauf :
- Classe énergétique A++ ; 112 kWh/an

GS36NAI3P - inox
iQ500 - Congélateur

A+++ | noFrost | 60 cm

Informations générales
- Volume utile total : 242 l
- Classe d'efficacité énergétique A++ sur une échelle allant de A+++ à D
- Consommation énergétique : 237 kWh/an
- noFrost multiAirflow

Design
- Porte inox anti-traces, côtés silver
- Poignée verticale
- Intérieur avec finition métal

Confort et sécurité
- Commande sensitive touchControl : régulation électronique avec affichage digital de la température
- freshSense : température constante par technologie de capteurs intelligents
- Dégivrage automatique
- Eclairage LED
- Système d'ouverture facile easyOpening par canal de dépressurisation
- Alarme sonore de porte ouverte
- Alarme visuelle et sonore de température dans le congélateur

CONGELATEUR : * *
- Volume utile : 242 l
- Super-congélation avec arrêt automatique
- Pouvoir de congélation : 20 kg en 24 h
- 4 tiroirs de congélation transparents, dont 2 bigBox
- easyAccess Zone : clayettes permettant un accès direct à vos aliments
- Fabrique de glaçons iceTwister amovible, avec cassette de remplissage
- varioZone avec clayettes amovibles en verre de sécurité
- 1 balconnet
- Calendrier de conservation des aliments
- Autonomie en cas de coupure électrique : 25 h

Informations techniques
- Dimensions (H x L x P) : 186 x 60 x 65 cm
- Classe climatique : SN-T
- Niveau sonore : 42dB(A) re 1 pW
- Charnières à droite, réversibles
- Pieds avant réglables en hauteur, roulettes à l'arrière
- Ouverture de porte sans débord (à 90°)

Accessoires en option
Kit de liaison inox : **KS39ZAL00**
Kit de liaison blanc : **KS39ZAW00**
disponible sur **siemens-home.bsh-group.com/fr/shop**

Les réfrigérateurs et congélateurs side-by-side s'adaptent à toutes les cuisines.

La nouvelle gamme de réfrigérateurs et congélateurs side-by-side de Siemens.
A l'instar de la gamme encastrable modularFit, les réfrigérateurs et congélateurs pose-libre side-by-side s'adpatent à toutes les cuisines.

Ouverture de porte sans débord.
Il est désormais possible de positionner le réfrigérateur ou le congélateur directement contre un mur ou un meuble, sans perte d'espace, puisque ses portes restent alignées au corps de l'appareil lorsqu'elles sont ouvertes a 90°.
Et même dans ce cas, les tiroirs peuvent être extraits totalement et en toute facilité.

Le centre de contrôle de l'appareil : la commande touchControl.

Grâce à la commande sensitive touchControl, véritable interface avec le centre de contrôle iSensoric. Contrôler la température de l'appareil se fait très facilement, d'une simple pression de doigt.

KS36VBI3P - inox
iQ500 - Réfrigérateur

A++ | power Ventilation | 60 cm

Informations générales
- Volume utile total : 346 l
- Classe d'efficacité énergétique A++ sur une échelle allant de A+++ à D
- Consommation énergétique : 112 kWh/an
- Système powerVentilation

Design
- Porte inox anti-traces, côtés silver
- Poignée verticale
- Intérieur avec finition métal

Confort et sécurité
- Commande sensitive touchControl en façade : régulation électronique avec affichage digital de la température
- freshSense : température constante par technologie de capteurs intelligents
- Eclairage LED
- Dégivrage automatique dans le réfrigérateur
- Alarme sonore de porte ouverte

REFRIGERATEUR
- Volume utile : 346 l
- Super-réfrigération avec arrêt automatique
- 1 compartiment hyperFresh Plus avec contrôle de l'humidité - les fruits et légumes restent frais et riches en vitamines jusqu'à 2 fois plus longtemps
- 1 freshBox sur rails télescopiques
- Filtre anti-odeurs et antibactérien airFresh
- 7 clayettes en verre de sécurité, dont 4 réglables en hauteur, 5 coulissantes easyAccess
- Rack à bouteilles chromé
- 5 balconnets, dont 1 easyLift et 1 compartiment crèmerie

Informations techniques
- Dimensions (H x L x P) : 186 x 60 x 65 cm
- Classe climatique : SN-T
- Niveau sonore : 39dB(A) re 1 pW
- Charnières à gauche, réversibles
- Pieds avant réglables en hauteur, roulettes à l'arrière
- Ouverture de porte sans débord (à 90°)

GS36NAI3P - inox
iQ500 - Congélateur

A++ | noFrost | 60 cm

Informations générales
- Volume utile total : 242 l
- Classe d'efficacité énergétique A++ sur une échelle allant de A+++ à D
- Consommation énergétique : 237 kWh/an
- noFrost multiAirflow

Design
- Porte inox anti-traces, côtés silver
- Poignée verticale
- Intérieur avec finition métal

Confort et sécurité
- Commande sensitive touchControl : régulation électronique avec affichage digital de la température
- freshSense : température constante par technologie de capteurs intelligents
- Dégivrage automatique
- Eclairage LED
- Système d'ouverture facile easyOpening par canal de dépressurisation
- Alarme sonore de porte ouverte
- Alarme visuelle et sonore de température dans le congélateur

CONGELATEUR : * ***
- Volume utile : 242 l
- Super-congélation avec arrêt automatique
- Pouvoir de congélation : 20 kg en 24 h
- 4 tiroirs de congélation transparents, dont 2 bigBox
- easyAccess Zone : clayettes permettant un accès direct à vos aliments
- Fabrique de glaçons iceTwister amovible, avec cassette de remplissage
- varioZone avec clayettes amovibles en verre de sécurité
- 1 balconnet
- Calendrier de conservation des aliments
- Autonomie en cas de coupure électrique : 25 h

Informations techniques
- Dimensions (H x L x P) : 186 x 60 x 65 cm
- Classe climatique : SN-T
- Niveau sonore : 42dB(A) re 1 pW
- Charnières à droite, réversibles
- Pieds avant réglables en hauteur, roulettes à l'arrière
- Ouverture de porte sans débord (à 90°)

Accessoire en option
Kit de liaison inox : **KS39ZAL00**
Kit de liaison blanc : **KS39ZAW00**
disponible sur **siemens-home.bsh-group.com/fr/shop**

KS36VAX3P[1] - black inox
iQ500 - Réfrigérateur

A++ | power Ventilation | 60 cm

Informations générales
- Volume utile total : 346 l
- Classe d'efficacité énergétique A++ sur une échelle allant de A+++ à D
- Consommation énergétique : 112 kWh/an
- Système powerVentilation

Design
- Porte noire inox anti-traces, côtés gris fonte
- Poignée verticale
- Intérieur avec finition métal

Confort et sécurité
- Commande sensitive touchControl : régulation électronique avec affichage digital de la température
- freshSense : température constante par technologie de capteurs intelligents
- Eclairage LED
- Dégivrage automatique dans le réfrigérateur
- Alarme sonore de porte ouverte

REFRIGERATEUR
- Volume utile : 346 l
- Super-réfrigération avec arrêt automatique
- 1 compartiment hyperFresh Plus avec contrôle de l'humidité - les fruits et légumes restent frais et riches en vitamines jusqu'à 2 fois plus longtemps
  1 freshBox sur rails télescopiques
- Filtre anti-odeurs et antibactérien airFresh
- 7 clayettes en verre de sécurité, dont 4 réglables en hauteur, 5 coulissantes easyAccess
- Rack à bouteilles chromé
- 5 balconnets, dont 1 easyLift et 1 compartiment crèmerie

Informations techniques
- Dimensions (H x L x P) : 186 x 60 x 65 cm
- Classe climatique : SN-T
- Niveau sonore : 39dB(A) re 1 pW
- Charnières à gauche, réversibles
- Pieds avant réglables en hauteur, roulettes à l'arrière
- Ouverture de porte sans débord (à 90°)

[1]Produits accessibles sous conditions

GS36NAX3P - black inox
iQ500 - Congélateur

A++ | noFrost | 60 cm

Informations générales
- Volume utile total : 242 l
- Classe d'efficacité énergétique A++ sur une échelle allant de A+++ à D
- Consommation énergétique : 237 kWh/an
- noFrost multiAirflow

Design
- Porte noire inox anti-traces, côtés gris fonte
- Poignée verticale
- Intérieur avec finition métal

Confort et sécurité
- Commande sensitive touchControl : régulation électronique avec affichage digital de la température
- freshSense : température constante par technologie de capteurs intelligents
- Dégivrage automatique
- Eclairage LED
- Système d'ouverture facile easyOpening par canal de dépressurisation
- Alarme sonore de porte ouverte
- Alarme visuelle et sonore de température dans le congélateur

CONGELATEUR : * ***
- Volume utile : 242 l
- Super-congélation avec arrêt automatique
- Pouvoir de congélation : 20 kg en 24 h
- 4 tiroirs de congélation transparents, dont 2 bigBox
- easyAccess Zone : clayettes permettant un accès direct à vos aliments
- Fabrique de glaçons iceTwister amovible, avec cassette de remplissage
- varioZone avec clayettes amovibles en verre de sécurité
- 1 balconnet
- Calendrier de conservation des aliments
- Autonomie en cas de coupure électrique : 25 h

Informations techniques
- Dimensions (H x L x P) : 186 x 60 x 65 cm
- Classe climatique : SN-T
- Niveau sonore : 42dB(A) re 1 pW
- Charnières à droite, réversibles
- Pieds avant réglables en hauteur, roulettes à l'arrière
- Ouverture de porte sans débord (à 90°)

Accessoire en option
Kit de liaison inox : **KS39ZAL00**
Kit de liaison blanc : **KS39ZAW00**
Kit de liaison black inox **: KS39ZAX00** *(à partir de Juillet 2018)*
disponible sur **siemens-home.bsh-group.com/fr/shop**

Associer design et volume avec le réfrigérateur et le congélateur Black Inox.

Nouveau design avec l'association du réfrigérateur et du congélateur black inox. Leurs couleurs noires inox inédites, offrent raffinement et design à toutes les cuisines.

La combinaison des deux appareils en side-by-side permet d'avoir davantage de volume de stockage pour les aliments.

Design et connectivité : Le nouveau réfrigérateur Black Inox Home Connect.

- Contrôler et visualiser l'intérieur du réfrigérateur où que l'on soit, avec les deux appareils situés à l'intérieur de votre appareil. Ainsi l'utilisateur peut vérifier ce dont il dispose au moment même où il fait ses courses.
- De plus, sa couleur blackInox permet d'avoir une véritable pièce design dans la cuisine. Combiner le design et la technologie avec le réfrigérateur KG56NHX3P.

Nouveau

home connect

KG56NHX3P - black inox
iQ500

A++ | noFrost | hyperFresh plus | 70 cm

Informations générales
- Volume utile total : 505 l
- Classe d'efficacité énergétique A++ sur une échelle allant de A+++ à D
- Consommation énergétique : 325 kWh/an
- noFrost multiAirflow

Design
- Portes noires inox anti-traces, côtés gris fonte
- Poignées verticales
- Intérieur avec finition métal

Confort et sécurité
- Commande sensitive touchControl en façade : régulation électronique avec affichage LCD de la température
- **Home Connect : 2 appareils photos intégrés dans le réfrigérateur, contrôle à distance**
- Chaque zone de température contrôlable et réglable séparément
- Eclairage LED à intensité progressive (softStart) dans le réfrigérateur
- Alarme visuelle et sonore de porte ouverte
- Alarme visuelle et sonore de température dans le congélateur

REFRIGERATEUR
- Volume utile : 400 l
- Super-réfrigération avec arrêt automatique
- Système multiAirflow
- Filtre anti-odeurs et antibactérien airFresh
- 4 clayettes en verre de securité, dont 3 réglables en hauteur
- Rack à bouteilles chromé
- 4 balconnets, dont 1 compartiment crèmerie

Système de conservation
- Volume utile zone proche de 0° C : 34 l
- 1 compartiment hyperFresh Plus avec contrôle de l'humidité - les fruits et légumes restent frais et riches en vitamines jusqu'à 2 fois plus longtemps
- 2 compartiments hyperFresh 0°C sur clayette extractible avec contrôle de la température - viande et poisson restent frais jusqu'à 2 fois plus longtemps

CONGELATEUR : * ***
- Volume utile : 105 l
- Super-congélation avec arrêt automatique
- Pouvoir de congélation : 18 kg en 24 h
- 2 tiroirs de congélation transparents, dont 1 bigBox
- varioZone avec clayettes amovibles en verre de sécurité
- Calendrier de conservation des aliments
- Autonomie en cas de coupure électrique : 24 h

Informations techniques
- Dimensions (H x L x P) : 193 x 70 x 80 cm
- Classe climatique : SN-T
- Niveau sonore : 42dB(A) re 1 pW
- Pieds avant réglables en hauteur, roulettes à l'arrière

KG56FPI40 - inox
iQ700

A+++ | noFrost | hyperFresh premium 0° C | 70 cm

INFORMATIONS GENERALES
- Volume utile total : 480 l
- Classe d'efficacité énergétique A+++ sur une échelle allant de A+++ à D
- Consommation énergétique : 216 kWh/an
- noFrost multiAirflow

Design
- Portes inox anti-traces, côtés silver
- Poignées verticales
- Intérieur avec finition métal

Confort et sécurité
- Commande sensitive touchControl en façade : régulation électronique avec affichage LCD de la température
- Chaque zone de température contrôlable et réglable séparément
- Eclairage LED à intensité progressive (softStart) dans le réfrigérateur
- Dégivrage automatique des 2 compartiments
- Mode vacances, mode éco, sécurité enfants, mode sabbat
- Alarme visuelle et sonore de porte ouverte
- Alarme visuelle et sonore de température dans le congélateur

REFRIGERATEUR
- Volume utile 375 l
- Super-réfrigération avec arrêt automatique
- Filtre anti-odeurs et antibactérien airFresh
- 4 clayettes en verre de sécurité (3 réglables en hauteur), dont 3 coulissantes easyAccess
- Rack à bouteilles chromé
- 3 balconnets, dont 1 compartiment crèmerie

Système de conservation
- Volume utile zone proche de 0° C : 124 l
- 1 compartiment hyperFresh Premium 0°C avec ajustement du taux d'humidité et contrôle de la température - garde fruits et légumes frais jusqu'à 3 fois plus longtemps
- 1 compartiment hyperFresh Premium 0°C avec contrôle de la température - garde viande et poisson frais jusqu'à 3 fois plus longtemps

CONGELATEUR : * ***
- Volume utile 105 l
- Super-congélation avec arrêt automatique
- Pouvoir de congélation : 16 kg en 24 h
- 2 tiroirs de congélation transparents, dont 1 bigBox
- varioZone avec clayettes amovibles en verre de sécurité
- Calendrier de conservation des aliments
- Autonomie en cas de coupure électrique : 24 h

INFORMATIONS TECHNIQUES
- Dimensions (H x L x P) : 193 x 70 x 80 cm
- Classe climatique : SN-T
- Niveau sonore : 42dB(A) re 1 pW
- Charnières à droite, réversibles
- Pieds avant réglables en hauteur, roulettes à l'arrière
- Home Connect: contrôle à distance, diagnostic à distance, accessoire en option

Accessoire en option :
- Kit Home Connect : **KS10ZHC00 - 59,99 €***

Disponible sur siemens-home.bsh-group.fr/shop

*Les prix indiqués ici sont les prix de vente TTC conseillés par le fabricant, hors éco participation.
Les distributeurs restant libres de fixer leurs prix de revente aux consommateurs.

KG56NXI30 - inox
KG56NXW30 - blanc
iQ300

A++ | noFrost | hyperFresh | 70 cm

Informations générales
- Volume utile total : 505 l
- Classe d'efficacité énergétique A++ sur une échelle allant de A+++ à D
- Consommation énergétique : 325 kWh/an
- noFrost multiAirflow

Design
- Portes inox anti-traces, côtés silver
- Poignées verticales intégrées

Confort et sécurité
- Commande sensitive touchControl en façade : régulation électronique avec affichage digital de la température
- Chaque zone de température contrôlable et réglable séparément
- Eclairage LED à intensité progressive (softStart) dans le réfrigérateur
- Dégivrage automatique des 2 compartiments
- Alarme visuelle et sonore de porte ouverte
- Alarme visuelle et sonore de température dans le congélateur

REFRIGERATEUR
- Volume utile : 400 l
- Super-réfrigération avec arrêt automatique
- Filtre anti-odeurs et antibactérien airFresh
- 4 clayettes en verre de sécurité (3 réglables en hauteur), dont 3 coulissantes easyAccess
- Rack à bouteilles chromé
- 4 balconnets

Système de conservation
- Volume utile zone proche de 0° C : 34 l
- 1 compartiment hyperFresh avec ajustement du taux d'humidité - garde fruits et légumes frais plus longtemps
- 2 compartiments hyperFresh 0°C avec contrôle de la température - viande et poisson restent frais plus longtemps

CONGELATEUR : * ***
- Volume utile : 105 l
- Super-congélation avec arrêt automatique
- Pouvoir de congélation : 18 kg en 24 h
- 2 tiroirs de congélation transparents, dont 1 bigBox
- varioZone avec clayettes amovibles en verre de sécurité
- Calendrier de conservation des aliments
- Autonomie en cas de coupure électrique : 24 h

Informations techniques
- Dimensions (H x L x P) : 193 x 70 x 80 cm
- Classe climatique : SN-T
- Niveau sonore : 42dB(A) re 1 pW
- Charnières à droite, réversibles
- Pieds avant réglables en hauteur, roulettes à l'arrière

KG49NAI31 - inox
iQ500

A++ | noFrost | hyperFresh plus | 70 cm

Informations générales
- Volume utile total : 435 l
- Classe d'efficacité énergétique A++ sur une échelle allant de A+++ à D
- Consommation énergétique : 303 kWh/an
- noFrost multiAirflow

Design
- Portes inox anti-traces, côtés silver
- Poignées verticales
- Intérieur avec finition métal

Confort et sécurité
- Commande sensitive touchControl en façade : régulation électronique avec affichage LCD de la température
- Chaque zone de température contrôlable et réglable séparément
- Eclairage LED à intensité progressive (softStart) dans le réfrigérateur
- Dégivrage automatique des 2 compartiments
- Mode vacances, mode éco, sécurité enfants, mode sabbat
- Alarme visuelle et sonore de porte ouverte
- Alarme visuelle et sonore de température dans le congélateur

REFRIGERATEUR
- Volume utile : 330 l
- Super-réfrigération avec arrêt automatique
- Filtre anti-odeurs et antibactérien airFresh
- 5 clayettes en verre de sécurité (4 réglables en hauteur), dont 4 coulissantes easyAccess
- Rack à bouteilles chromé
- 4 balconnets, dont 1 compartiment crèmerie

Système de conservation
- Volume utile zone proche de 0° C : 25 l
- 1 compartiment hyperFresh Plus avec contrôle de l'humidité - les fruits et légumes restent frais et riches en vitamines jusqu'à 2 fois plus longtemps
- 2 compartiments hyperFresh 0°C sur clayette extractible avec contrôle de la température - viande et poisson restent frais jusqu'à 2 fois plus longtemps

CONGELATEUR : * ***
- Volume utile : 105 l
- Super-congélation avec arrêt automatique
- Pouvoir de congélation : 15 kg en 24 h
- 3 tiroirs de congélation transparents
- varioZone avec clayettes amovibles en verre de sécurité
- Calendrier de conservation des aliments
- Autonomie en cas de coupure électrique : 20 h

Informations techniques
- Dimensions (H x L x P) : 203 x 70 x 67 cm
- Classe climatique : SN-T
- Niveau sonore : 40dB(A) re 1 pW
- Charnières à droite, réversibles
- Pieds avant réglables en hauteur, roulettes à l'arrière
- Home Connect : contrôle à distance, diagnostic à distance, accessoire en option

Accessoire en option :
- Kit Home Connect : **KS10ZHC00 - 59,99 €***

Disponible sur siemens-home.bsh-group.fr/shop

Connecter l'appareil avec le kit Home Connect.

Avec le kit de connectivité Home Connect, il est possible de connecter le réfrigérateur à l'application Home Connect. Une fois installé, il permet de contrôler et de surveiller à distance le réfrigérateur où que l'on soit.

Disponible sur les références **KG56FPI40, KG49NAI31, KG39FPI45, KG39NAI45, KG39NAW35**

KG39FPI45
iQ700

A+++ | noFrost | hyperFresh premium 0° C | 60 cm

Informations générales
- Volume utile total : 343 l
- Classe d'efficacité énergétique A+++ sur une échelle allant de A+++ à D
- Consommation énergétique : 180 kWh/an
- noFrost multiAirflow

Design
- Portes inox anti-traces, côtés silver
- Poignées verticales
- Intérieur avec finition métal

Confort et sécurité
- Commande sensitive touchControl en façade : régulation électronique avec affichage LCD de la température
- Chaque zone de température contrôlable et réglable séparément
- Eclairage LED à intensité progressive (softStart) dans le réfrigérateur
- Dégivrage automatique des 2 compartiments
- Alarme visuelle et sonore de porte ouverte
- Alarme visuelle et sonore de température dans le congélateur

REFRIGERATEUR
- Volume utile : 256 l
- Super-réfrigération avec arrêt automatique
- 4 clayettes en verre de sécurité, dont 3 réglables en hauteur
- Rack à bouteilles chromé
- 3 balconnets, dont 1 compartiment crèmerie

Système de conservation
- Volume utile zone proche de 0° C : 81 l
- 1 compartiment hyperFresh Premium 0°C avec ajustement du taux d'humidité et contrôle de la température - garde fruits et légumes frais jusqu'à 3 fois plus longtemps
- 1 compartiment hyperFresh Premium 0°C avec contrôle de la température - garde viande et poisson frais jusqu'à 3 fois plus longtemps

CONGELATEUR : * ***
- Volume utile : 87 l
- Super-congélation avec arrêt automatique
- Pouvoir de congélation : 14 kg en 24 h
- 3 tiroirs de congélation transparents
- varioZone avec clayettes amovibles en verre de sécurité
- Calendrier de conservation des aliments
- Autonomie en cas de coupure électrique : 16 h

Informations techniques
- Dimensions (H x L x P) : 203 x 60 x 66 cm
- Classe climatique : SN-T
- Niveau sonore : 38dB(A) re 1 pW
- Charnières à droite, réversibles
- Pieds avant réglables en hauteur, roulettes à l'arrière
- Home Connect : contrôle à distance, diagnostic à distance, accessoire en option

Accessoire en option :
- Kit Home Connect : **KS10ZHC00 - 59,99 €***

Disponible sur siemens-home.bsh-group.fr/shop

KG39NAI45 - inox
iQ500

A+++ | noFrost | hyperFresh plus | 60 cm

Informations générales
- Volume utile total : 366 l
- Classe d'efficacité énergétique A+++ sur une échelle allant de A+++ à D
- Consommation énergétique : 182 kWh/an
- noFrost multiAirflow

Design
- Portes inox anti-traces, côtés silver
- Poignées verticales
- Intérieur avec finition métal

Confort et sécurité
- Commande sensitive touchControl en façade : régulation électronique avec affichage LCD de la température
- Chaque zone de température contrôlable et réglable séparément
- Eclairage LED à intensité progressive (softStart) dans le réfrigérateur
- Dégivrage automatique des 2 compartiments
- Mode sabbat
- Alarme visuelle et sonore de porte ouverte
- Alarme visuelle et sonore de température dans le congélateur

REFRIGERATEUR
- Volume utile : 279 l
- Super-réfrigération avec arrêt automatique
- Filtre anti-odeurs et antibactérien airFresh
- 5 clayettes en verre de sécurité (3 réglables en hauteur), dont 4 coulissantes easyAccess
- Rack à bouteilles chromé
- 4 balconnets, dont 1 compartiment crèmerie

Système de conservation
- Volume utile zone proche de 0° C : 21 l
- 1 compartiment hyperFresh Plus avec contrôle de l'humidité - les fruits et légumes restent frais et riches en vitamines jusqu'à 2 fois plus longtemps
- 2 compartiments hyperFresh 0°C sur clayette extractible avec contrôle de la température - viande et poisson restent frais jusqu'à 2 fois plus longtemps

CONGELATEUR : * ***
- Volume utile : 87 l
- Super-congélation avec arrêt automatique
- Pouvoir de congélation : 14 kg en 24 h
- 3 tiroirs de congélation transparents
- varioZone avec clayettes amovibles en verre de sécurité
- Calendrier de conservation des aliments
- Autonomie en cas de coupure électrique : 16 h

Informations techniques
- Dimensions (H x L x P) : 203 x 60 x 66 cm
- Classe climatique : SN-T
- Niveau sonore : 36dB(A) re 1 pW
- Charnières à droite, réversibles
- Pieds avant réglables en hauteur, roulettes à l'arrière
- Home Connect : contrôle à distance, diagnostic à distance, accessoire en option

Accessoires en option :
- Kit Home Connect : **KS10ZHC00 - 59,99 €***

Disponible sur siemens-home.bsh-group.fr/shop

*Les prix indiqués ici sont les prix de vente TTC conseillés par le fabricant, hors éco participation. Les distributeurs restant libres de fixer leurs prix de revente aux consommateurs.

KG39NXI46 - inox
iQ300

A+++ | noFrost | hyperFresh | 60 cm

Informations générales
- Volume utile total : 366 l
- Classe d'efficacité énergétique A+++ sur une échelle allant de A+++ à D
- Consommation énergétique : 182 kWh/an
- noFrost multiAirflow

Design
- Portes inox anti-traces, côtés silver
- Poignées verticales

Confort et sécurité
- Commande sensitive touchControl en façade : régulation électronique avec affichage digital de la température
- Chaque zone de température contrôlable et réglable séparément
- Eclairage LED à intensité progressive (softStart) dans le réfrigérateur
- Dégivrage automatique des 2 compartiments
- Alarme visuelle et sonore de porte ouverte
- Alarme visuelle et sonore de température dans le congélateur

REFRIGERATEUR
- Volume utile : 279 l
- Super-réfrigération avec arrêt automatique
- Filtre anti-odeurs et antibactérien airFresh
- 5 clayettes en verre de sécurité (3 réglables en hauteur), dont 4 coulissantes easyAccess
- Rack à bouteilles chromé
- 4 balconnets

Système de conservation
- Volume utile zone proche de 0° C : 24 l
- 1 compartiment hyperFresh avec ajustement du taux d'humidité - garde fruits et légumes frais plus longtemps
- 2 compartiments hyperFresh 0°C avec contrôle de la température - viande et poisson restent frais plus longtemps

CONGELATEUR : * ***
- Volume utile : 87 l
- Super-congélation avec arrêt automatique
- Pouvoir de congélation : 14 kg en 24 h
- 3 tiroirs de congélation transparents
- varioZone avec clayettes amovibles en verre de sécurité
- Calendrier de conservation des aliments
- Autonomie en cas de coupure électrique : 16 h

Informations techniques
- Dimensions (H x L x P) : 203 x 60 x 66 cm
- Classe climatique : SN-T
- Niveau sonore : 36dB(A) re 1 pW
- Charnières à droite, réversibles
- Pieds avant réglables en hauteur, roulettes à l'arrière

Système de fermeture des nouveaux combinés noFrost.

Charnière ouverture et fermeture douce (sur les modèles iQ700/iQ500).
Afin d'éviter que la porte de l'appareil ne reste ouverte inutilement, la charnière ouverture et fermeture douce permet de fermer automatiquement la porte du réfrigérateur et du congélateur lorsque l'angle d'ouverture est inférieur à 20°. Elle assure également que la porte s'ouvre en douceur grâce à un amorti lorsque l'angle d'ouverture est supérieur à 130°.

Charnière fermeture douce (sur les modèles iQ300).
Afin d'éviter que la porte du congélateur ne reste inutilement ouverte, la charnière fermeture douce permet de fermer automatiquement la porte de l'appareil lorsque l'angle d'ouverture est inférieur à 20°.

KG39NAW35 - blanc
iQ500

A++ | noFrost | hyperFresh plus | 60 cm

Informations générales
- Volume utile total : 366 l
- Classe d'efficacité énergétique A++ sur une échelle allant de A+++ à D
- Consommation énergétique : 273 kWh/an
- noFrost multiAirflow

Design
- Portes blanches, côtés blancs
- Poignées verticales
- Intérieur avec finition métal

Confort et sécurité
- Commande sensitive touchControl en façade : régulation électronique avec affichage LCD de la température
- Chaque zone de température contrôlable et réglable séparément
- Eclairage LED à intensité progressive (softStart) dans le réfrigérateur
- Dégivrage automatique des 2 compartiments
- Alarme visuelle et sonore de porte ouverte
- Alarme visuelle et sonore de température dans le congélateur

REFRIGERATEUR
- Volume utile : 279 l
- Super-réfrigération avec arrêt automatique
- Filtre anti-odeurs et antibactérien airFresh
- 5 clayettes en verre de sécurité (3 réglables en hauteur), dont 4 coulissantes easyAccess
- Rack à bouteilles chromé
- 4 balconnets, dont 1 compartiment crèmerie

Système de conservation
- Volume utile zone proche de 0° C : 21 l
- 1 compartiment hyperFresh Plus avec contrôle de l'humidité - les fruits et légumes restent frais et riches en vitamines jusqu'à 2 fois plus longtemps
- 2 compartiments hyperFresh 0°C sur clayette extractible avec contrôle de la température - viande et poisson restent frais jusqu'à 2 fois plus longtemps

CONGELATEUR : * ***
- Volume utile : 87 l
- Super-congélation avec arrêt automatique
- Pouvoir de congélation : 14 kg en 24 h
- 3 tiroirs de congélation transparents
- varioZone avec clayettes amovibles en verre de sécurité
- Calendrier de conservation des aliments
- Autonomie en cas de coupure électrique : 16 h

Informations techniques
- Dimensions (H x L x P) : 203 x 60 x 66 cm
- Classe climatique : SN-T
- Niveau sonore : 39dB(A) re 1 pW
- Charnières à droite, réversibles
- Pieds avant réglables en hauteur, roulettes à l'arrière
- Home Connect : contrôle à distance, diagnostic à distance, accessoire en option

Accessoires en option :
- Kit Home Connect : **KS10ZHC00 - 59,99 €***

Disponible sur siemens-home.bsh-group.fr/shop

KG39NVI35 - inox
KG39NVW35 - blanc
iQ300

A++ | noFrost | hyperFresh | 60 cm

Informations générales
- Volume utile total : 366 l
- Classe d'efficacité énergétique A++ sur une échelle allant de A+++ à D
- Consommation énergétique : 273 kWh/an
- noFrost multiAirflow

Design
- Portes inox anti-traces, côtés silver
- Poignées verticales intégrées

Confort et sécurité
- Régulation électronique avec affichage LED de la température
- Chaque zone de température contrôlable et réglable séparément
- Eclairage LED à intensité progressive (softStart) dans le réfrigérateur
- Dégivrage automatique des 2 compartiments
- Alarme visuelle et sonore de porte ouverte
- Alarme visuelle et sonore de température dans le congélateur

REFRIGERATEUR
- Volume utile : 279 l
- Super-réfrigération avec arrêt automatique
- Filtre anti-odeurs et antibactérien airFresh
- 5 clayettes en verre de sécurité (3 réglables en hauteur), dont 4 coulissantes easyAccess
- Rack à bouteilles chromé
- 4 balconnets

Système de conservation
- Volume utile zone proche de 0° C : 24 l
- 1 compartiment hyperFresh avec ajustement du taux d'humidité - garde fruits et légumes frais plus longtemps
- 2 compartiments hyperFresh 0°C avec contrôle de la température - viande et poisson restent frais plus longtemps

CONGELATEUR : * ***
- Volume utile : 87 l
- Super-congélation avec arrêt automatique
- Pouvoir de congélation : 14 kg en 24 h
- 3 tiroirs de congélation transparents
- varioZone avec clayettes amovibles en verre de sécurité
- Calendrier de conservation des aliments
- Autonomie en cas de coupure électrique : 16 h

Informations techniques
- Dimensions (H x L x P) : 203 x 60 x 66 cm
- Classe climatique : SN-T
- Niveau sonore : 39dB(A) re 1 pW
- Charnières à droite, réversibles
- Pieds avant réglables en hauteur, roulettes à l'arrière

Nouveau

KG36NXI3A - inox
KG36NXW3A - blanc
iQ300

A++ | noFrost | hyperFresh | 60 cm

Informations générales
- Volume utile total : 324 l
- Classe d'efficacité énergétique A++ sur une échelle allant de A+++ à D
- Consommation énergétique : 260 kWh/an
- noFrost multiAirflow

Design
- Portes inox anti-traces, côtés silver
- Poignées verticales intégrées

Confort et sécurité
- Commande sensitive touchControl en façade : régulation électronique avec affichage digital de la température
- Chaque zone de température contrôlable et réglable séparément
- Eclairage LED à intensité progressive (softStart) dans le réfrigérateur
- Dégivrage automatique des 2 compartiments
- Alarme visuelle et sonore de porte ouverte
- Alarme visuelle et sonore de température dans le congélateur

REFRIGERATEUR
- Volume utile : 237 l
- Super-réfrigération avec arrêt automatique
- Filtre anti-odeurs et antibactérien airFresh
- Rack à bouteilles chromé
- 3 balconnets

Système de conservation
- Volume utile zone proche de 0° C : 24 l
- 1 compartiment hyperFresh avec ajustement du taux d'humidité - garde fruits et légumes frais plus longtemps
- 2 compartiments hyperFresh 0°C avec contrôle de la température - viande et poisson restent frais plus longtemps

CONGELATEUR : * ***
- Volume utile : 87 l
- Super-congélation avec arrêt automatique
- Pouvoir de congélation : 14 kg en 24 h
- 3 tiroirs de congélation transparents
- varioZone avec clayettes amovibles en verre de sécurité
- Calendrier de conservation des aliments
- Autonomie en cas de coupure électrique : 16 h

Informations techniques
- Dimensions (H x L x P) : 186 x 60 x 66 cm
- Classe climatique : SN-T
- Niveau sonore : 39dB(A) re 1 pW
- Charnières à droite, réversibles
- Pieds avant réglables en hauteur, roulettes à l'arrière

*Les prix indiqués ici sont les prix de vente TTC conseillés par le fabricant, hors éco participation. Les distributeurs restant libres de fixer leurs prix de revente aux consommateurs.

KG39NXW35 - blanc
iQ300

A++ | noFrost | hyperFresh | 60 cm

Informations générales
- Volume utile total : 366 l
- Classe d'efficacité énergétique A++ sur une échelle allant de A+++ à D
- Consommation énergétique : 273 kWh/an
- noFrost multiAirflow

Design
- Portes blanches, côtés blancs
- Poignées verticales intégrées

Confort et sécurité
- Commande sensitive touchControl en façade : régulation électronique avec affichage digital de la température
- Chaque zone de température contrôlable et réglable séparément
- Eclairage LED à intensité progressive (softStart) dans le réfrigérateur
- Dégivrage automatique des 2 compartiments
- Alarme visuelle et sonore de porte ouverte
- Alarme visuelle et sonore de température dans le congélateur

REFRIGERATEUR
- Volume utile : 279 l
- Super-réfrigération avec arrêt automatique
- Filtre anti-odeurs et antibactérien airFresh
- 5 clayettes en verre de sécurité (3 réglables en hauteur), dont 4 coulissantes easyAccess
- Rack à bouteilles chromé
- 4 balconnets

Système de conservation
- Volume utile zone proche de 0° C : 24 l
- 1 compartiment hyperFresh avec ajustement du taux d'humidité - garde fruits et légumes frais plus longtemps
- 2 compartiments hyperFresh 0°C avec contrôle de la température - viande et poisson restent frais plus longtemps

CONGELATEUR : * ***
- Volume utile : 87 l
- Pouvoir de congélation : 14 kg en 24 h
- 3 tiroirs de congélation transparents
- varioZone avec clayettes amovibles en verre de sécurité
- Calendrier de conservation des aliments
- Autonomie en cas de coupure électrique : 16 h

Informations techniques
- Dimensions (H x L x P) : 203 x 60 x 66 cm
- Classe climatique : SN-T
- Niveau sonore : 39dB(A) re 1 pW
- Charnières à droite, réversibles
- Pieds avant réglables en hauteur, roulettes à l'arrière

Froid pose-libre | Combinés | noFrost | 60 cm larg. | 66 cm prof.

De nombreuses possibilités de conservation avec la gamme de réfrigérateurs combinés noFrost dotés de la technologie hyperFresh.

hyperFresh premium 0° C | hyperFresh plus | hyperFresh

Un système de conservation des aliments : hyperFresh.
Avec le nouveau système hyperFresh, conserver les aliments jusqu'à 3 fois plus longtemps. Alliant basse température et contrôle de l'humidité, les compartiments hyperFresh augmentent la durée de conservation des aliments et préservent leur fraîcheur.

Nouveau

KG49EVI4A - inox
iQ300

A+++ | lowFrost | power Ventilation | hyperFresh | 70 cm

Informations générales
- Volume utile total : 412 l
- Classe d'efficacité énergétique A+++ sur une échelle allant de A+++ à D
- Consommation énergétique : 190 kWh/an
- Système powerVentilation
- Technologie lowFrost

Design
- Portes inox anti-traces, côtés silver
- Poignées verticales intégrées

Confort et sécurité
- Régulation électronique avec affichage digital de la température
- Chaque zone de température contrôlable et réglable séparément
- Eclairage LED dans le réfrigérateur
- Dégivrage automatique des 2 compartiments
- Alarme porte réfrigérateur ouverte
- Alarme visuelle et sonore de température dans le congélateur

REFRIGERATEUR
- Volume utile : 302 l
- Super-réfrigération avec arrêt automatique
- Rack à bouteilles chromé
- 4 balconnets

Système de conservation
- Volume utile zone proche de 0° C : 28 l
- 1 compartiment hyperFresh avec ajustement du taux d'humidité : garde fruits et légumes frais plus longtemps
- Compartiment hyperFresh (0-3°C) : garde viandes et poissons frais 2 x plus longtemps

CONGELATEUR : * ***
- Volume utile : 111 l
- Super-congélation avec arrêt automatique
- Pouvoir de congélation : 15 kg en 24 h
- 3 tiroirs de congélation transparents, dont 1 bigBox
- varioZone avec clayettes amovibles en verre de sécurité
- Calendrier de conservation des aliments
- Autonomie en cas de coupure électrique : 44 h

Informations techniques
- Dimensions (H x L x P) : 201 x 70 x 65 cm
- Classe climatique : SN-T
- Niveau sonore : 38dB(A) re 1 pW
- Charnières à droite, réversibles
- Pieds avant réglables en hauteur, roulettes à l'arrière

Nouveau

KG39EVW4A - blanc
iQ300

A+++ | lowFrost | power Ventilation | hyperFresh | 60 cm

Informations générales
- Volume utile total : 337 l
- Classe d'efficacité énergétique A+++ sur une échelle allant de A+++ à D
- Consommation énergétique : 168 kWh/an
- Système powerVentilation
- Technologie lowFrost

Design
- Portes blanches, côtés blancs
- Poignées verticales intégrées

Confort et sécurité
- Régulation électronique avec affichage digital de la température
- Chaque zone de température contrôlable et réglable séparément
- Eclairage LED dans le réfrigérateur
- Dégivrage automatique des 2 compartiments
- Alarme porte réfrigérateur ouverte
- Alarme visuelle et sonore de température dans le congélateur

REFRIGERATEUR
- Volume utile : 249 l
- Super-réfrigération avec arrêt automatique
- Rack à bouteilles chromé
- 4 balconnets

Système de conservation
- Volume utile zone proche de 0° C : 22 l
- 1 compartiment hyperFresh avec ajustement du taux d'humidité - garde fruits et légumes frais plus longtemps
- Compartiment hyperFresh (0-3°C) : garde viandes et poissons frais 2 x plus longtemps

CONGELATEUR : * ***
- Volume utile : 88 l
- Super-congélation avec arrêt automatique
- Pouvoir de congélation : 14 kg en 24 h
- 3 tiroirs de congélation transparents, dont 1 bigBox
- varioZone avec clayettes amovibles en verre de sécurité
- Calendrier de conservation des aliments
- Autonomie en cas de coupure électrique : 35 h

Informations techniques
- Dimensions (H x L x P) : 201 x 60 x 65 cm
- Classe climatique : SN-T
- Niveau sonore : 38dB(A) re 1 pW
- Charnières à droite, réversibles
- Pieds avant réglables en hauteur, roulettes à l'arrière

Nouveau

KG36EVI4A - inox
iQ300

A+++ | lowFrost | power Ventilation | hyperFresh | 60 cm

Informations générales
- Volume utile total : 302 l
- Classe d'efficacité énergétique A+++ sur une échelle allant de A+++ à D
- Consommation énergétique : 161 kWh/an
- Système powerVentilation
- Technologie lowFrost

Design
- Portes inox anti-traces, côtés silver
- Poignées verticales intégrées

Confort et sécurité
- Régulation électronique avec affichage digital de la température
- Chaque zone de température contrôlable et réglable séparément
- Eclairage LED dans le réfrigérateur
- Dégivrage automatique des 2 compartiments
- Alarme porte réfrigérateur ouverte
- Alarme visuelle et sonore de température dans le congélateur

REFRIGERATEUR
- Volume utile : 214 l
- Super-réfrigération avec arrêt automatique
- Rack à bouteilles chromé
- 3 balconnets

Système de conservation
- Volume utile zone proche de 0° C : 22 l
- 1 compartiment hyperFresh avec ajustement du taux d'humidité - garde fruits et légumes frais plus longtemps
- Compartiment hyperFresh (0-3°C) : garde viandes et poissons frais 2 x plus longtemps

CONGELATEUR : * ***
- Volume utile : 88 l
- Super-congélation avec arrêt automatique
- Pouvoir de congélation : 14 kg en 24 h
- 3 tiroirs de congélation transparents, dont 1 bigBox
- varioZone avec clayettes amovibles en verre de sécurité
- Calendrier de conservation des aliments
- Autonomie en cas de coupure électrique : 35 h

Informations techniques
- Dimensions (H x L x P) : 186 x 60 x 65 cm
- Classe climatique : SN-T
- Niveau sonore : 38dB(A) re 1 pW
- Charnières à droite, réversibles
- Pieds avant réglables en hauteur, roulettes à l'arrière

KG36VXI30S - inox
KG36VXW30S - blanc
iQ300

A++ | lowFrost | power Ventilation | 60 cm

Informations générales
- Volume utile total : 307 l
- Classe d'efficacité énergétique A++ sur une échelle allant de A+++ à D
- Consommation énergétique : 226 kWh/an
- Système powerVentilation
- Technologie lowFrost

Design
- Portes inox anti-traces, côtés silver
- Poignées verticales intégrées

Confort et sécurité
- Régulation électronique avec affichage LED de la température
- Eclairage LED dans le réfrigérateur
- Dégivrage automatique dans le réfrigérateur

REFRIGERATEUR
- Volume utile : 213 l
- 1 compartiment hyperFresh avec ajustement du taux d'humidité - garde fruits et légumes frais plus longtemps
- 4 clayettes en verre de sécurité, dont 2 réglables en hauteur, 3 coulissantes easyAccess
- Rack à bouteilles chromé
- 3 balconnets, dont 1 compartiment crèmerie

CONGELATEUR : * ***
- Volume utile : 94 l
- Super-congélation
- Pouvoir de congélation : 7 kg en 24 h
- 3 tiroirs de congélation transparents, dont 1 bigBox
- varioZone avec clayettes amovibles en verre de sécurité
- Canal d'écoulement de l'eau de décongélation
- Calendrier de conservation des aliments
- Autonomie en cas de coupure électrique : 23 h

Informations techniques
- Dimensions (H x L x P) : 186 x 60 x 65 cm
- Classe climatique : SN-T
- Niveau sonore : 39dB(A) re 1 pW
- Charnières à droite, réversibles
- Pieds avant réglables en hauteur, roulettes à l'arrière
- Ouverture de porte sans débord (à 90°)

KD46NVI20 - inox
KD46NVW20 - blanc
iQ300

A+ | noFrost | 70 cm

Informations générales
- Volume utile total : 371 l
- Classe d'efficacité énergétique A+ sur une échelle allant de A+++ à D
- Consommation énergétique : 320 kWh/an
- noFrost multiAirflow

Design
- Portes inox anti-traces, côtés silver
- Poignées verticales

Confort et sécurité
- Régulation électronique avec affichage LED de la température
- Chaque zone de température contrôlable et réglable séparément
- Eclairage LED dans le réfrigérateur
- Dégivrage automatique des 2 compartiments

REFRIGERATEUR
- Volume utile : 294 l
- 1 compartiment hyperFresh avec ajustement du taux d'humidité - garde fruits et légumes frais plus longtemps
- Compartiment hyperFresh (0-3°C) : garde viandes et poissons frais 2 x plus longtemps
- 4 clayettes en verre de sécurité, dont 2 réglables en hauteur, 1 coulissante easyAccess
- 4 balconnets

CONGELATEUR : * ***
- Volume utile : 77 l
- Super-congélation avec arrêt automatique
- Pouvoir de congélation : 8 kg en 24 h
- Compartiment de congélation rapide quickFreezer
- 1 clayette plastique
- Fabrique de glaçons iceTwister
- Autonomie en cas de coupure électrique : 14 h

Informations techniques
- Dimensions (H x L x P) : 186 x 70 x 62 cm
- Classe climatique : SN-T
- Niveau sonore : 43dB(A) re 1 pW
- Charnières à droite, réversibles
- Pieds avant réglables en hauteur, roulettes à l'arrière

KD42NVW20 - blanc
iQ300

A+ | noFrost | 70 cm

Informations générales
- Volume utile total : 329 l
- Classe d'efficacité énergétique A+ sur une échelle allant de A+++ à D
- Consommation énergétique : 303 kWh/an
- noFrost multiAirflow

Design
- Portes blanches, côtés blancs
- Poignées verticales

Confort et sécurité
- Régulation électronique avec affichage LED de la température
- Chaque zone de température contrôlable et réglable séparément
- Eclairage LED dans le réfrigérateur
- Dégivrage automatique des 2 compartiments

REFRIGERATEUR
- Volume utile : 252 l
- 1 compartiment hyperFresh avec ajustement du taux d'humidité - garde fruits et légumes frais plus longtemps
- Compartiment hyperFresh (0-3°C) : garde viandes et poissons frais 2 x plus longtemps
- 3 clayettes en verre de sécurité, dont 1 réglable en hauteur, 1 coulissante easyAccess
- 3 balconnets

CONGELATEUR : * ***
- Volume utile : 77 l
- Super-congélation avec arrêt automatique
- Pouvoir de congélation : 8 kg en 24 h
- Compartiment de congélation rapide quickFreezer
- 1 clayette plastique
- Fabrique de glaçons iceTwister
- Autonomie en cas de coupure électrique : 14 h

Informations techniques
- Dimensions (H x L x P) : 171 x 70 x 65 cm
- Classe climatique : SN-T
- Niveau sonore : 43dB(A) re 1 pW
- Charnières à droite, réversibles
- Pieds avant réglables en hauteur, roulettes à l'arrière

KD33EAI40 - inox
iQ500

A+++ | lowFrost | power Ventilation | 60 cm

Informations générales
- Volume utile total : 293 l
- Classe d'efficacité énergétique A+++ sur une échelle allant de A+++ à D
- Consommation énergétique : 139 kWh/an
- Système powerVentilation
- Technologie lowFrost

Design
- Portes inox anti-traces, côtés silver
- Poignées verticales
- Intérieur avec finition métal

Confort et sécurité
- Commande sensitive touchControl : régulation électronique avec affichage digital de la température
- Chaque zone de température contrôlable et réglable séparément
- Mode vacances
- Eclairage LED dans le réfrigérateur
- Dégivrage automatique dans le réfrigérateur
- Alarme visuelle et sonore de porte ouverte
- Alarme visuelle et sonore de température dans le congélateur

REFRIGERATEUR
- Volume utile : 226 l
- Super-réfrigération avec arrêt automatique
- Compartiment hyperFresh : garde viandes et poissons frais 2 x plus longtemps
- Filtre anti-odeurs et antibactérien airFresh
- 4 clayettes en verre de sécurité, dont 2 réglables en hauteur, 2 coulissantes easyAccess
- Tablette escamotable flexShelf
- 4 balconnets, dont 1 easyLift et 1 compartiment crèmerie

CONGELATEUR : * ***
- Volume utile : 67 l
- Super-congélation
- Pouvoir de congélation : 13 kg en 24 h
- 1 clayette en verre de sécurité, réglable en hauteur et amovible
- Autonomie en cas de coupure électrique : 25 h

Informations techniques
- Dimensions (H x L x P) : 176 x 60 x 65 cm
- Classe climatique : SN-T
- Niveau sonore : 38dB(A) re 1 pW
- Charnières à droite, réversibles
- Pieds avant réglables en hauteur, roulettes à l'arrière
- Ouverture de porte sans débord (à 90°)

KD33VVW30 - blanc
iQ300

A++ | lowFrost | power Ventilation | 60 cm

Informations générales
- Volume utile total : 300 l
- Classe d'efficacité énergétique A++ sur une échelle allant de A+++ à D
- Consommation énergétique : 215 kWh/an
- Système powerVentilation
- Technologie lowFrost

Design
- Portes blanches, côtés blancs
- Poignées verticales intégrées

Confort et sécurité
- Régulation électronique avec affichage LED de la température
- Eclairage LED dans le réfrigérateur
- Dégivrage automatique dans le réfrigérateur

REFRIGERATEUR
- Volume utile : 230 l
- 1 compartiment hyperFresh avec ajustement du taux d'humidité - garde fruits et légumes frais plus longtemps
- 4 clayettes en verre de sécurité, dont 2 réglables en hauteur, 3 coulissantes easyAccess
- Rack à bouteilles chromé
- 4 balconnets

CONGELATEUR : * ***
- Volume utile : 70 l
- Super-congélation
- Pouvoir de congélation : 7 kg en 24 h
- 1 clayette en verre de sécurité, réglable en hauteur et amovible
- Autonomie en cas de coupure électrique : 25 h

Informations techniques
- Dimensions (H x L x P) : 176 x 60 x 65 cm
- Classe climatique : SN-T
- Niveau sonore : 39dB(A) re 1 pW
- Charnières à droite, réversibles
- Pieds avant réglables en hauteur, roulettes à l'arrière
- Ouverture de porte sans débord (à 90°)

KD29VVW30 - blanc
iQ300

A++ | lowFrost | power Ventilation | 60 cm

Informations générales
- Volume utile total : 264 l
- Classe d'efficacité énergétique A++ sur une échelle allant de A+++ à D
- Consommation énergétique : 204 kWh/an
- Système powerVentilation
- Technologie lowFrost

Design
- Portes blanches, côtés blancs
- Poignées verticales intégrées

Confort et sécurité
- Régulation électronique avec affichage LED de la température
- Eclairage LED dans le réfrigérateur
- Dégivrage automatique dans le réfrigérateur

REFRIGERATEUR
- Volume utile : 194 l
- 1 compartiment hyperFresh avec ajustement du taux d'humidité - garde fruits et légumes frais plus longtemps
- 4 clayettes en verre de sécurité, dont 2 réglables en hauteur, 3 coulissantes easyAccess
- Rack à bouteilles chromé
- 3 balconnets

CONGELATEUR : * ***
- Volume utile : 70 l
- Super-congélation
- Pouvoir de congélation : 7 kg en 24 h
- 1 clayette en verre de sécurité, réglable en hauteur et amovible
- Autonomie en cas de coupure électrique : 25 h

Informations techniques
- Dimensions (H x L x P) : 161 x 60 x 65 cm
- Classe climatique : SN-T
- Niveau sonore : 39dB(A) re 1 pW
- Charnières à droite, réversibles
- Pieds avant réglables en hauteur, roulettes à l'arrière
- Ouverture de porte sans débord (à 90°)

La nouvelle gamme de réfrigérateurs 1 porte.

Contrôle la température des compartiments hyperFresh Plus, et conserve les aliments jusqu'à 2 fois plus longtemps.
Idéal pour la conservation des fruits et légumes, ce compartiment est disponible aussi bien sur les appareils intégrables que pose-libre. De grande capacité et hermétique, il prévient la perte d'humidité et le dessèchement des aliments, et veille à ce que les vitamines, le goût et la texture soient préservés.
De plus, ces compartiments sont installés sur rails télescopiques. Même chargés, leur accès est facilité.

Le froid powerVentilation
Le système powerVentilation permet une meilleure répartition du froid car le brassage se fait désormais de haut en bas, le long de la paroi arrière en même temps que le démarrage du compresseur.
Le réfrigérateur bénéficie donc d'une homogénéité et d'une descente en température supérieure à celle d'un appareil à froid brassé conventionnel.

Nouveau

KS36WBI3P - inox
iQ500

A++ | power Ventilation | 60 cm

Informations générales
- Volume utile total : 346 l
- Classe d'efficacité énergétique A++ sur une échelle allant de A+++ à D
- Consommation énergétique : 112 kWh/an
- Système powerVentilation

Design
- Porte inox anti-traces, côtés silver
- Poignée verticale
- Intérieur avec finition métal

Confort et sécurité
- Distributeur d'eau en façade avec éclairage LED, **Raccordement direct à l'arrivée d'eau avec sécurité aquaStop® garantie à vie**
- Commande sensitive touchControl : régulation électronique avec affichage digital de la température
- freshSense : température constante par technologie de capteurs intelligents
- Eclairage LED
- Dégivrage automatique dans le réfrigérateur
- Alarme sonore de porte ouverte

REFRIGERATEUR
- Volume utile : 346 l
- Super-réfrigération avec arrêt automatique
- 1 compartiment hyperFresh Plus avec contrôle de l'humidité - les fruits et légumes restent frais et riches en vitamines jusqu'à 2 fois plus longtemps
  1 freshBox sur rails télescopiques
- Filtre anti-odeurs et antibactérien airFresh
- 7 clayettes en verre de sécurité, dont 5 réglables en hauteur, 4 coulissantes easyAccess
- Tablette escamotable flexShelf
- 5 balconnets, dont 1 easyLift et 1 compartiment crèmerie

Informations techniques
- Dimensions (H x L x P) : 187 x 60 x 65 cm
- Classe climatique : SN-T
- Niveau sonore : 39dB(A) re 1 pW
- Charnières à gauche
- Pieds avant réglables en hauteur, roulettes à l'arrière
- Ouverture de porte sans débord (à 90°)
- Tuyau d'arrivée d'eau de 2 m avec raccord 3/4"

Nouveau

KS36VAI4P - inox - A+++
iQ500

A+++ | power Ventilation | 60 cm

Informations générales
- Volume utile total : 346 l
- Classe d'efficacité énergétique A+++ sur une échelle allant de A+++ à D
- Consommation énergétique : 75 kWh/an
- Système powerVentilation

Design
- Porte inox anti-traces, côtés silver
- Poignée verticale
- Intérieur avec finition métal

Confort et sécurité
- Commande sensitive touchControl : régulation électronique avec affichage digital de la température
- freshSense : température constante par technologie de capteurs intelligents
- Eclairage LED
- Dégivrage automatique dans le réfrigérateur
- Alarme sonore de porte ouverte

REFRIGERATEUR
- Volume utile : 346 l
- Super-réfrigération avec arrêt automatique
- 1 compartiment hyperFresh Plus avec contrôle de l'humidité - les fruits et légumes restent frais et riches en vitamines jusqu'à 2 fois plus longtemps
  1 freshBox sur rails télescopiques
- Filtre anti-odeurs et antibactérien airFresh
- 7 clayettes en verre de sécurité, dont 4 réglables en hauteur, 5 coulissantes easyAccess
- Rack à bouteilles chromé
- 5 balconnets, dont 1 easyLift et 1 compartiment crèmerie

Informations techniques
- Dimensions (H x L x P) : 186 x 60 x 65 cm
- Classe climatique : SN-T
- Niveau sonore : 39dB(A) re 1 pW
- Charnières à gauche, réversibles
- Pieds avant réglables en hauteur, roulettes à l'arrière
- Ouverture de porte sans débord (à 90°)

Nouveau

KS36VBI3P - inox
iQ500

A++ | power Ventilation | 60 cm

Informations générales
- Volume utile total : 346 l
- Classe d'efficacité énergétique A++ sur une échelle allant de A+++ à D
- Consommation énergétique : 112 kWh/an
- Système powerVentilation

Design
- Porte inox anti-traces, côtés silver
- Poignée verticale
- Intérieur avec finition métal

Confort et sécurité
- Commande sensitive touchControl en façade : régulation électronique avec affichage digital de la température
- freshSense : température constante par technologie de capteurs intelligents
- Eclairage LED
- Dégivrage automatique dans le réfrigérateur
- Alarme sonore de porte ouverte

REFRIGERATEUR
- Volume utile : 346 l
- Super-réfrigération avec arrêt automatique
- 1 compartiment hyperFresh Plus avec contrôle de l'humidité - les fruits et légumes restent frais et riches en vitamines jusqu'à 2 fois plus longtemps
  1 freshBox sur rails télescopiques
- Filtre anti-odeurs et antibactérien airFresh
- 7 clayettes en verre de sécurité, dont 4 réglables en hauteur, 5 coulissantes easyAccess
- Rack à bouteilles chromé
- 5 balconnets, dont 1 easyLift et 1 compartiment crèmerie

Informations techniques
- Dimensions (H x L x P) : 186 x 60 x 65 cm
- Classe climatique : SN-T
- Niveau sonore : 39dB(A) re 1 pW
- Charnières à gauche, réversibles
- Pieds avant réglables en hauteur, roulettes à l'arrière
- Ouverture de porte sans débord (à 90°)

Possibilité d'association des produits **KS36VAI4P, KS36VAI3P, KS36WBI3P et KS36VBI3P** avec le congélateur **GS36NAI3P** (p.151). Voir les combinaisons en side-by-side p.132 à 135

Possibilité d'association des produits **KS36VAX3P** avec le congélateur **GS36NAX3P** (p.153). Voir la combinaison en side-by-side p.135

Nouveau

KS36VAX3P - black inox
iQ500

A++ | power Ventilation | 60 cm

Informations générales
- Volume utile total : 346 l
- Classe d'efficacité énergétique A++ sur une échelle allant de A+++ à D
- Consommation énergétique : 112 kWh/an
- Système powerVentilation

Design
- Porte noire inox anti-traces, côtés gris fonte
- Poignée verticale
- Intérieur avec finition métal

Confort et sécurité
- Commande sensitive touchControl : régulation électronique avec affichage digital de la température
- freshSense : température constante par technologie de capteurs intelligents
- Eclairage LED
- Dégivrage automatique dans le réfrigérateur
- Alarme sonore de porte ouverte

REFRIGERATEUR
- Volume utile : 346 l
- Super-réfrigération avec arrêt automatique
- 1 compartiment hyperFresh Plus avec contrôle de l'humidité - les fruits et légumes restent frais et riches en vitamines jusqu'à 2 fois plus longtemps
- 1 freshBox sur rails télescopiques
- Filtre anti-odeurs et antibactérien airFresh
- 7 clayettes en verre de sécurité, dont 4 réglables en hauteur, 5 coulissantes easyAccess
- Rack à bouteilles chromé
- 5 balconnets, dont 1 easyLift et 1 compartiment crèmerie

Informations techniques
- Dimensions (H x L x P) : 186 x 60 x 65 cm
- Classe climatique : SN-T
- Niveau sonore : 39dB(A) re 1 pW
- Charnières à gauche, réversibles
- Pieds avant réglables en hauteur, roulettes à l'arrière
- Ouverture de porte sans débord (à 90°)

Nouveau

KS36VAI3P - inox
iQ500

A++ | power Ventilation | 60 cm

Informations générales
- Volume utile total : 346 l
- Classe d'efficacité énergétique A++ sur une échelle allant de A+++ à D
- Consommation énergétique : 112 kWh/an
- Système powerVentilation

Design
- Porte inox anti-traces, côtés silver
- Poignée verticale
- Intérieur avec finition métal

Confort et sécurité
- Commande sensitive touchControl : régulation électronique avec affichage digital de la température
- freshSense : température constante par technologie de capteurs intelligents
- Eclairage LED
- Dégivrage automatique dans le réfrigérateur
- Alarme sonore de porte ouverte

REFRIGERATEUR
- Volume utile : 346 l
- Super-réfrigération avec arrêt automatique
- 1 compartiment hyperFresh Plus avec contrôle de l'humidité - les fruits et légumes restent frais et riches en vitamines jusqu'à 2 fois plus longtemps
- 1 freshBox sur rails télescopiques
- Filtre anti-odeurs et antibactérien airFresh
- 7 clayettes en verre de sécurité, dont 4 réglables en hauteur, 5 coulissantes easyAccess
- Rack à bouteilles chromé
- 5 balconnets, dont 1 easyLift et 1 compartiment crèmerie

Informations techniques
- Dimensions (H x L x P) : 186 x 60 x 65 cm
- Classe climatique : SN-T
- Niveau sonore : 39dB(A) re 1 pW
- Charnières à gauche, réversibles
- Pieds avant réglables en hauteur, roulettes à l'arrière
- Ouverture de porte sans débord (à 90°)

Nouveau

KS36VAW3P - inox
iQ500

A++ | power Ventilation | 60 cm

Informations générales
- Volume utile total : 346 l
- Classe d'efficacité énergétique A++ sur une échelle allant de A+++ à D
- Consommation énergétique : 112 kWh/an
- Système powerVentilation

Design
- Porte blanche, côtés blancs
- Poignée verticale
- Intérieur avec finition métal

Confort et sécurité
- Commande sensitive touchControl : régulation électronique avec affichage digital de la température
- freshSense : température constante par technologie de capteurs intelligents
- Eclairage LED
- Dégivrage automatique dans le réfrigérateur
- Alarme sonore de porte ouverte

REFRIGERATEUR
- Volume utile : 346 l
- Super-réfrigération avec arrêt automatique
- 1 compartiment hyperFresh Plus avec contrôle de l'humidité - les fruits et légumes restent frais et riches en vitamines jusqu'à 2 fois plus longtemps
- 1 freshBox sur rails télescopiques
- Filtre anti-odeurs et antibactérien airFresh
- 7 clayettes en verre de sécurité, dont 4 réglables en hauteur, 5 coulissantes easyAccess
- Rack à bouteilles chromé
- 5 balconnets, dont 1 easyLift et 1 compartiment crèmerie

Informations techniques
- Dimensions (H x L x P) : 186 x 60 x 65 cm
- Classe climatique : SN-T
- Niveau sonore : 39dB(A) re 1 pW
- Charnières à gauche, réversibles
- Pieds avant réglables en hauteur, roulettes à l'arrière
- Ouverture de porte sans débord (à 90°)

L'agencement de la nouvelle gamme des réfrigérateurs 1 porte.

La clayette easyAccess, pour avoir tout à portée de main.
Même chargées, ces clayettes installées sur rails coulissent afin de faciliter l'ajout ou le retrait des denrées. Ainsi, toute la profondeur de la clayette peut être utilisée car les aliments, même placés au fond, restent facilement accessibles.

Mettre en lumière les aliments grâce à l'éclairage LED.
La plupart des appareils iSensoric de la gamme bénéficient d'un très bon éclairage grâce aux lampes LED. A la fois très économes, durables et puissantes, elles assurent un éclairage parfait : même bien rempli, l'intérieur est toujours bien éclairé.

Système easyLift : le réglage en hauteur facilité.
Placés dans la contre-porte, les balconnets sont également équipés de ce système easyLift permettant de ranger toutes les bouteilles.*

* Selon modèles

Les congélateurs : spacieux, performants et économiques.

La majorité de la gamme des congélateurs Siemens est classée A++ et A+++.
Les congélateurs ont une durée de vie moyenne de près de 17 ans, c'est pourquoi choisir un appareil Siemens classe A++ ou A+++, c'est s'engager à long terme pour l'environnement, tout en réalisant une économie d'énergie conséquente.

Joints de porte magnétiques et amovibles.
Les joints de congélateurs Siemens sont entièrement magnétiques pour une fermeture hermétique, qui permet de réduire considérablement la consommation électrique. Ils sont également amovibles, afin de faciliter leur nettoyage et aisément remplaçables, si besoin.

Système d'ouverture facile.
Il est généralement difficile d'ouvrir de nouveau la porte d'un congélateur immédiatement après sa fermeture, car la basse température crée une dépression dans l'appareil. Pour supprimer cette difficulté, les congélateurs armoires sont équipés d'un canal de dépressurisation qui permet d'extraire rapidement l'air chaud refroidi après fermeture de la porte.

Congeler vite et bien avec la touche super-congélation.
Cette fonction permet d'abaisser la température dans le congélateur afin d'éviter une montée de celle-ci qui affecterait les autres aliments surgelés. Il est indispensable d'enclencher la fonction super-congélation 3 à 4 heures au préalable. Cette fonction se désactive automatiquement.

Des glaçons à volonté avec l'iceTwister.
La fabrique de glaçons iceTwister est très simple a utiliser : son remplissage est facilité grâce à son réservoir amovible. Il suffit d'abaisser ensuite le levier pour obtenir jusqu'à 20 glaçons en une seule fois.
Ce système peut également être retiré du congélateur en cas de besoin d'espace supplémentaire.

varioZone : rangement optimisé.
L'aménagement intérieur des congélateurs armoires offre une meilleure utilisation de l'espace pour plus de rangements utiles. Ils sont équipes de clayettes en verre de sécurité et de tiroirs complètement amovibles permettant ainsi de stocker des produits plus larges ou particulièrement hauts.

Nouveau

GS36NAX3P - black inox
iQ500

A++ | noFrost | 60 cm

Informations générales
- Volume utile total : 242 l
- Classe d'efficacité énergétique A++ sur une échelle allant de A+++ à D
- Consommation énergétique : 237 kWh/an
- noFrost multiAirflow

Design
- Porte noire inox anti-traces, côtés gris fonte
- Poignée verticale
- Intérieur avec finition métal

Confort et sécurité
- Commande sensitive touchControl : régulation électronique avec affichage digital de la température
- freshSense : température constante par technologie de capteurs intelligents
- Dégivrage automatique
- Eclairage LED
- Système d'ouverture facile easyOpening par canal de dépressurisation
- Alarme sonore de porte ouverte
- Alarme visuelle et sonore de température dans le congélateur

CONGELATEUR : ✱ ✱✱✱
- Volume utile : 242 l
- Super-congélation avec arrêt automatique
- Pouvoir de congélation : 20 kg en 24 h
- 4 tiroirs de congélation transparents, dont 2 bigBox
- easyAccess Zone : clayettes permettant un accès direct aux aliments
- Fabrique de glaçons iceTwister amovible, avec cassette de remplissage
- varioZone avec clayettes amovibles en verre de sécurité
- 1 balconnet
- Calendrier de conservation des aliments
- Autonomie en cas de coupure électrique : 25 h

Informations techniques
- Dimensions (H x L x P) : 186 x 60 x 65 cm
- Classe climatique : SN-T
- Niveau sonore : 42dB(A) re 1 pW
- Charnières à droite, réversibles
- Pieds avant réglables en hauteur, roulettes à l'arrière
- Ouverture de porte sans débord (à 90°)

Nouveau

GS36NAI3P - inox
iQ500

A++ | noFrost | 60 cm

Informations générales
- Volume utile total : 242 l
- Classe d'efficacité énergétique A++ sur une échelle allant de A+++ à D
- Consommation énergétique : 237 kWh/an
- noFrost multiAirflow

Design
- Porte inox anti-traces, côtés silver
- Poignée verticale
- Intérieur avec finition métal

Confort et sécurité
- Commande sensitive touchControl : régulation électronique avec affichage digital de la température
- freshSense : température constante par technologie de capteurs intelligents
- Dégivrage automatique
- Eclairage LED
- Système d'ouverture facile easyOpening par canal de dépressurisation
- Alarme sonore de porte ouverte
- Alarme visuelle et sonore de température dans le congélateur

CONGELATEUR : ✱ ✱✱✱
- Volume utile : 242 l
- Super-congélation avec arrêt automatique
- Pouvoir de congélation : 20 kg en 24 h
- 4 tiroirs de congélation transparents, dont 2 bigBox
- easyAccess Zone : clayettes permettant un accès direct aux aliments
- Fabrique de glaçons iceTwister amovible, avec cassette de remplissage
- varioZone avec clayettes amovibles en verre de sécurité
- 1 balconnet
- Calendrier de conservation des aliments
- Autonomie en cas de coupure électrique : 25 h

Informations techniques
- Dimensions (H x L x P) : 186 x 60 x 65 cm
- Classe climatique : SN-T
- Niveau sonore : 42dB(A) re 1 pW
- Charnières à droite, réversibles
- Pieds avant réglables en hauteur, roulettes à l'arrière
- Ouverture de porte sans débord (à 90°)

Les nouveaux congélateurs armoire Siemens.

Le nouvel agencement des congélateurs armoire Siemens avec l'easyAccess Zone :
les congélateurs sont équipés de clayettes en verre et de boxes amovibles pour offrir davantage d'espace dans le congélateur.

L'easyAccess Zone est parfaite pour le stockage de produits volumineux tels que des pizzas surgelées ou encore des baguettes de pain.

GS58NAW41 - blanc
iQ500

A+++ | noFrost | 70 cm

Informations générales
- Volume utile total : 360 l
- Classe d'efficacité énergétique A+++ sur une échelle allant de A+++ à D
- Consommation énergétique : 201 kWh/an
- noFrost multiAirflow

Design
- Porte blanche, côtés blancs
- Poignée verticale
- Intérieur avec finition métal

Confort et sécurité
- Commande sensitive touchControl : régulation électronique avec affichage digital de la température
- freshSense : température constante par technologie de capteurs intelligents
- Dégivrage automatique
- Eclairage LED
- Système d'ouverture facile easyOpening par canal de dépressurisation
- Alarme sonore de porte ouverte
- Alarme visuelle et sonore de température dans le congélateur

CONGELATEUR : * *
- Volume utile : 360 l
- Super-congélation avec arrêt automatique
- Pouvoir de congélation : 22 kg en 24 h
- 5 tiroirs de congélation transparents, dont 1 bigBox
- 3 compartiments de congélation intensive à porte abattante avec clayette verre
- Fabrique de glaçons iceTwister amovible, avec cassette de remplissage
- varioZone avec clayettes amovibles en verre de sécurité
- 1 balconnet
- Calendrier de conservation des aliments
- Autonomie en cas de coupure électrique : 25 h

Informations techniques
- Dimensions (H x L x P) : 191 x 70 x 78 cm
- Classe climatique : SN-T
- Niveau sonore : 41dB(A) re 1 pW
- Charnières à droite, réversibles
- Pieds avant réglables en hauteur, roulettes à l'arrière
- Ouverture de porte sans débord (à 90°)

GS58NAW30 - blanc
iQ500

A++ | noFrost | 70 cm

Informations générales
- Volume utile total : 360 l
- Classe d'efficacité énergétique A++ sur une échelle allant de A+++ à D
- Consommation énergétique : 301 kWh/an
- noFrost multiAirflow

Design
- Porte blanche, côtés blancs
- Poignée verticale
- Intérieur avec finition métal

Confort et sécurité
- Commande sensitive touchControl : régulation électronique avec affichage digital de la température
- freshSense : température constante par technologie de capteurs intelligents
- Dégivrage automatique
- Eclairage LED
- Système d'ouverture facile easyOpening par canal de dépressurisation
- Alarme sonore de porte ouverte
- Alarme visuelle et sonore de température dans le congélateur

CONGELATEUR : * *
- Volume utile : 360 l
- Super-congélation avec arrêt automatique
- Pouvoir de congélation : 22 kg en 24 h
- 5 tiroirs de congélation transparents, dont 1 bigBox
- 3 compartiments de congélation intensive à porte abattante avec clayette verre
- varioZone avec clayettes amovibles en verre de sécurité
- 1 balconnet
- Calendrier de conservation des aliments
- Autonomie en cas de coupure électrique : 25 h

Informations techniques
- Dimensions (H x L x P) : 191 x 70 x 78 cm
- Classe climatique : SN-T
- Niveau sonore : 42dB(A) re 1 pW
- Charnières à droite, réversibles
- Pieds avant réglables en hauteur, roulettes à l'arrière
- Ouverture de porte sans débord (à 90°)

GS33VVW31 - blanc
iQ300

A++ | 60 cm

Informations générales
- Volume utile total : 220 l
- Classe d'efficacité énergétique A++ sur une échelle allant de A+++ à D
- Consommation énergétique : 204 kWh/an

Design
- Porte blanche, côtés blancs
- Poignée verticale

Confort et sécurité
- Régulation électronique avec affichage LED de la température
- freshSense : température constante par technologie de capteurs intelligents
- Système d'ouverture facile easyOpening par canal de dépressurisation
- Canal d'écoulement de l'eau de décongélation
- Alarme sonore de porte ouverte
- Alarme visuelle et sonore de température dans le congélateur

CONGELATEUR : * *
- Volume utile : 220 l
- Super-congélation avec arrêt automatique
- Pouvoir de congélation : 28 kg en 24 h
- 5 tiroirs de congélation transparents, dont 1 bigBox
- 2 compartiments de congélation intensive à porte abattante
- 1 balconnet
- Calendrier de conservation des aliments
- Autonomie en cas de coupure électrique : 22 h

Informations techniques
- Dimensions (H x L x P) : 176 x 60 x 65 cm
- Classe climatique : SN-T
- Niveau sonore : 42dB(A) re 1 pW
- Charnières à droite, réversibles
- Pieds avant réglables en hauteur, roulettes à l'arrière
- Ouverture de porte sans débord (à 90°)

GS29VVW31 - blanc
iQ300

A++ | 60 cm

Informations générales
- Volume utile total : 198 l
- Classe d'efficacité énergétique A++ sur une échelle allant de A+++ à D
- Consommation énergétique : 194 kWh/an

Design
- Porte blanche, côtés blancs
- Poignée verticale

Confort et sécurité
- Régulation électronique avec affichage LED de la température
- freshSense : température constante par technologie de capteurs intelligents
- Système d'ouverture facile easyOpening par canal de dépressurisation
- Canal d'écoulement de l'eau de décongélation
- Alarme sonore de porte ouverte
- Alarme visuelle et sonore de température dans le congélateur

CONGELATEUR : * *
- Volume utile : 198 l
- Super-congélation avec arrêt automatique
- Pouvoir de congélation : 22 kg en 24 h
- 5 tiroirs de congélation transparents, dont 1 bigBox
- 1 compartiment de congélation intensive à porte abattante
- 1 balconnet
- Calendrier de conservation des aliments
- Autonomie en cas de coupure électrique : 25 h

Informations techniques
- Dimensions (H x L x P) : 161 x 60 x 65 cm
- Classe climatique : SN-T
- Niveau sonore : 42dB(A) re 1 pW
- Charnières à droite, réversibles
- Pieds avant réglables en hauteur, roulettes à l'arrière
- Ouverture de porte sans débord (à 90°)

Intégration parfaite et discrète.

Les lave-vaisselle intégrables.

Lave-vaisselle intégrables | Les bonnes raisons de choisir Siemens

Les lave-vaisselle iSensoric : de nouvelles possibilités de lavage.

brilliantShine system : une technologie aussi brillante que ses résultats.

brilliantShine System

brilliantShine system* : des fonctionnalités innovantes, pour une vaisselle étincelante. Quatre innovations de lavage pour un éclat total et une protection accrue des verres à la sortie du lave-vaisselle.

Zeolith®

A+++

Séchage Zeolith®* : un procédé innovant et un éclat exceptionnel.
Innovante et brevetée, la technologie de séchage Zeolith® repose sur un minéral d'origine naturelle qui, placé au cœur du lave-vaisselle, absorbe l'humidité et la transforme en chaleur pour un séchage doux et efficace. Avec le système Zeolith® 3D airFlow, l'air chaud est mieux réparti, ce qui apporte un séchage parfait et homogène dans tout le lave-vaisselle.

Séchage brillance max.

Option Séchage Brillance Max* : la brillance tient toutes ses promesses.
L'option Séchage brillance max utilise davantage d'eau de rinçage pour dissoudre les résidus et rend le séchage plus doux.

protectVerre

Système protectVerre* : des verres éclatants plus longtemps.
Le système protectVerre stabilise automatiquement la dureté d'eau pour garantir aux verres une brillance longue durée.

Programme Verre 40°C

Programme Verre 40°C* : spécialiste du nettoyage doux.
Spécialement conçu pour laver les verres délicats, le programme 40°C réduit le temps de contact avec l'eau ainsi que la température pour préserver l'éclat des verres.

*Selon modèle.

Le séchage Eco* : une nouvelle possibilité de séchage.
A la fin du programme Eco 50°C, la porte du lave-vaisselle s'ouvre automatiquement pour un séchage naturel, économique et parfait. Aucune vapeur ne se dégage du lave-vaisselle, les meubles de cuisine ne sont donc pas endommagés. Cette option est déprogrammable facilement. Le séchage Eco est disponible sur les lave-vaisselle pose-libre, intégrables et tout intégrables de 42dB et moins n'ayant pas la technologie Zeolith.

varioSpeed Plus

Option varioSpeed Plus* : un cycle 3 fois plus rapide.
Grâce à l'option varioSpeed Plus, compatible avec la majorité des programmes, les lave-vaisselle iSensoric lavent jusqu'à 3 fois plus rapidement la vaisselle tout en gardant les mêmes performances de lavage et de séchage, en contre-partie de consommations légèrement accrues. Certains modèles disposent de l'option varioSpeed qui lave jusqu'à 2 fois plus rapidement.

aquaSensor

aquaSensor* : un capteur intelligent pour des résultats de lavage parfaits.
A l'aide de l'aquaSensor, le lave-vaisselle scanne tout au long du programme automatique le niveau de salissure de l'eau et adapte la température de l'eau, la consommation, ainsi que la durée du cycle.

Programme 1h*.
Une vaisselle impeccable, lavée à 65°C et parfaitement séchée en 1h seulement.

aquaStop®

L'aquaStop®* : une sécurité garantie à vie contre toute fuite d'eau.
En cas de débordement, les capteurs le détectent et coupent automatiquement l'arrivée d'eau. Siemens garantit contre tout risque de dégât des eaux lié à l'aquaStop® pendant toute la durée de vie de l'appareil**.

Flasher ce code pour en savoir plus sur **iSensoric** ou rdv sur siemens-home.bsh-group.fr/isensoric_lave-vaisselle

Zone Intensive

Option Zone Intensive* : la puissance en bas et la douceur en haut.
En activant l'option Zone Intensive, la pression de l'eau est augmentée de 20% dans le panier inférieur. Les casseroles et faitouts très sales sont parfaitement nettoyés, tandis que la vaisselle plus délicate, placée dans le panier supérieur, est lavée en douceur.

*Selon modèle.
**Sous réserve d'une installation conforme à la notice.

Lave-vaisselle iQ700 : le meilleur du design et de la technologie Siemens.

Pour sa gamme de lave-vaisselle Premium iQ700, Siemens propose des appareils au design parfait, équipés de paniers toujours plus fonctionnels et dotés des technologies les plus performantes : **8 programmes et 5 options** via **2 écrans TFT**.

L'écran TFT* : pour une meilleure lisibilité et un plus grand confort d'utilisation.
Les lave-vaisselle iQ700 disposent d'un ou deux écrans TFT qui informent sur les programmes et options en cours et avertissent de la nécessité de rajouter du liquide de rinçage par exemple. La touche Info permet de paramétrer facilement le dosage du liquide de rinçage, la dureté de l'eau, le volume sonore des touches, ainsi que d'avoir des informations utiles sur les programmes et options.

Il vous indique le programme choisi, sa durée et les consommations engendrées :

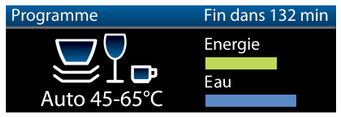

Il vous avertit en cas de nécessité :

Pour en savoir plus sur les lave-vaisselle avec **écran TFT**.

Nouveau bandeau des lave-vaisselle intégrables iQ500.
Inspirés des bandeaux iQ700, les bandeaux tactiles des lave-vaisselle intégrables iQ500 en verre inox permettent une sélection facilitée des programmes et options de lavage.

*Selon modèle.

Eclairage intérieur emotionLight* : une mise en scène qui ne laissera personne indifférent.
Deux ampoules LED dans l'encadrement de la porte baignent la vaisselle et l'intérieur du lave-vaisselle d'une douce lumière bleutée. Elles s'allument automatiquement à l'ouverture de la porte et s'éteignent à la fermeture du lave-vaisselle. Et pas d'inquiétude, la durée de vie des lampes équivaut à celle du lave-vaisselle.

Rails télescopiques easyGlide* : plus de facilité dans le chargement.
En exclusivité sur le lave-vaisselle SN778D16TE, les rails télescopiques easyGlide font coulisser en douceur les 3 niveaux de chargement, même chargés.

touchPoints* : encore plus de flexibilité.
Les points de flexibilité bleus présents sur les paniers varioFlex Pro indiquent où appuyer pour abaisser les rangées de picots, le panier supérieur, etc...

Système rackMatic* : 3 positions en un tour de mains.
Le panier supérieur se règle facilement en hauteur sur trois niveaux, même chargé.

Plus d'ergonomie et d'espace de rangement.
Les paniers inférieurs permettent de ranger des assiettes jusqu'à 31 cm de diamètre.
Les étagères du panier supérieur assurent un maintien parfait des verres à pieds fragiles.

*Selon modèle.

Une intégration parfaite et discrète dans toutes les cuisines : les lave-vaisselle tout-intégrables.

timeLight* : toutes les informations utiles du cycle projetées au sol.
Le timeLight permet d'avoir des informations sur le cycle de lavage en cours : programme, phase du cycle, temps restant etc. Cette technologie innovante fonctionne avec tous types de sols qu'ils soient sombres ou blancs.

infoLight* : plus de confort lorsqu'un cycle est en cours.
Il existe également l'indicateur de fonctionnement infoLight qui projette simplement un point laser au sol pendant le processus de lavage, et qui s'éteint une fois le cycle terminé.

Lave-vaisselle tout intégrables openAssist* : ouverture push-pull.
Les lave-vaisselle tout intégrables openAssist s'ouvrent automatiquement de 10° d'une simple pression sur la porte, esthétique dans une cuisine sans poignée.

Système d'ouverture avec porte à glissières.

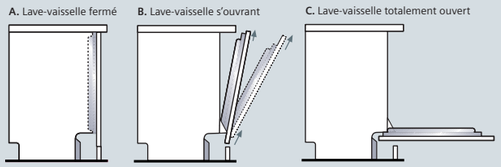

La porte à glissières*, la perfection esthétique pour le tout-intégrable.
La porte de meuble glisse vers le haut au moment de l'ouverture pour éviter ainsi tout frottement entre la façade du lave-vaisselle et la plinthe de la cuisine.
La fixation par glissières est la solution idéale pour les portes extra hautes, plinthes basses, habillages épais… mais aussi pour les installations en hauteur.

Voir hauteur des plinthes, portes et niches page suivante.

*Selon modèle.

Encastrement des lave-vaisselle intégrables et tout-intégrables.

Hauteur de la porte d'habillage 655 - 750 mm

Hauteur de la porte d'habillage 705 - 800 mm

Hauteur de la niche en mm

Hauteur de plinthe en mm	815	820	825	830	835	840	845	850	855	860	865	870	875	880	885	890	895	900	905	910	915	920	925
65	81,5										86,5												
70	81,5	81,5									86,5	86,5											
75	81,5	81,5	81,5								86,5	86,5	86,5										
80	81,5	81,5	81,5	81,5							86,5	86,5	86,5	86,5									
85	81,5	81,5	81,5	81,5	81,5						86,5	86,5	86,5	86,5	86,5								
90	81,5	81,5	81,5	81,5	81,5	81,5					86,5	86,5	86,5	86,5	86,5	86,5							
95	81,5	81,5	81,5	81,5	81,5	81,5	81,5				86,5	86,5	86,5	86,5	86,5	86,5	86,5						
100	81,5	81,5	81,5	81,5	81,5	81,5	81,5	81,5			86,5	86,5	86,5	86,5	86,5	86,5	86,5	86,5					
105	81,5	81,5	81,5	81,5	81,5	81,5	81,5	81,5	81,5		86,5	86,5	86,5	86,5	86,5	86,5	86,5	86,5	86,5				
110	81,5	81,5	81,5	81,5	81,5	81,5	81,5	81,5	81,5	81,5	86,5	86,5	86,5	86,5	86,5	86,5	86,5	86,5	86,5	86,5			
115	81,5	81,5	81,5	81,5	81,5	81,5	81,5	81,5	81,5	81,5	81,5	86,5	86,5	86,5	86,5	86,5	86,5	86,5	86,5	86,5	86,5		
120	81,5	81,5	81,5	81,5	81,5	81,5	81,5	81,5	81,5	81,5	81,5	86,5	81,5	86,5	86,5	86,5	86,5	86,5	86,5	86,5	86,5	86,5	
125	81,5	81,5	81,5	81,5	81,5	81,5	81,5	81,5	81,5	81,5	81,5	86,5	81,5	86,5	81,5	86,5	86,5	86,5	86,5	86,5	86,5	86,5	86,5
130	81,5	81,5	81,5	81,5	81,5	81,5	81,5	81,5	81,5	81,5	81,5	86,5	81,5	86,5	81,5	86,5	86,5	86,5	86,5	86,5	86,5	86,5	86,5
135	81,5	81,5	81,5	81,5	81,5	81,5	81,5	81,5	81,5	81,5	81,5	86,5	81,5	86,5	81,5	86,5	86,5	86,5	86,5	86,5	86,5	86,5	86,5
140	81,5	81,5	81,5	81,5	81,5	81,5	81,5	81,5	81,5	81,5	81,5	86,5	81,5	86,5	81,5	86,5	86,5	86,5	86,5	86,5	86,5	86,5	86,5
145	81,5	81,5	81,5	81,5	81,5	81,5	81,5	81,5	81,5	81,5	81,5	86,5	81,5	86,5	81,5	86,5	86,5	86,5	86,5	86,5	86,5	86,5	86,5
150	81,5	81,5	81,5	81,5	81,5	81,5	81,5	81,5	81,5	81,5	81,5	86,5	81,5	86,5	81,5	86,5	86,5	86,5	86,5	86,5	86,5	86,5	86,5
155	81,5	81,5	81,5	81,5	81,5	81,5	81,5	81,5	81,5	81,5	81,5	86,5	81,5	86,5	81,5	86,5	86,5	86,5	86,5	86,5	86,5	86,5	86,5
160	81,5	81,5	81,5	81,5	81,5	81,5	81,5	81,5	81,5	81,5	81,5	86,5	81,5	86,5	81,5	86,5	86,5	86,5	86,5	86,5	86,5	86,5	86,5
165		81,5	81,5	81,5	81,5	81,5	81,5	81,5	81,5	81,5	81,5	81,5	86,5	81,5	86,5	86,5	86,5	86,5	86,5	86,5	86,5	86,5	86,5
170			81,5	81,5	81,5	81,5	81,5	81,5	81,5	81,5	81,5	81,5	81,5	86,5	86,5	86,5	86,5	86,5	86,5	86,5	86,5	86,5	86,5
175				81,5	81,5	81,5	81,5	81,5	81,5	81,5	81,5	81,5	81,5	86,5	86,5	86,5	86,5	86,5	86,5	86,5	86,5	86,5	86,5
180					81,5	81,5	81,5	81,5	81,5	81,5	81,5	81,5	81,5		86,5	86,5	86,5	86,5	86,5	86,5	86,5	86,5	86,5
185						81,5	81,5	81,5	81,5	81,5	81,5	81,5	81,5			86,5	86,5	86,5	86,5	86,5	86,5	86,5	86,5
190							81,5	81,5	81,5	81,5	81,5	81,5	81,5				86,5	86,5	86,5	86,5	86,5	86,5	86,5
195								81,5	81,5	81,5	81,5	81,5	81,5					86,5	86,5	86,5	86,5	86,5	86,5
200									81,5	81,5	81,5	81,5	81,5						86,5	86,5	86,5	86,5	86,5
205										81,5	81,5	81,5	81,5							86,5	86,5	86,5	86,5
210											81,5	81,5	81,5								86,5	86,5	86,5
215												81,5	81,5									86,5	86,5
220													81,5										86,5

81,5	Lave-vaisselle intégrable ou tout intégrable de hauteur 81,5 cm avec porte "normale"
81,5	Lave-vaisselle tout intégrable de hauteur 81,5 cm avec porte à glissières
86,5	Lave-vaisselle tout intégrable de hauteur 86,5 cm avec porte "normale"
86,5	Lave-vaisselle tout intégrable de hauteur 86,5 cm avec porte à glissières

Une situation d'encastrement qui se présenterait SOUS cette ligne rouge est fortement déconseillée pour des lave-vaisselle ayant le TimeLight puisque l'indication au sol ne serait pas visible.

Poids maximum des portes d'habillage pour lave-vaisselle intégrables et tout intégrables.

	Largeur du lave-vaisselle		
	45 cm	**60 cm**	
Hauteur du lave-vaisselle	81,5 cm	81,5 cm	86,5 cm
Poids maximum de la porte pour lave-vaisselle intégrable	2,5 à 6,5 kg	2,5 à 8,5 kg	non applicable
Poids maximum de la porte pour lave-vaisselle tout intégrable	2,5 à 7,5 kg	2,5 à 8,5 kg	3 à 10 kg

Piloter son lave-vaisselle depuis son smartphone : les lave-vaisselle Home Connect.

L'application Home Connect permet de sélectionner des programmes et de déclencher le lave-vaisselle depuis un Smartphone. De n'importe où et n'importe quand.

Grâce à l'application, une alerte est envoyée lorsque le lave-vaisselle manque de liquide de rincage ou de produit lessiviel ou lorsqu'il est prêt à être vidé. Il ne reste plus qu'à éteindre l'appareil, depuis un smartphone ou une tablette.

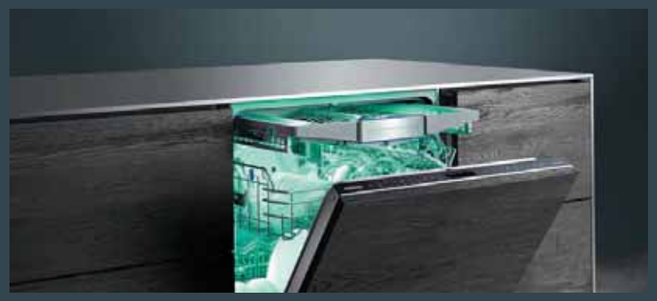

emotionLight Pro* : le lave-vaisselle qui s'accorde avec tous les styles.
En plus des nombreuses fonctionnalités qu'offrent les lave-vaisselle Home Connect, il est maintenant possible de personnaliser directement depuis une tablette ou un smartphone l'éclairage intérieur du lave-vaisselle avec une gamme de 256 couleurs.

Siemens préconise l'utilisation de sel spécial régénérant et de liquide de rinçage même en cas d'utilisation de pastilles tout-en-un afin de préserver l'adoucisseur du lave-vaisselle et d'optimiser le séchage.

Pour découvrir toutes les nouveautés Home Connect, flasher le code ou rdv sur **siemens-home.bsh-group.fr/home-connect**

*Selon modèle.

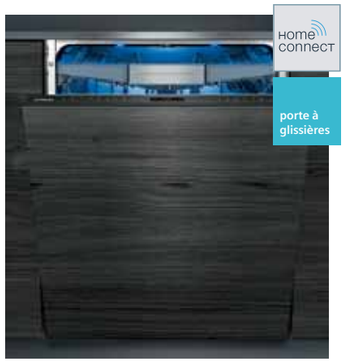

SN778D16TE
iQ700

Caractéristiques principales
- **Home Connect : contrôle à distance, diagnostic à distance**
- **openAssist : ouverture de porte push-pull**
- **3 niveaux de chargement easyGlide (rails télescopiques)**
- **Technologie de séchage Zeolith®**
- Classe d'efficacité énergétique : A+++ sur une échelle allant de A+++ à D
- Classe d'efficacité de séchage : A
- **emotionLight Pro, choix de couleur de l'éclairage intérieur**
- Tiroir à couverts **varioFlex® Pro**
- 13 couverts
- Niveau sonore : 41 dB (A) re 1 pW
- Niveau sonore progr. Silence : 39 dB
- Consommations progr. Eco 50 °C : 9,5 l / 0,82 kWh
- Consommation d'eau annuelle : 2660 litres
- Consommation électrique annuelle : 234 kWh

Programmes/Options
- 8 Programmes : Intensif 70 °C, Auto 45-65 °C, Eco 50 °C, Silence 50 °C, **Quotidien 60 °C**, **Verre 40 °C**, **Rapide 45 °C**, Prélavage
- 5 options : **Home Connect**, Zone Intensive, **varioSpeed Plus (3 fois plus rapide)**, hygiènePlus, **Séchage Brillance Max**
- Programme Entretien de la machine

Caractéristiques techniques
- Moteur induction iQdrive
- Commandes sensitives (noir)
- **Ecran TFT**
- Départ différé : 1-24 h
- Horloge temps réel
- Signal sonore de fin de cycle
- infoLight : témoin lumineux de fonctionnement au sol
- Boîte à produits maxiPerformance
- Auto 3in1, détection lessivielle automatique
- Echangeur thermique qui protège la vaisselle
- aquaSensor qui reconnait le degré de salissure, Capacité Variable Automatique n'utilise que l'eau nécessaire pour la charge de vaisselle
- Système **protectVerre**, conserve l'éclat des verres
- Paniers **varioFlex® Pro**, flexibilité maximale et rangement facile de la vaisselle avec touchPoints bleus
- Panier supérieur réglable avec rackMatic (3 niveaux)
- Panier inférieur avec rack grands verres

Confort/Sécurité
- Sécurité aquaStop 100% anti fuite, avec garantie
- Sécurité enfants : ouverture par double pression
- Régénération électronique
- Triple filtre autonettoyant
- Cuve inox

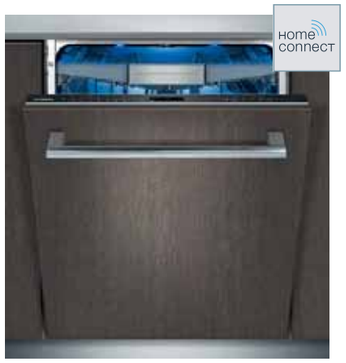

SN678X36TE
iQ700

Caractéristiques principales
- **Home Connect : contrôle à distance, diagnostic à distance**
- **timeLight : projection du temps restant au sol**
- **Technologie de séchage Zeolith®**
- Classe d'efficacité énergétique : A+++ sur une échelle allant de A+++ à D
- Classe d'efficacité de séchage : A
- **emotionLight, éclairage intérieur bleuté**
- Tiroir à couverts **varioFlex® Pro**
- 13 couverts
- Niveau sonore : 42 dB (A) re 1 pW
- Niveau sonore progr. Silence : 40 dB
- Consommations progr. Eco 50 °C : 7,5 l / 0,73 kWh
- Consommation d'eau annuelle : 2100 litres
- Consommation électrique annuelle : 211 kWh

Programmes/Options
- 8 Programmes : Intensif 70 °C, Auto 45-65 °C, Eco 50 °C, Silence 50 °C, **Quotidien 60 °C**, **Verre 40 °C**, **Rapide 45 °C**, Prélavage
- 5 options : **Home Connect**, Zone Intensive, **varioSpeed Plus (3 fois plus rapide)**, hygiènePlus, **Séchage Brillance Max**
- Programme Entretien de la machine

Caractéristiques techniques
- Moteur induction iQdrive
- Commandes sensitives (noir)
- **Ecran TFT**
- Départ différé : 1-24 h
- Horloge temps réel
- Signal sonore de fin de cycle
- Boîte à produits maxiPerformance
- Auto 3in1, détection lessivielle automatique
- Echangeur thermique qui protège la vaisselle
- aquaSensor qui reconnait le degré de salissure, Capacité Variable Automatique n'utilise que l'eau nécessaire pour la charge de vaisselle
- Système **protectVerre**, conserve l'éclat des verres
- Paniers **varioFlex® Pro**, flexibilité maximale et rangement facile de la vaisselle avec touchPoints bleus
- Panier supérieur réglable avec rackMatic (3 niveaux)
- Panier inférieur avec rack grands verres

Confort/Sécurité
- Sécurité aquaStop 100% anti fuite, avec garantie
- Sécurité enfants verrouillage de la porte
- Régénération électronique
- Triple filtre autonettoyant
- Cuve inox

SN658X06ME
iQ500

Caractéristiques principales
- **Home Connect : contrôle à distance, diagnostic à distance**
- **timeLight : projection du temps restant au sol**
- Classe d'efficacité énergétique : A++ sur une échelle allant de A+++ à D
- Classe d'efficacité de séchage : A
- **emotionLight, éclairage intérieur bleuté**
- Tiroir à couverts varioFlex
- 14 couverts
- Niveau sonore : 42 dB (A) re 1 pW
- Niveau sonore progr. Silence : 39 dB
- Consommations progr. Eco 50 °C : 9,5 l / 0,93 kWh
- Consommation d'eau annuelle : 2660 litres
- Consommation électrique annuelle : 266 kWh

Programmes/Options
- 8 Programmes : Intensif 70 °C, Auto 45-65 °C, Eco 50 °C, Silence 50 °C, **Verre 40 °C**, **Programme 1h 65 °C**, **Rapide 45 °C**, Prélavage
- 4 options : **Home Connect**, Zone Intensive, **varioSpeed Plus (3 fois plus rapide)**, Séchage Extra
- Programme Entretien de la machine

Caractéristiques techniques
- Moteur induction iQdrive
- Commandes sensitives (noir)
- **Ecran TFT**
- Départ différé : 1-24 h
- Signal sonore de fin de cycle
- Boîte à produits maxiPerformance
- Auto 3in1, détection lessivielle automatique
- Echangeur thermique qui protège la vaisselle
- aquaSensor qui reconnait le degré de salissure, Capacité Variable Automatique n'utilise que l'eau nécessaire pour la charge de vaisselle
- Système **protectVerre**, conserve l'éclat des verres
- Paniers varioFlex, rangement facile de la vaisselle avec touchPoints bleus
- Panier supérieur réglable avec rackMatic (3 niveaux)

Confort/Sécurité
- Sécurité aquaStop 100% anti fuite, avec garantie
- Régénération électronique
- Triple filtre autonettoyant
- Cuve inox

Schémas :

SN778D16TE

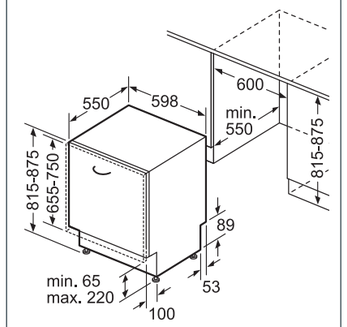

SN6 ...

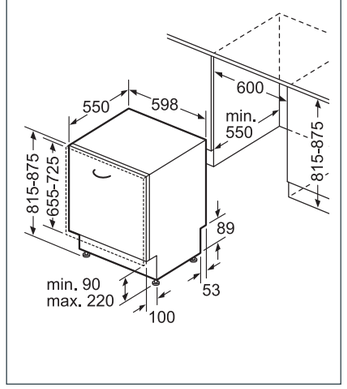

Toutes les dimensions sont en millimètres.

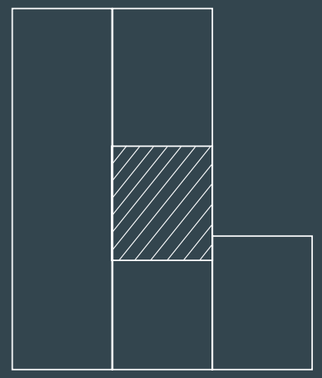

Installation en hauteur. Encore plus de confort.

Les lave-vaisselle tout-intégrables équipés de l'aquaStop peuvent être installés en hauteur jusqu'à 1m10 au-dessus de l'arrivée d'eau. Installés en hauteur, ils apportent un nouveau confort dans le chargement et le déchargement de la vaisselle.

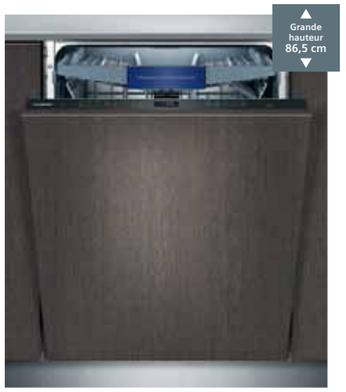

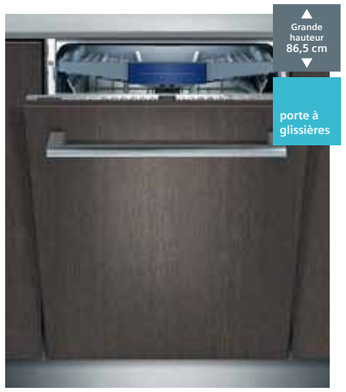

SX658D02ME
Grande hauteur - iQ500

A++ | A Séchage | openAssist | timeLight | varioFlex | varioSpeed Plus

Caractéristiques principales
- **openAssist : ouverture de porte push-pull**
- **timeLight : projection du temps restant au sol**
- Classe d'efficacité énergétique : A++ sur une échelle allant de A+++ à D
- Classe d'efficacité de séchage : A
- Tiroir à couverts varioFlex
- 14 couverts
- Niveau sonore : 42 dB (A) re 1 pW
- Niveau sonore progr. Silence : 39 dB
- Consommations progr. Eco 50 °C : 9,5 l / 0,93 kWh
- Consommation d'eau annuelle : 2660 litres
- Consommation électrique annuelle : 266 kWh

Programmes/Options
- 8 Programmes : Intensif 70 °C, Auto 45-65 °C, Eco 50 °C, Silence 50 °C, **Verre 40 °C**, **Programme 1h 65 °C**, **Rapide 45 °C**, Prélavage
- 4 options : Zone Intensive, **varioSpeed Plus (3 fois plus rapide)**, hygiène Plus, Séchage Extra
- Programme Entretien de la machine

Caractéristiques techniques
- Moteur induction iQdrive
- Commandes sensitives (noir)
- Départ différé : 1-24 h
- Signal sonore de fin de cycle
- Boîte à produits maxiPerformance
- Auto 3in1, détection lessivielle automatique
- Echangeur thermique qui protège la vaisselle
- aquaSensor qui reconnait le degré de salissure, Capacité Variable Automatique n'utilise que l'eau nécessaire pour la charge de vaisselle
- Système **protectVerre**, conserve l'éclat des verres
- Paniers varioFlex, rangement facile de la vaisselle
- Panier supérieur réglable avec rackMatic (3 niveaux)

Confort/Sécurité
- Sécurité aquaStop 100% anti fuite, avec garantie
- Sécurité enfants : ouverture par double pression
- Régénération électronique
- Triple filtre autonettoyant
- Cuve inox

SX736X03ME
Grande hauteur - Porte à glissière - iQ300

A++ | A Séchage | infoLight | varioFlex | varioSpeed Plus

Caractéristiques principales
- Classe d'efficacité énergétique : A++ sur une échelle allant de A+++ à D
- Classe d'efficacité de séchage : A
- Tiroir à couverts varioFlex
- 14 couverts
- Niveau sonore : 44 dB (A) re 1 pW
- Consommations progr. Eco 50 °C : 9,5 l / 0,93 kWh
- Consommation d'eau annuelle : 2660 litres
- Consommation électrique annuelle : 266 kWh

Programmes/Options
- 6 Programmes : Intensif 70 °C, Auto 45-65 °C, Eco 50 °C, **Verre 40 °C**, **Programme 1h 65 °C**, Prélavage
- 3 options : **varioSpeed Plus (3 fois plus rapide)**, Zone Intensive, Séchage Extra
- Programme Entretien de la machine

Caractéristiques techniques
- Moteur induction iQdrive
- Départ différé : 1-24 h
- Signal sonore de fin de cycle
- infoLight : témoin lumineux de fonctionnement au sol
- Boîte à produits maxiPerformance
- Auto 3in1, détection lessivielle automatique
- Echangeur thermique qui protège la vaisselle
- aquaSensor qui reconnait le degré de salissure, Capacité Variable Automatique n'utilise que l'eau nécessaire pour la charge de vaisselle
- Système **protectVerre**, conserve l'éclat des verres
- Paniers varioFlex, flexibilité maximale et rangement facile de la vaisselle
- Panier supérieur réglable avec rackMatic (3 niveaux)

Confort/Sécurité
- Sécurité aquaStop 100% anti fuite, avec garantie
- Régénération électronique
- Triple filtre autonettoyant
- Cuve inox

SX636X03ME
Grande hauteur - iQ300

A++ | A Séchage | infoLight | varioFlex | varioSpeed Plus

Caractéristiques principales
- Classe d'efficacité énergétique : A++ sur une échelle allant de A+++ à D
- Classe d'efficacité de séchage : A
- Tiroir à couverts varioFlex
- 14 couverts
- Niveau sonore : 44 dB (A) re 1 pW
- Consommations progr. Eco 50 °C : 9,5 l / 0,93 kWh
- Consommation d'eau annuelle : 2660 litres
- Consommation électrique annuelle : 266 kWh

Programmes/Options
- 6 Programmes : Intensif 70 °C, Auto 45-65 °C, Eco 50 °C, **Verre 40 °C**, **Programme 1h 65 °C**, Prélavage
- 3 options : **varioSpeed Plus (3 fois plus rapide)**, Zone Intensive, Séchage Extra
- Programme Entretien de la machine

Caractéristiques techniques
- Moteur induction iQdrive
- Départ différé : 1-24 h
- Signal sonore de fin de cycle
- infoLight : témoin lumineux de fonctionnement au sol
- Boîte à produits maxiPerformance
- Auto 3in1, détection lessivielle automatique
- Echangeur thermique qui protège la vaisselle
- aquaSensor qui reconnait le degré de salissure, Capacité Variable Automatique n'utilise que l'eau nécessaire pour la charge de vaisselle
- Système **protectVerre**, conserve l'éclat des verres
- Paniers varioFlex, flexibilité maximale et rangement facile de la vaisselle
- Panier supérieur réglable avec rackMatic (3 niveaux)

Confort/Sécurité
- Sécurité aquaStop 100% anti fuite, avec garantie
- Régénération électronique
- Triple filtre autonettoyant
- Cuve inox

SX64D004EU
Grande hauteur - iQ300

A+ | A Séchage | infoLight

Caractéristiques principales
- Classe d'efficacité énergétique : A+ sur une échelle allant de A+++ à D
- Classe d'efficacité de séchage : A
- 12 couverts
- Niveau sonore : 48 dB (A) re 1 pW
- Consommations progr. Eco 50 °C : 11,8 l / 1,02 kWh
- Consommation d'eau annuelle : 3300 litres
- Consommation électrique annuelle : 290 kWh

Programmes/Options
- 4 programmes : Intensif 70 °C, Normal 65 °C, Eco 50°C, **Rapide 45 °C**
- Option : **varioSpeed (2 fois plus rapide)**

Caractéristiques techniques
- Moteur induction iQdrive
- Départ différé : 3-6-9 h
- Signal sonore de fin de cycle
- infoLight : témoin lumineux de fonctionnement au sol
- Boîte à produits maxiPerformance
- Auto 3in1, détection lessivielle automatique
- aquaSensor qui reconnait le degré de salissure, Capacité Variable Automatique n'utilise que l'eau nécessaire pour la charge de vaisselle
- Système protectVerre, conserve l'éclat des verres
- Paniers vario

Confort/Sécurité
- Sécurité aquaStop 100% anti fuite, avec garantie
- Régénération électronique
- Triple filtre auto-nettoyant
- Cuve polinox

Schémas :

SX6 ...

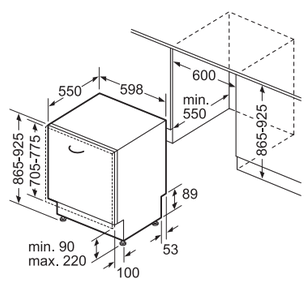

SX736X03ME

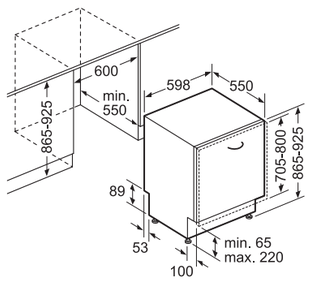

Toutes les dimensions sont en millimètres.

SN658X00ME
iQ500

A+++ | A Séchage | brilliantShine System | Zeolith® | timeLight | varioSpeed Plus

Caractéristiques principales
- **timeLight : projection du temps restant au sol**
- **Technologie de séchage Zeolith®**
- Classe d'efficacité énergétique : A+++ sur une échelle allant de A+++ à D
- Classe d'efficacité de séchage : A
- Tiroir à couverts varioFlex : 3ème niveau de chargement
- 14 couverts
- Niveau sonore : 41 dB (A) re 1 pW
- Niveau sonore progr. Silence : 39 dB
- Consommations progr. Eco 50 °C : 9,5 l / 0,83 kWh
- Consommation d'eau annuelle : 2660 litres
- Consommation électrique annuelle : 237 kWh

Programmes/Options
- 8 Programmes : Intensif 70 °C, Auto 45-65 °C, Eco 50 °C, Silence 50 °C, **Quotidien 60 °C**, **Verre 40 °C**, **Rapide 45 °C**, Prélavage
- 4 options : Zone Intensive, **varioSpeed Plus (3 fois plus rapide)**, hygiène Plus, **Séchage Brillance Max**
- Programme Entretien de la machine

Caractéristiques techniques
- Moteur induction iQdrive
- Commandes sensitives (noir)
- Départ différé : 1-24 h
- Signal sonore de fin de cycle
- Boîte à produits maxiPerformance
- Auto 3in1, détection lessivielle automatique
- Echangeur thermique qui protège la vaisselle
- aquaSensor qui reconnait le degré de salissure, Capacité Variable Automatique n'utilise que l'eau nécessaire pour la charge de vaisselle
- Système **protectVerre**, conserve l'éclat des verres
- Paniers varioFlex, rangement facile de la vaisselle avec touchPoints bleus
- Panier supérieur réglable avec rackMatic (3 niveaux)

Confort/Sécurité
- Sécurité aquaStop 100% anti fuite, avec garantie
- Sécurité enfants verrouillage de la porte
- Régénération électronique
- Triple filtre autonettoyant
- Cuve inox

SN658D02ME
iQ500

A++ | A Séchage | openAssist | timeLight | varioFlex | varioSpeed Plus

Caractéristiques principales
- **openAssist : ouverture de porte push-pull**
- **timeLight : projection du temps restant au sol**
- Classe d'efficacité énergétique : A++ sur une échelle allant de A+++ à D
- Classe d'efficacité de séchage : A
- Tiroir à couverts varioFlex
- 14 couverts
- Niveau sonore : 42 dB (A) re 1 pW
- Niveau sonore progr. Silence : 39 dB
- Consommations progr. Eco 50 °C : 9,5 l / 0,93 kWh
- Consommation d'eau annuelle : 2660 litres
- Consommation électrique annuelle : 266 kWh

Programmes/Options
- 8 Programmes : Intensif 70 °C, Auto 45-65 °C, Eco 50 °C, Silence 50 °C, **Verre 40 °C**, **Programme 1h 65 °C**, **Rapide 45 °C**, Prélavage
- 4 options : Zone Intensive, **varioSpeed Plus (3 fois plus rapide)**, hygiène Plus, Séchage Extra
- Programme Entretien de la machine

Caractéristiques techniques
- Moteur induction iQdrive
- Commandes sensitives (noir)
- Départ différé : 1-24 h
- Signal sonore de fin de cycle
- Boîte à produits maxiPerformance
- Auto 3in1, détection lessivielle automatique
- Echangeur thermique qui protège la vaisselle
- aquaSensor qui reconnait le degré de salissure, Capacité Variable Automatique n'utilise que l'eau nécessaire pour la charge de vaisselle
- Système **protectVerre**, conserve l'éclat des verres
- Paniers varioFlex, rangement facile de la vaisselle
- Panier supérieur réglable avec rackMatic (3 niveaux)

Confort/Sécurité
- Sécurité aquaStop 100% anti fuite, avec garantie
- Sécurité enfants : ouverture par double pression
- Régénération électronique
- Triple filtre autonettoyant
- Cuve inox

Schémas :

SN6 ...

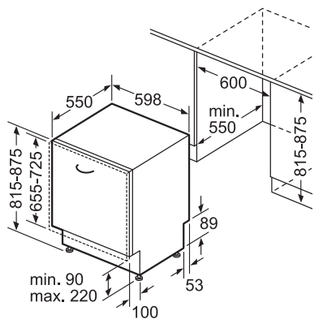

Toutes les dimensions sont en millimètres.

SN658D02IE
iQ500

A++ | A Séchage | openAssist | timeLight | 39 dB Super Silence | varioSpeed Plus

Caractéristiques principales
- **openAssist : ouverture de porte push-pull**
- **timeLight : projection du temps restant au sol**
- Classe d'efficacité énergétique : A++ sur une échelle allant de A+++ à D
- Classe d'efficacité de séchage : A
- 13 couverts
- Niveau sonore : 42 dB (A) re 1 pW
- Niveau sonore progr. Silence : 39 dB
- Consommations progr. Eco 50 °C : 9,5 l / 0,92 kWh
- Consommation d'eau annuelle : 2660 litres
- Consommation électrique annuelle : 262 kWh

Programmes/Options
- 8 Programmes : Intensif 70 °C, Auto 45-65 °C, Eco 50 °C, Silence 50 °C, **Verre 40 °C**, **Programme 1h 65 °C**, **Rapide 45 °C**, Prélavage
- 4 options : Zone Intensive, **varioSpeed Plus (3 fois plus rapide)**, hygiène Plus, Séchage Extra
- Programme Entretien de la machine

Caractéristiques techniques
- Moteur induction iQdrive
- Commandes sensitives (noir)
- Départ différé : 1-24 h
- Signal sonore de fin de cycle
- Boîte à produits maxiPerformance
- Auto 3in1, détection lessivielle automatique
- Echangeur thermique qui protège la vaisselle
- aquaSensor qui reconnait le degré de salissure, Capacité Variable Automatique n'utilise que l'eau nécessaire pour la charge de vaisselle
- Système **protectVerre**, conserve l'éclat des verres
- Paniers varioFlex, rangement facile de la vaisselle avec touchPoints bleus
- Panier supérieur réglable avec rackMatic (3 niveaux)

Confort/Sécurité
- Sécurité aquaStop 100% anti fuite, avec garantie
- Sécurité enfants : ouverture par double pression
- Régénération électronique
- Triple filtre autonettoyant
- Cuve inox

SN658X02ME
iQ500

A++ | A Séchage | timeLight | varioFlex | 39 dB Super Silence | varioSpeed Plus

Caractéristiques principales
- **timeLight : projection du temps restant au sol**
- Classe d'efficacité énergétique : A++ sur une échelle allant de A+++ à D
- Classe d'efficacité de séchage : A
- Tiroir à couverts varioFlex
- 14 couverts
- Niveau sonore : 42 dB (A) re 1 pW
- Niveau sonore progr. Silence : 39 dB
- Consommations progr. Eco 50 °C : 9,5 l / 0,93 kWh
- Consommation d'eau annuelle : 2660 litres
- Consommation électrique annuelle : 266 kWh

Programmes/Options
- 8 Programmes : Intensif 70 °C, Auto 45-65 °C, Eco 50 °C, Silence 50 °C, **Verre 40 °C**, **Programme 1h 65 °C**, **Rapide 45 °C**, Prélavage
- 4 options : Zone Intensive, **varioSpeed Plus (3 fois plus rapide)**, hygiène Plus, Séchage Extra
- Programme Entretien de la machine

Caractéristiques techniques
- Moteur induction iQdrive
- Commandes sensitives (noir)
- Départ différé : 1-24 h
- Signal sonore de fin de cycle
- Boîte à produits maxiPerformance
- Auto 3in1, détection lessivielle automatique
- Echangeur thermique qui protège la vaisselle
- aquaSensor qui reconnait le degré de salissure, Capacité Variable Automatique n'utilise que l'eau nécessaire pour la charge de vaisselle
- Système **protectVerre**, conserve l'éclat des verres
- Paniers varioFlex, rangement facile de la vaisselle avec touchPoints bleus
- Panier supérieur réglable avec rackMatic (3 niveaux)

Confort/Sécurité
- Sécurité aquaStop 100% anti fuite, avec garantie
- Régénération électronique
- Triple filtre autonettoyant
- Cuve inox

Schémas :

SN736X03ME

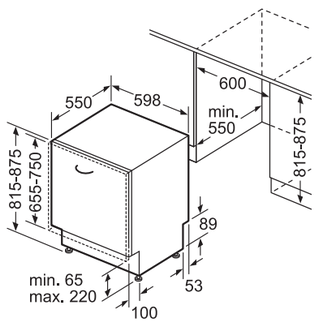

SN6 ...

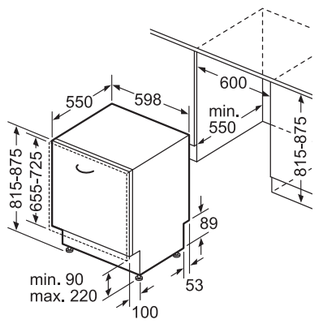

Toutes les dimensions sont en millimètres.

SN658X03IE
iQ500

A++ | A Séchage | timeLight | varioSpeed Plus

Caractéristiques principales
- **timeLight : projection du temps restant au sol**
- Classe d'efficacité énergétique : A++ sur une échelle allant de A+++ à D
- Classe d'efficacité de séchage : A
- 13 couverts
- Niveau sonore : 44 dB (A) re 1 pW
- Niveau sonore progr. Silence : 41 dB
- Consommations progr. Eco 50 °C : 9,5 l / 0,92 kWh
- Consommation d'eau annuelle : 2660 litres
- Consommation électrique annuelle : 262 kWh

Programmes/Options
- 8 Programmes : Intensif 70 °C, Auto 45-65 °C, Eco 50 °C, Silence 50 °C, **Verre 40 °C**, **Programme 1h 65 °C**, **Rapide 45 °C**, Prélavage
- 4 options : Zone Intensive, **varioSpeed Plus (3 fois plus rapide)**, hygiène Plus, Séchage Extra
- Programme Entretien de la machine

Caractéristiques techniques
- Moteur induction iQdrive
- Commandes sensitives (noir)
- Départ différé : 1-24 h
- Signal sonore de fin de cycle
- Boîte à produits maxiPerformance
- Auto 3in1, détection lessivielle automatique
- Echangeur thermique qui protège la vaisselle
- aquaSensor qui reconnait le degré de salissure, Capacité Variable Automatique n'utilise que l'eau nécessaire pour la charge de vaisselle
- Système **protectVerre**, conserve l'éclat des verres
- Paniers varioFlex, rangement facile de la vaisselle
- Panier supérieur réglable avec rackMatic (3 niveaux)

Confort/Sécurité
- Sécurité aquaStop 100% anti fuite, avec garantie
- Sécurité enfants verrouillage de la porte
- Régénération électronique
- Triple filtre autonettoyant
- Cuve inox

SN736X03ME
Porte à glissières - iQ300

A++ | A Séchage | infoLight | varioFlex | varioSpeed Plus

Caractéristiques principales
- Classe d'efficacité énergétique : A++ sur une échelle allant de A+++ à D
- Classe d'efficacité de séchage : A
- Tiroir à couverts varioFlex
- 14 couverts
- Niveau sonore : 44 dB (A) re 1 pW
- Consommations progr. Eco 50 °C : 9,5 l / 0,93 kWh
- Consommation d'eau annuelle : 2660 litres
- Consommation électrique annuelle : 266 kWh

Programmes/Options
- 6 Programmes : Intensif 70 °C, Auto 45-65 °C, Eco 50 °C, **Verre 40 °C**, **Programme 1h 65 °C**, Prélavage
- 3 options : **varioSpeed Plus (3 fois plus rapide)**, Zone Intensive, Séchage Extra
- Programme Entretien de la machine

Caractéristiques techniques
- Moteur induction iQdrive
- Départ différé : 1-24 h
- Signal sonore de fin de cycle
- infoLight : témoin lumineux de fonctionnement au sol
- Boîte à produits maxiPerformance
- Auto 3in1, détection lessivielle automatique
- Echangeur thermique qui protège la vaisselle
- aquaSensor qui reconnait le degré de salissure, Capacité Variable Automatique n'utilise que l'eau nécessaire pour la charge de vaisselle
- Système **protectVerre**, conserve l'éclat des verres
- Paniers varioFlex, rangement facile de la vaisselle
- Panier supérieur réglable avec rackMatic (3 niveaux)

Confort/Sécurité
- Sécurité aquaStop 100% anti fuite, avec garantie
- Régénération électronique
- Triple filtre autonettoyant
- Cuve inox

SN636X03ME
iQ300

A++ | A Séchage | varioFlex | infoLight | varioSpeed Plus

Caractéristiques principales
- Classe d'efficacité énergétique : A++ sur une échelle allant de A+++ à D
- Classe d'efficacité de séchage : A
- Tiroir à couverts varioFlex
- 14 couverts
- Niveau sonore : 44 dB (A) re 1 pW
- Consommations progr. Eco 50 °C : 9,5 l / 0,93 kWh
- Consommation d'eau annuelle : 2660 litres
- Consommation électrique annuelle : 266 kWh

Programmes/Options
- 6 Programmes : Intensif 70 °C, Auto 45-65 °C, Eco 50 °C, **Verre 40 °C**, **Programme 1h 65 °C**, Prélavage
- 3 options : **varioSpeed Plus (3 fois plus rapide)**, Zone Intensive, Séchage Extra
- Programme Entretien de la machine

Caractéristiques techniques
- Moteur induction iQdrive
- Départ différé : 1-24 h
- Signal sonore de fin de cycle
- InfoLight : témoin lumineux de fonctionnement au sol
- Boîte à produits maxiPerformance
- Auto 3in1, détection lessivielle automatique
- Echangeur thermique qui protège la vaisselle
- aquaSensor qui reconnait le degré de salissure, Capacité Variable Automatique n'utilise que l'eau nécessaire pour la charge de vaisselle
- Système **protectVerre**, conserve l'éclat des verres
- Paniers varioFlex, rangement facile de la vaisselle
- Panier supérieur réglable avec rackMatic (3 niveaux)

Confort/Sécurité
- Sécurité aquaStop 100% anti fuite, avec garantie
- Régénération électronique
- Triple filtre autonettoyant
- Cuve inox

SN636X03IE
iQ300

A++ | A Séchage | infoLight | varioSpeed Plus

Caractéristiques principales
- Classe d'efficacité énergétique : A++ sur une échelle allant de A+++ à D
- Classe d'efficacité de séchage : A
- 13 couverts
- Niveau sonore : 44 dB (A) re 1 pW
- Consommations progr. Eco 50 °C : 9,5 l / 0,92 kWh
- Consommation d'eau annuelle : 2660 litres
- Consommation électrique annuelle : 262 kWh

Programmes/Options
- 6 Programmes : Intensif 70 °C, Auto 45-65 °C, Eco 50 °C, **Verre 40 °C**, **Programme 1h 65 °C**, Prélavage
- 3 options : **varioSpeed Plus (3 fois plus rapide)**, Zone Intensive, Séchage Extra
- Programme Entretien de la machine

Caractéristiques techniques
- Moteur induction iQdrive
- Départ différé : 1-24 h
- Signal sonore de fin de cycle
- infoLight : témoin lumineux de fonctionnement au sol
- Boîte à produits maxiPerformance
- Auto 3in1, détection lessivielle automatique
- Echangeur thermique qui protège la vaisselle
- aquaSensor qui reconnait le degré de salissure, Capacité Variable Automatique n'utilise que l'eau nécessaire pour la charge de vaisselle
- Système **protectVerre**, conserve l'éclat des verres
- Paniers varioFlex, rangement facile de la vaisselle
- Panier supérieur réglable avec rackMatic (3 niveaux)

Confort/Sécurité
- Sécurité aquaStop 100% anti fuite, avec garantie
- Sécurité enfants verrouillage de la porte
- Régénération électronique
- Triple filtre autonettoyant
- Cuve inox

SN636X02GE
iQ300

A++ | A Séchage | infoLight | varioSpeed Plus

Caractéristiques principales
- Classe d'efficacité énergétique : A++ sur une échelle allant de A+++ à D
- Classe d'efficacité de séchage : A
- 12 couverts
- Niveau sonore : 44 dB (A) re 1 pW
- Consommations progr. Eco 50 °C : 9,5 l / 0,9 kWh
- Consommation d'eau annuelle : 2660 litres
- Consommation électrique annuelle : 258 kWh

Programmes/Options
- 6 Programmes : Intensif 70 °C, Auto 45-65 °C, Eco 50 °C, **Verre 40 °C**, **Programme 1h 65 °C**, Prélavage
- 3 options : **varioSpeed Plus (3 fois plus rapide)**, Zone Intensive, Séchage Extra
- Programme Entretien de la machine

Caractéristiques techniques
- Moteur induction iQdrive
- Départ différé : 1-24 h
- Signal sonore de fin de cycle
- infoLight : témoin lumineux de fonctionnement au sol
- Boîte à produits maxiPerformance
- Auto 3in1, détection lessivielle automatique
- Echangeur thermique qui protège la vaisselle
- aquaSensor qui reconnait le degré de salissure, Capacité Variable Automatique n'utilise que l'eau nécessaire pour la charge de vaisselle
- Système **protectVerre**, conserve l'éclat des verres
- Paniers varioFlex, rangement facile de la vaisselle
- Panier supérieur réglable avec rackMatic (3 niveaux)

Confort/Sécurité
- Sécurité aquaStop 100% anti fuite, avec garantie
- Régénération électronique
- Triple filtre autonettoyant
- Cuve polinox

SN636X01KE
iQ300

A++ | A Séchage | infoLight | varioFlex | varioSpeed Plus

Caractéristiques principales
- Classe d'efficacité énergétique : A++ sur une échelle allant de A+++ à D
- Classe d'efficacité de séchage : A
- Tiroir à couverts varioFlex
- 13 couverts
- Niveau sonore : 46 dB (A) re 1 pW
- Consommations progr. Eco 50 °C : 9,5 l / 0,92 kWh
- Consommation d'eau annuelle : 2660 litres
- Consommation électrique annuelle : 262 kWh

Programmes/Options
- 6 Programmes : Intensif 70 °C, Auto 45-65 °C, Eco 50 °C, **Verre 40 °C**, **Programme 1h 65 °C**, Prélavage
- 3 options : **varioSpeed Plus (3 fois plus rapide)**, Zone Intensive, Séchage Extra
- Programme Entretien de la machine

Caractéristiques techniques
- Moteur induction iQdrive
- Départ différé : 1-24 h
- Signal sonore de fin de cycle
- infoLight : témoin lumineux de fonctionnement au sol
- Boîte à produits maxiPerformance
- Auto 3in1, détection lessivielle automatique
- Echangeur thermique qui protège la vaisselle
- aquaSensor qui reconnait le degré de salissure, Capacité Variable Automatique n'utilise que l'eau nécessaire pour la charge de vaisselle
- Système **protectVerre**, conserve l'éclat des verres
- Paniers varioFlex, rangement facile de la vaisselle
- Panier supérieur réglable avec rackMatic (3 niveaux)

Confort/Sécurité
- Sécurité aquaStop 100% anti fuite, avec garantie
- Régénération électronique
- Triple filtre autonettoyant
- Cuve polinox

SN636X01AE
iQ300

A+ | A Séchage | infoLight

Caractéristiques principales
- Classe d'efficacité énergétique : A+ sur une échelle allant de A+++ à D
- Classe d'efficacité de séchage : A
- 12 couverts
- Niveau sonore : 46 dB (A) re 1 pW
- Consommations progr. Eco 50 °C : 9,5 l / 1,02 kWh
- Consommation d'eau annuelle : 2660 litres
- Consommation électrique annuelle : 290 kWh

Programmes/Options
- 6 Programmes : Intensif 70 °C, Auto 45-65 °C, Eco 50 °C, **Verre 40 °C**, **Programme 1h 65 °C**, Prélavage
- 4 options : **varioSpeed (2 fois plus rapide)**, Demi-charge, zone Intensive, Séchage Extra

Caractéristiques techniques
- Moteur induction iQdrive
- Départ différé : 1-24 h
- Signal sonore de fin de cycle
- infoLight : témoin lumineux de fonctionnement au sol
- Boîte à produits maxiPerformance
- Auto 3in1, détection lessivielle automatique
- aquaSensor qui reconnait le degré de salissure, Capacité Variable Automatique n'utilise que l'eau nécessaire pour la charge de vaisselle
- Système **protectVerre**, conserve l'éclat des verres
- Paniers vario

Confort/Sécurité
- Sécurité aquaStop 100% anti fuite, avec garantie
- Régénération électronique
- Triple filtre autonettoyant
- Cuve polinox

Schémas :

SN6 ...

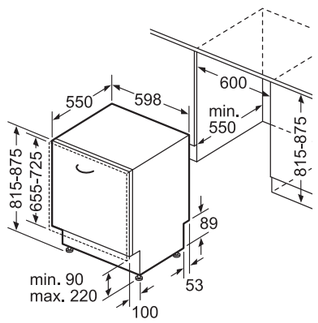

Toutes les dimensions sont en millimètres.

SN636X00AE
iQ300

A+ | A Séchage | infoLight

Caractéristiques principales
- Classe d'efficacité énergétique : A+ sur une échelle allant de A+++ à D
- Classe d'efficacité de séchage : A
- 12 couverts
- Niveau sonore : 48 dB (A) re 1 pW
- Consommations progr. Eco 50 °C : 11,7 l / 1,02 kWh
- Consommation d'eau annuelle : 3300 litres
- Consommation électrique annuelle : 290 kWh

Programmes/Options
- 6 Programmes : Intensif 70 °C, Auto 45-65 °C, Eco 50 °C, **Verre 40 °C**, **Programme 1h 65 °C**, **Rapide 45 °C**
- Option : **varioSpeed (2 fois plus rapide)**

Caractéristiques techniques
- Moteur induction iQdrive
- Départ différé : 1-24 h
- Signal sonore de fin de cycle
- infoLight : témoin lumineux de fonctionnement au sol
- Boîte à produits maxiPerformance
- Auto 3in1, détection lessivielle automatique
- aquaSensor qui reconnait le degré de salissure, Capacité Variable Automatique n'utilise que l'eau nécessaire pour la charge de vaisselle
- Système **protectVerre**, conserve l'éclat des verres
- Paniers vario

Confort/Sécurité
- Sécurité aquaStop 100% anti fuite, avec garantie
- Régénération électronique
- Triple filtre auto-nettoyant
- Cuve polinox

SN65D002EU
iQ300

A+ | A Séchage | infoLight

Caractéristiques principales
- Classe d'efficacité énergétique : A+ sur une échelle allant de A+++ à D
- Classe d'efficacité de séchage : A
- 12 couverts
- Niveau sonore : 48 dB (A) re 1 pW
- Consommations progr. Eco 50 °C : 11,8 l / 1,02 kWh
- Consommation d'eau annuelle : 3300 litres
- Consommation électrique annuelle : 290 kWh

Programmes/Options
- 5 programmes : Intensif 70 °C, Normal 65 °C, Eco 50 °C, **Rapide 45 °C**, Prélavage
- Option : **varioSpeed (2 fois plus rapide)**

Caractéristiques techniques
- Moteur induction iQdrive
- Départ différé : 3-6-9 h
- Signal sonore de fin de cycle
- infoLight : témoin lumineux de fonctionnement au sol
- Boîte à produits maxiPerformance
- Auto 3in1, détection lessivielle automatique
- aquaSensor qui reconnait le degré de salissure, Capacité Variable Automatique n'utilise que l'eau nécessaire pour la charge de vaisselle
- Système **protectVerre**, conserve l'éclat des verres
- Paniers vario

Confort/Sécurité
- Sécurité aquaStop 100% anti fuite, avec garantie
- Régénération électronique
- Triple filtre auto-nettoyant
- Cuve polinox

SN578S36TE - inox
iQ700

A+++ | A Séchage | brilliantShine System | Zeolith® | emotionLight | varioSpeed Plus

Caractéristiques principales
- **Home Connect : contrôle à distance, diagnostic à distance**
- **Technologie de séchage Zeolith®**
- Classe d'efficacité énergétique : A+++ sur une échelle allant de A+++ à D
- Classe d'efficacité de séchage : A
- Ecran TFT interactif
- **emotionLight, éclairage intérieur bleuté**
- Tiroir à couverts **varioFlex® Pro**
- 13 couverts
- Niveau sonore : 42 dB (A) re 1 pW
- Niveau sonore progr. Silence : 40 dB
- Consommations progr. Eco 50 °C : 7,5 l / 0,73 kWh
- Consommation d'eau annuelle : 2100 litres
- Consommation électrique annuelle : 211 kWh

Programmes/Options
- 8 Programmes : Intensif 70 °C, Auto 45-65 °C, Eco 50 °C, Silence 50 °C, **Quotidien 60 °C**, **Verre 40 °C**, **Rapide 45 °C**, Prélavage
- 5 options : **Home Connect**, Zone Intensive, **varioSpeed Plus (3 fois plus rapide)**, hygiènePlus, **Séchage Brillance Max**
- Programme Entretien de la machine

Caractéristiques techniques
- Moteur induction iQdrive
- Commandes sensitives (noir)
- Départ différé : 1-24 h
- Horloge temps réel
- Signal sonore de fin de cycle
- Boîte à produits maxiPerformance
- Auto 3in1, détection lessivielle automatique
- Echangeur thermique qui protège la vaisselle
- aquaSensor qui reconnait le degré de salissure, Capacité Variable Automatique n'utilise que l'eau nécessaire pour la charge de vaisselle
- Système **protectVerre**, conserve l'éclat des verres
- Paniers **varioFlex® Pro**, flexibilité maximale et rangement facile de la vaisselle avec touchPoints bleus
- Panier supérieur réglable avec rackMatic (3 niveaux)
- Panier inférieur avec rack grands verres

Confort/Sécurité
- Sécurité aquaStop 100% anti fuite, avec garantie
- Sécurité enfants verrouillage de la porte
- Régénération électronique
- Triple filtre autonettoyant
- Cuve inox

SN558S09ME - inox
SN558B09ME - noir
SN558W09ME - blanc
iQ500

A++ | A Séchage | varioFlex | 39 dB Super Silence | varioSpeed Plus

Caractéristiques principales
- Classe d'efficacité énergétique : A++ sur une échelle allant de A+++ à D
- Classe d'efficacité de séchage : A
- Tiroir à couverts varioFlex
- 14 couverts
- Niveau sonore : 42 dB (A) re 1 pW
- Niveau sonore progr. Silence : 39 dB
- Consommations progr. Eco 50 °C : 9,5 l / 0,93 kWh
- Consommation d'eau annuelle : 2660 litres
- Consommation électrique annuelle : 266 kWh

Programmes/Options
- 8 Programmes : Intensif 70 °C, Auto 45-65 °C, Eco 50 °C, Silence 50 °C, **Verre 40 °C**, **Programme 1h 65 °C**, **Rapide 45 °C**, Prélavage
- 4 options : Zone Intensive, **varioSpeed Plus (3 fois plus rapide)**, hygiène Plus, Séchage Extra
- Programme Entretien de la machine

Caractéristiques techniques
- Moteur induction iQdrive
- Commandes sensitives (noir)
- Départ différé : 1-24 h
- Affichage du temps restant
- Boîte à produits maxiPerformance
- Auto 3in1, détection lessivielle automatique
- Echangeur thermique qui protège la vaisselle
- aquaSensor qui reconnait le degré de salissure, Capacité Variable Automatique n'utilise que l'eau nécessaire pour la charge de vaisselle
- Système **protectVerre**, conserve l'éclat des verres
- Paniers varioFlex, rangement facile de la vaisselle
- Panier supérieur réglable avec rackMatic (3 niveaux)

Confort/Sécurité
- Sécurité aquaStop 100% anti fuite, avec garantie
- Sécurité enfants
- Régénération électronique
- Triple filtre autonettoyant
- Cuve inox

Existe aussi en noir et en blanc

SN536S03ME - inox
SN536B03ME - noir
SN536W03ME - blanc
iQ300

A++ | A Séchage | varioFlex | varioSpeed Plus

Caractéristiques principales
- Classe d'efficacité énergétique : A++ sur une échelle allant de A+++ à D
- Classe d'efficacité de séchage : A
- Tiroir à couverts varioFlex : 3ème niveau de chargement
- 14 couverts
- Niveau sonore : 44 dB (A) re 1 pW
- Consommations progr. Eco 50 °C : 9,5 l / 0,93 kWh
- Consommation d'eau annuelle : 2660 litres
- Consommation électrique annuelle : 266 kWh

Programmes/Options
- 6 Programmes : Intensif 70 °C, Auto 45-65 °C, Eco 50 °C, **Verre 40 °C**, **Programme 1h 65 °C**, Prélavage
- 3 options : **varioSpeed Plus (3 fois plus rapide)**, Zone Intensive, Séchage Extra
- Programme Entretien de la machine

Caractéristiques techniques
- Moteur induction iQdrive
- Départ différé : 1-24 h
- Affichage du temps restant
- Boîte à produits maxiPerformance
- Auto 3in1, détection lessivielle automatique
- Echangeur thermique qui protège la vaisselle
- aquaSensor qui reconnait le degré de salissure, Capacité Variable Automatique n'utilise que l'eau nécessaire pour la charge de vaisselle
- Système **protectVerre**, conserve l'éclat des verres
- Paniers varioFlex, rangement facile de la vaisselle
- Panier supérieur réglable avec rackMatic (3 niveaux)

Confort/Sécurité
- Sécurité aquaStop 100% anti fuite, avec garantie
- Sécurité enfants
- Régénération électronique
- Triple filtre autonettoyant
- Cuve inox

Existe aussi en noir et en blanc

Schémas :

SN5 ...

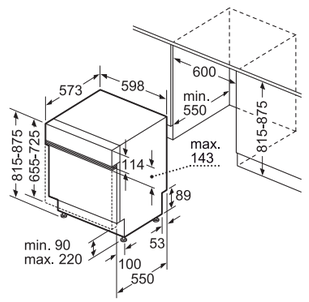

Toutes les dimensions sont en millimètres.

SN536S02GE - inox
SN536B02GE - noir
iQ300

A++ | A Séchage | varioSpeed Plus

Caractéristiques principales
- Classe d'efficacité énergétique : A++ sur une échelle allant de A+++ à D
- Classe d'efficacité de séchage : A
- 12 couverts
- Niveau sonore : 44 dB (A) re 1 pW
- Consommations progr. Eco 50 °C : 9,5 l / 0,9 kWh
- Consommation d'eau annuelle : 2660 litres
- Consommation électrique annuelle : 258 kWh

Programmes/Options
- 6 Programmes : Intensif 70 °C, Auto 45-65 °C, Eco 50 °C, **Verre 40 °C**, **Programme 1h 65 °C**, Prélavage
- 3 options : **varioSpeed Plus (3 fois plus rapide)**, Zone Intensive, Séchage Extra
- Programme Entretien de la machine

Caractéristiques techniques
- Moteur induction iQdrive
- Départ différé : 1-24 h
- Affichage du temps restant
- Boîte à produits maxiPerformance
- Auto 3in1, détection lessivielle automatique
- Echangeur thermique qui protège la vaisselle
- aquaSensor qui reconnait le degré de salissure, Capacité Variable Automatique n'utilise que l'eau nécessaire pour la charge de vaisselle
- Système **protectVerre**, conserve l'éclat des verres
- Paniers varioFlex, rangement facile de la vaisselle
- Panier supérieur réglable avec rackMatic (3 niveaux)

Confort/Sécurité
- Sécurité aquaStop 100% anti fuite, avec garantie
- Sécurité enfants
- Régénération électronique
- Triple filtre autonettoyant
- Cuve polinox

Existe aussi en noir

SN536S01AE - inox
SN536B01AE - noir
iQ300

A+ | A Séchage

Caractéristiques principales
- Classe d'efficacité énergétique : A+ sur une échelle allant de A+++ à D
- Classe d'efficacité de séchage : A
- 12 couverts
- Niveau sonore : 46 dB (A) re 1 pW
- Consommations progr. Eco 50 °C : 9,5 l / 1,02 kWh
- Consommation d'eau annuelle : 2660 litres
- Consommation électrique annuelle : 290 kWh

Programmes/Options
- 6 Programmes : Intensif 70 °C, Auto 45-65 °C, Eco 50 °C, **Verre 40 °C**, **Programme 1h 65 °C**, Prélavage
- 3 options : **varioSpeed (2 fois plus rapide)**, Zone Intensive, Séchage Extra
- Programme Entretien de la machine

Caractéristiques techniques
- Moteur induction iQdrive
- Départ différé : 1-24 h
- Affichage du temps restant
- Boîte à produits maxiPerformance
- Auto 3in1, détection lessivielle automatique
- aquaSensor qui reconnait le degré de salissure, Capacité Variable Automatique n'utilise que l'eau nécessaire pour la charge de vaisselle
- Système **protectVerre**, conserve l'éclat des verres

Confort/Sécurité
- Sécurité aquaStop 100% anti fuite, avec garantie
- Sécurité enfants
- Régénération électronique
- Triple filtre autonettoyant
- Cuve polinox

Schémas :

SN5 ...

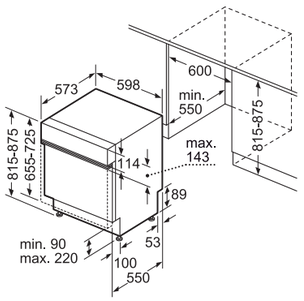

Toutes les dimensions sont en millimètres.

SN458S02ME - inox
iQ500

A++ | A Séchage | varioFlex | varioSpeed Plus

Caractéristiques principales
- Classe d'efficacité énergétique : A++ sur une échelle allant de A+++ à D
- Classe d'efficacité de séchage : A
- Tiroir à couverts varioFlex
- 14 couverts
- Niveau sonore : 42 dB (A) re 1 pW
- Niveau sonore progr. Silence : 39 dB
- Consommations progr. Eco 50 °C : 9,5 l / 0,93 kWh
- Consommation d'eau annuelle : 2660 litres
- Consommation électrique annuelle : 266 kWh

Programmes/Options
- 8 Programmes : Intensif 70 °C, Auto 45-65 °C, Eco 50 °C, Silence 50 °C, **Verre 40 °C**, **Programme 1h 65 °C**, **Rapide 45 °C**, Prélavage
- 4 options : Zone Intensive, **varioSpeed Plus (3 fois plus rapide)**, hygiène Plus, Séchage Extra
- Programme Entretien de la machine

Caractéristiques techniques
- Moteur induction iQdrive
- Commandes sensitives (noir)
- Départ différé : 1-24 h
- Affichage du temps restant
- Boîte à produits maxiPerformance
- Auto 3in1, détection lessivielle automatique
- aquaSensor qui reconnait le degré de salissure, Capacité Variable Automatique n'utilise que l'eau nécessaire pour la charge de vaisselle
- Système **protectVerre**, conserve l'éclat des verres
- Paniers varioFlex, rangement facile de la vaisselle
- Panier supérieur réglable avec rackMatic (3 niveaux)

Confort/Sécurité
- Sécurité aquaStop 100% anti fuite, avec garantie
- Sécurité enfants
- Régénération électronique
- Triple filtre autonettoyant
- Cuve inox

Le lave-vaisselle sous plan : idéal pour remplacer un lave-vaisselle intégrable.

Conçus pour être glissés sous un plan de travail et faire passer la plinthe de cuisine dessous, les lave-vaisselle sous plan de Siemens répondent à différents besoins : remplacement d'un ancien lave-vaisselle, porte de lave-vaisselle intégrable abîmée ou gondolée...
Livrés sans plan de travail mais avec une porte de façade, ils s'encastrent parfaitement et s'alignent avec les meubles de cuisine. Ainsi, la cuisine conserve ses lignes parfaites et son esthétique d'origine.

Schéma :

SN458S02ME

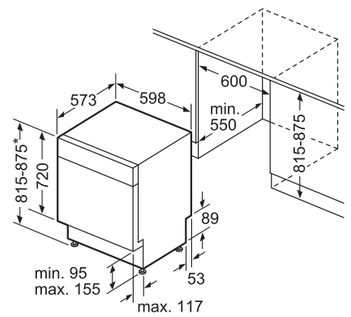

Hauteurs /mm	
Appareil	Plinthe
815	90/160
875	150/220

* Avec pieds réglables en hauteur

Toutes les dimensions sont en millimètres.

Lave-vaisselle 45cm :
Fin à l'extérieur. Spacieux à l'intérieur.

La technologie emotionLight* maintenant disponible dans les lave-vaisselle 45 cm.
Deux ampoules LED dans l'encadrement de la porte baignent la vaisselle et l'intérieur de l'appareil d'une douce lumière bleutée.

duoPower*, un double bras de lavage indispensable pour laver dans tous les recoins.
Siemens innove en accrochant sous le panier supérieur 2 bras de lavage : les bras duoPower. Il est ainsi possible de distribuer l'eau dans toutes les zones du lave-vaisselle.

Lave-vaisselle tout intégrable openAssist* : ouverture push-pull.
Intégration discrète pour les façades sans poignées car ils s'ouvrent automatiquement de 10° d'une simple pression sur la porte.

*Selon modèle.

Schémas :

SR6 ...

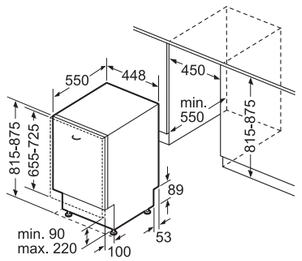

Toutes les dimensions sont en millimètres.

SR656X01TE
iQ500

A+++ | A Séchage | Zeolith® | emotionLight | timeLight | varioSpeed Plus

Caractéristiques principales
- **Technologie de séchage Zeolith®**
- **timeLight : projection du temps restant au sol**
- Classe d'efficacité énergétique : A+++ sur une échelle allant de A+++ à D
- Classe d'efficacité de séchage : A
- **emotionLight, éclairage intérieur bleuté**
- Tiroir à couverts **varioFlex® Pro**
- 10 couverts
- Niveau sonore : 43 dB (A) re 1 pW
- Niveau sonore progr. Silence : 41 dB
- Consommations progr. Eco 50 °C : 9,5 l / 0,66 kWh
- Consommation d'eau annuelle : 2660 litres
- Consommation électrique annuelle : 188 kWh

Programmes/Options
- 6 Programmes : Intensif 70 °C, Auto 45-65 °C, Eco 50 °C, Silence 50 °C, **Quotidien 60 °C**, **Verre 40 °C**
- 3 options : **varioSpeed Plus (3 fois plus rapide)**, Zone Intensive, **Séchage Brillance Max**
- Programme Entretien de la machine

Caractéristiques techniques
- **Bras de lavage duoPower**
- Moteur induction iQdrive
- Départ différé : 1-24 h
- Signal sonore de fin de cycle
- Boîte à produits maxiPerformance
- Auto 3in1, détection lessivielle automatique
- Echangeur thermique qui protège la vaisselle
- aquaSensor qui reconnait le degré de salissure, Capacité Variable Automatique n'utilise que l'eau nécessaire pour la charge de vaisselle
- Système **protectVerre**, conserve l'éclat des verres
- Paniers **varioFlex® Pro**, flexibilité maximale et rangement facile de la vaisselle avec touchPoints bleus
- Panier supérieur réglable avec rackMatic (3 niveaux)
- Panier inférieur avec rack grands verres

Confort/Sécurité
- Sécurité aquaStop 100% anti fuite, avec garantie
- Régénération électronique
- Triple filtre autonettoyant
- Cuve acier inox

SR656D00TE
iQ500

A++ | A Séchage | openAssist | timeLight | duoPower | varioSpeed Plus

Caractéristiques principales
- **openAssist : ouverture de porte push-pull**
- **timeLight : projection du temps restant au sol**
- Classe d'efficacité énergétique : A++ sur une échelle allant de A+++ à D
- Classe d'efficacité de séchage : A
- **emotionLight, éclairage intérieur bleuté**
- Tiroir à couverts **varioFlex® Pro**
- 10 couverts
- Niveau sonore : 44 dB (A) re 1 pW
- Niveau sonore progr. Silence : 41 dB
- Consommations progr. Eco 50 °C : 9,5 l / 0,74 kWh
- Consommation d'eau annuelle : 2660 litres
- Consommation électrique annuelle : 211 kWh

Programmes/Options
- 6 Programmes : Intensif 70 °C, Auto 45-65 °C, Eco 50 °C, Silence 50 °C, **Verre 40 °C**, **Programme 1h 65 °C**
- 3 options : **varioSpeed Plus (3 fois plus rapide)**, Zone Intensive, Séchage Extra
- Programme Entretien de la machine

Caractéristiques techniques
- **Bras de lavage duoPower**
- Moteur induction iQdrive
- Départ différé : 1-24 h
- Signal sonore de fin de cycle
- Boîte à produits maxiPerformance
- Auto 3in1, détection lessivielle automatique
- Echangeur thermique qui protège la vaisselle
- aquaSensor qui reconnait le degré de salissure, Capacité Variable Automatique n'utilise que l'eau nécessaire pour la charge de vaisselle
- Système **protectVerre**, conserve l'éclat des verres
- Paniers **VarioFlex® Pro** avec picots rabattables de couleur
- Panier supérieur réglable avec rackMatic (3 niveaux)
- Panier inférieur avec rack grands verres

Confort/Sécurité
- Sécurité aquaStop 100% anti fuite, avec garantie
- Sécurité enfants : ouverture par double pression
- Régénération électronique
- Triple filtre autonettoyant
- Cuve acier inox

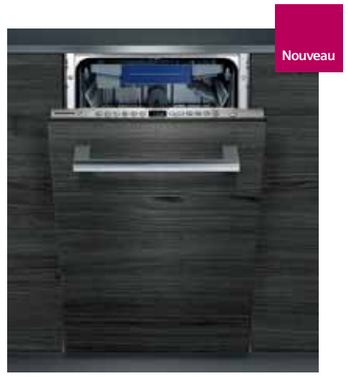

SR636X00ME
iQ300

A+ | A Séchage | infoLight | duoPower | varioSpeed Plus

Caractéristiques principales
- Classe d'efficacité énergétique : A+ sur une échelle allant de A+++ à D
- Classe d'efficacité de séchage : A
- Tiroir à couverts varioFlex
- 10 couverts
- Niveau sonore : 46 dB (A) re 1 pW
- Niveau sonore progr. Silence : 43 dB
- Consommations progr. Eco 50 °C : 9,5 l / 0,84 kWh
- Consommation d'eau annuelle : 2660 litres
- Consommation électrique annuelle : 237 kWh

Programmes/Options
- 6 Programmes : Intensif 70 °C, Auto 45-65 °C, Eco 50 °C, Silence 50 °C, **Verre 40 °C**, **Programme 1h 65 °C**
- 3 options : **varioSpeed Plus (3 fois plus rapide)**, Zone Intensive, Séchage Extra
- Programme Entretien de la machine

Caractéristiques techniques
- **Bras de lavage duoPower**
- Moteur induction iQdrive
- Départ différé : 1-24 h
- Signal sonore de fin de cycle
- infoLight : témoin lumineux de fonctionnement au sol
- Boîte à produits maxiPerformance
- Auto 3in1, détection lessivielle automatique
- Echangeur thermique qui protège la vaisselle
- aquaSensor qui reconnait le degré de salissure, Capacité Variable Automatique n'utilise que l'eau nécessaire pour la charge de vaisselle
- Système **protectVerre**, conserve l'éclat des verres
- Paniers varioFlex, rangement facile de la vaisselle
- Panier supérieur réglable avec rackMatic (3 niveaux)

Confort/Sécurité
- Sécurité aquaStop 100% anti fuite, avec garantie
- Régénération électronique
- Triple filtre autonettoyant
- Cuve acier inox

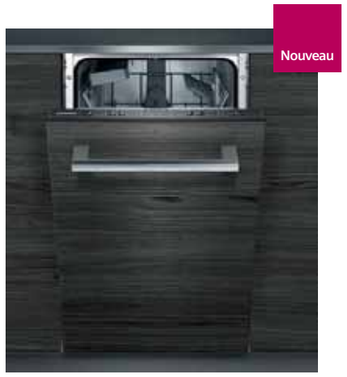

SR614X01CE
iQ100

A+ | A Séchage | infoLight | duoPower | varioSpeed Plus

Caractéristiques principales
- Classe d'efficacité énergétique : A+ sur une échelle allant de A+++ à D
- Classe d'efficacité de séchage : A
- 9 couverts
- Niveau sonore : 48 dB (A) re 1 pW
- Consommations progr. Eco 50 °C : 8,5 l / 0,78 kWh
- Consommation d'eau annuelle : 2380 litres
- Consommation électrique annuelle : 220 kWh

Programmes/Options
- 4 Programmes : Intensif 70 °C, Auto 45-65 °C, Eco 50 °C, **Programme 1h 65 °C**
- Option : **varioSpeed Plus (3 fois plus rapide)**

Caractéristiques techniques
- **Bras de lavage duoPower**
- Moteur induction iQdrive
- Départ différé : 3-6-9 h
- Signal sonore de fin de cycle
- infoLight : témoin lumineux de fonctionnement au sol
- Boîte à produits maxiPerformance
- Auto 3in1, détection lessivielle automatique
- Echangeur thermique qui protège la vaisselle
- aquaSensor qui reconnait le degré de salissure, Capacité Variable Automatique n'utilise que l'eau nécessaire pour la charge de vaisselle
- Système **protectVerre**, conserve l'éclat des verres
- Paniers vario

Confort/Sécurité
- Sécurité aquaStop 100% anti fuite, avec garantie
- Régénération électronique
- Triple filtre autonettoyant
- Cuve acier inox

SR556S00TE
iQ500

A++ | A Séchage | emotionLight | duoPower | varioSpeed Plus

Caractéristiques principales
- Classe d'efficacité énergétique : A++ sur une échelle allant de A+++ à D
- Classe d'efficacité de séchage : A
- **emotionLight, éclairage intérieur bleuté**
- Tiroir à couverts **varioFlex® Pro**
- 10 couverts
- Niveau sonore : 44 dB (A) re 1 pW
- Niveau sonore progr. Silence : 41 dB
- Consommations progr. Eco 50 °C : 9,5 l / 0,75 kWh
- Consommation d'eau annuelle : 2660 litres
- Consommation électrique annuelle : 211 kWh

Programmes/Options
- 6 Programmes : Intensif 70 °C, Auto 45-65 °C, Eco 50 °C, Silence 50 °C, **Verre 40 °C**, **Programme 1h 65 °C**
- 3 options : **varioSpeed Plus (3 fois plus rapide)**, Zone Intensive, Séchage Extra
- Programme Entretien de la machine

Caractéristiques techniques
- **Bras de lavage duoPower**
- Moteur induction iQdrive
- Départ différé : 1-24 h
- Affichage du temps restant
- Boîte à produits maxiPerformance
- Auto 3in1, détection lessivielle automatique
- Echangeur thermique qui protège la vaisselle
- aquaSensor qui reconnait le degré de salissure, Capacité Variable Automatique n'utilise que l'eau nécessaire pour la charge de vaisselle
- Système **protectVerre**, conserve l'éclat des verres
- Paniers **varioFlex® Pro**, flexibilité maximale et rangement facile de la vaisselle avec touchPoints bleus
- Panier supérieur réglable avec rackMatic (3 niveaux)
- Panier inférieur avec rack grands verres

Confort/Sécurité
- Sécurité aquaStop 100% anti fuite, avec garantie
- Sécurité enfants
- Régénération électronique
- Triple filtre autonettoyant
- Cuve acier inox

SR515S03CE - inox
SR515W03CE - blanc
iQ100

A+ | A Séchage | duoPower

Caractéristiques principales
- Classe d'efficacité énergétique : A+ sur une échelle allant de A+++ à D
- Classe d'efficacité de séchage : A
- 9 couverts
- Niveau sonore : 46 dB (A) re 1 pW
- Consommations progr. Eco 50 °C : 8,5 l / 0,78 kWh
- Consommation d'eau annuelle : 2380 litres
- Consommation électrique annuelle : 220 kWh

Programmes/Options
- 5 Programmes : Intensif 70 °C, Auto 45-65 °C, Eco 50 °C, **Programme 1h 65 °C**, **Rapide 45 °C**
- 2 options : **varioSpeed Plus (3 fois plus rapide)**, Séchage extra

Caractéristiques techniques
- **Bras de lavage duoPower**
- Moteur induction iQdrive
- Départ différé : 1-24 h
- Affichage du temps restant
- Boîte à produits maxiPerformance
- Auto 3in1, détection lessivielle automatique
- Echangeur thermique qui protège la vaisselle
- aquaSensor qui reconnait le degré de salissure, Capacité Variable Automatique n'utilise que l'eau nécessaire pour la charge de vaisselle
- Système **protectVerre**, conserve l'éclat des verres
- Paniers vario

Confort/Sécurité
- Sécurité aquaStop 100% anti fuite, avec garantie
- Régénération électronique
- Triple filtre autonettoyant
- Cuve acier inox

Existe aussi en blanc

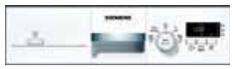

Schémas :

SR5 ...

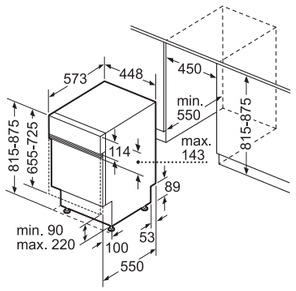

Toutes les dimensions sont en millimètres.

Lave-vaisselle compact :
Un concentré d'efficacité et de rapidité.

Siemens a conçu un lave-vaisselle compact qui trouve sa place dans toutes les cuisines.
Il est possible de l'installer en hauteur, pour un chargement et un déchargement confortables. Ses performances impressionnantes rendent ce lave-vaisselle compact aussi efficace et rapide que les grands lave-vaisselle. Habillé d'inox, il arbore un bandeau de commande esthétique et intuitif, facile d'utilisation.

Grande capacité de chargement : 8 couverts standard.
L'espace de ce lave-vaisselle compact est totalement optimisé.
Haut de 60 cm, il est tellement puissant qu'il peut laver en un cycle 8 couverts standard, soit 96 éléments de vaisselle et couverts.

Pour en savoir plus sur la gamme de **lave-vaisselle compacts**, flasher le code ci-contre.

SC76M541EU - inox
Compact encastrable - iQ500

A+ | A Séchage | 60 cm

Caractéristiques principales
- Classe d'efficacité énergétique : A+ sur une échelle allant de A+++ à D
- Classe d'efficacité de séchage : A
- 8 couverts
- Niveau sonore : 45 dB (A) re 1 pW
- Consommations progr. Eco 50 °C : 9 l / 0,72 kWh
- Consommation d'eau annuelle : 2520 litres
- Consommation électrique annuelle : 205 kWh

Programmes/Options
- 6 programmes : Intensif 70 °C, Auto 45-65 °C, Eco 50 °C, Délicat 40 °C, **Rapide 45 °C**
- 4 options : zone Intensive, Séchage extra, **varioSpeed Plus (3 fois plus rapide)**, hygiènePlus

Caractéristiques techniques
- Moteur induction iQdrive
- Départ différé : 1-24 h
- Affichage du temps restant
- Boîte à produits maxiPerformance
- Auto 3in1, détection lessivielle automatique
- Echangeur thermique qui protège la vaisselle
- aquaSensor qui reconnait le degré de salissure, Capacité Variable Automatique n'utilise que l'eau nécessaire pour la charge de vaisselle
- Système protectVerre, conserve l'éclat des verres
- Cuve Polinox

Confort/Sécurité
- Sécurité aquaStop 100% anti fuite, avec garantie
- Sécurité enfants
- Régénération électronique
- Rallonge Aquastop
- Bandes de jointure inox

Schémas :

SC76M541EU

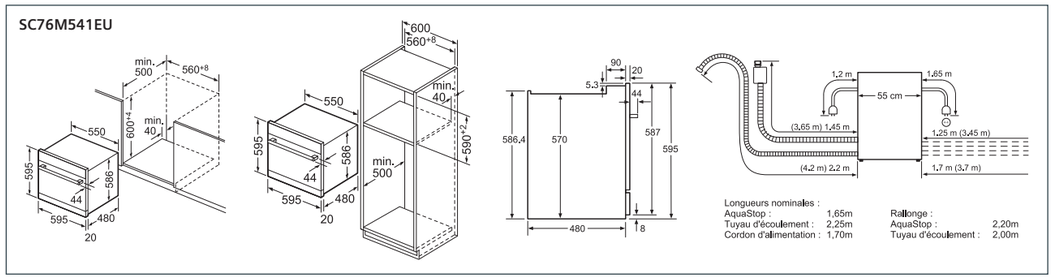

Toutes les dimensions sont en millimètres.

Technologie et design.

Les lave-vaisselle pose-libre.

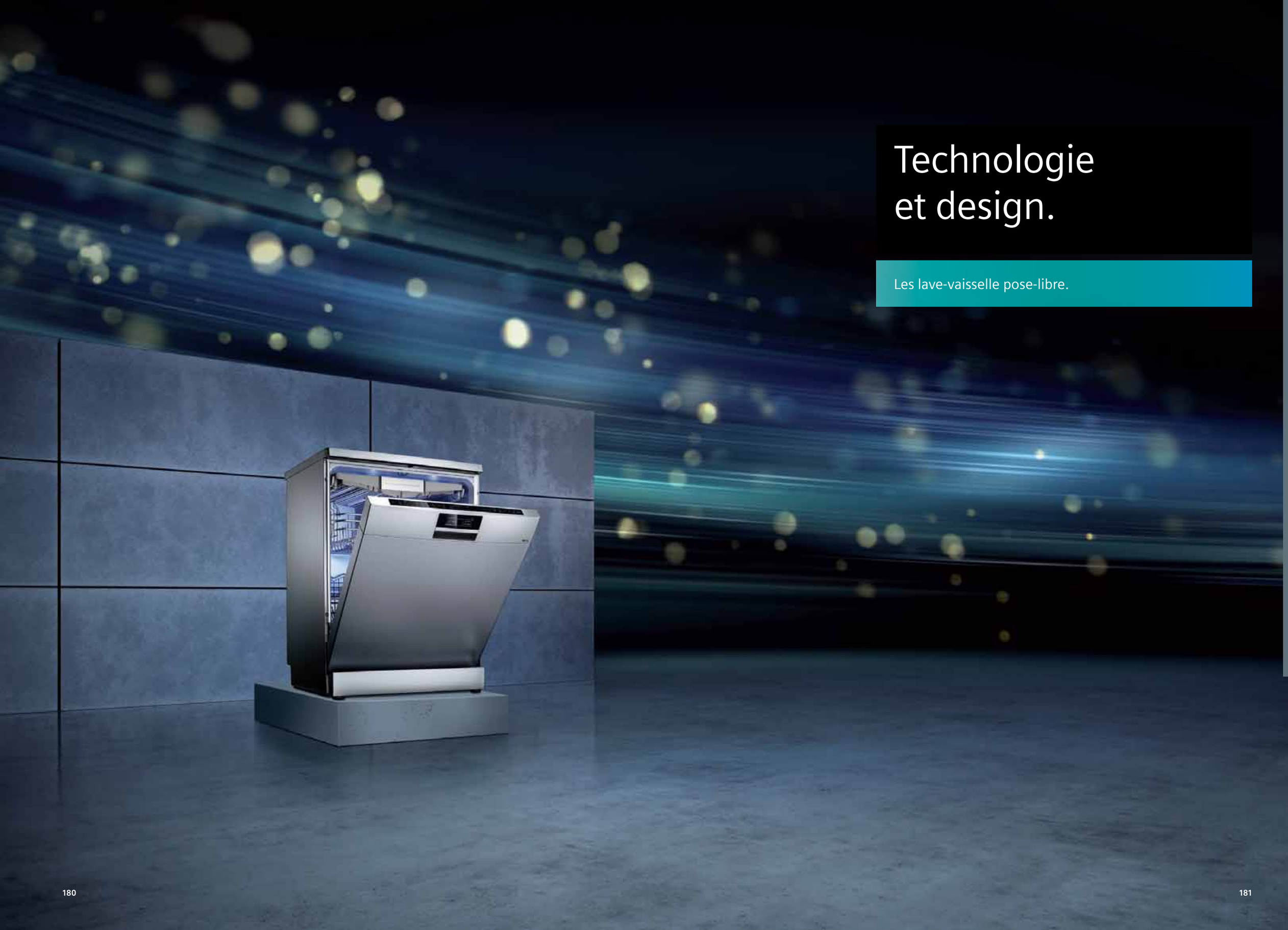

Les technologies iSensoric s'invitent dans les lave-vaisselle pose-libre Siemens.

Zeolith® 3D airFlow* : un séchage parfait, un appareil silencieux.
La technologie de séchage Zeolith® repose sur un minéral d'origine naturelle qui, placé au cœur du lave-vaisselle, absorbe l'humidité et la transforme en chaleur pour un séchage renforcé.

Avec le système Zeolith® 3D airFlow, la répartition de l'air chaud est optimisée, offrant ainsi un séchage homogène dans chaque recoin de l'appareil.
Véritable « pierre de séchage », la Zeolith® permet d'atteindre la meilleure classe d'efficacité énergétique A+++.

aquaSensor* : un capteur intelligent pour des résultats de lavage parfaits.
A l'aide de l'aquaSensor, le lave-vaisselle scanne tout au long du programme automatique le niveau de salissure de l'eau et adapte la température de l'eau, la consommation, ainsi que la durée du cycle.

L'aquaStop®* : une sécurité garantie à vie contre toute fuite d'eau.
En cas de débordement ou de fuite, les capteurs le détectent et coupent automatiquement l'arrivée d'eau. Siemens garantit contre tout risque de dégât des eaux lié à l'aquaStop® pendant toute la durée de vie de l'appareil**.

**Sous réserve d'une installation conforme à la notice.

Option varioSpeed Plus* : un cycle 3 fois plus rapide.
Grâce à l'option varioSpeed Plus, compatible avec la majorité des programmes, les lave-vaisselle iSensoric lavent jusqu'à 3 fois plus rapidement la vaisselle tout en gardant les mêmes performances de lavage et de séchage, en contre-partie de consommations légèrement accrues.
Certains modèles disposent de l'option varioSpeed qui lave jusqu'à 2 fois plus rapidement avec les mêmes performances.

Programme 1h*.
Une vaisselle parfaitement lavée et séchée en 1h seulement.

Le séchage Eco* : une nouvelle possibilité de séchage.
A la fin du programme Eco 50°C, la porte du lave-vaisselle s'ouvre automatiquement pour un séchage naturel, économique et parfait. Aucune vapeur ne se dégage du lave-vaisselle, les meubles de cuisine ne sont donc pas endommagés. Cette option est déprogrammable facilement. Le séchage Eco est disponible sur les lave-vaisselle pose-libre, intégrables et tout intégrables de 42 dB et moins n'ayant pas la technologie Zeolith.

*Selon modèle.

Des possibilités de chargement illimitées.

Les paniers varioFlex Pro* : une flexibilité maximale.

- **Paniers varioFlex Pro :** les points de flexibilité bleus indiquent où appuyer pour gagner de l'espace et ranger des ustensiles plus volumineux. Les paniers inférieurs peuvent accueillir des assiettes jusqu'à 31 cm de diamètre. Les encoches des supports à verres du panier supérieur assurent un maintien parfait des verres à pieds fragiles.
- **Paniers varioFlex :** les paniers possèdent des aménagements variés pour disposer jusqu'à 12 verres à pied en bas et 6 en haut. Grâce aux rangées de picots rabattables, le panier du bas peut accueillir de gros récipients.

Système rackMatic* : 3 positions en un tour de mains.
Le panier supérieur se règle facilement en hauteur sur trois niveaux, même chargé.

Tiroir à couverts varioFlex Pro* : un écrin pour les couverts.
Troisième niveau de chargement dédié aux couverts et petites pièces de vaisselle. Dans sa version varioFlex Pro, le tiroir permet d'abaisser les parties latérales et de rabattre une partie des picots pour accueillir des accessoires de cuisine plus encombrants comme des tasses à espresso.

*Selon modèle.

Les lave-vaisselle Home connect.

L'application Home Connect permet de démarrer à distance le lave-vaisselle et de sélectionner les programmes et options idéaux pour une vaisselle impeccable et de suivre l'état d'avancement du cycle de lavage à tout moment.

Le lave-vaisselle indique le nombre de pastilles restantes, il suffit de renseigner leur nombre lors de l'achat de pastilles et à chaque lancement de cycle, le lave-vaisselle Home Connect effectue un décompte automatique et avertit les utilisateurs via une notification.

Siemens préconise l'utilisation de sel spécial régénérant et de liquide de rinçage même en cas d'utilisation de pastilles tout en un afin de préserver l'adoucisseur du lave-vaisselle et d'optimiser le séchage.

Retrouvez toutes les nouveautés Home Connect sur **siemens-home.bsh-group.fr/home-connect**

SN278I36TE - inox
iQ700

A+++ | A Séchage | brilliantShine System | Zeolith® | emotionLight | varioSpeed Plus

Caractéristiques principales
- **Home Connect : contrôle à distance, diagnostic à distance**
- **Technologie de séchage Zeolith®**
- Classe d'éfficacité énergétique A+++ sur une échelle allant de A+++ à D
- Classe d'efficacité de séchage : A
- **Ecran TFT interactif**
- **emotionLight, éclairage intérieur bleuté**
- Tiroir à couverts **varioFlex® Pro**
- 13 couverts
- Niveau sonore : 42 dB (A) re 1 pW
- Niveau sonore progr. Silence : 40 dB
- Consommations progr. Eco 50 °C : 7,5 l / 0,73 kWh
- Consommation d'eau annuelle : 2100 litres
- Consommation électrique annuelle : 211 kWh

Programmes/Options
- 8 Programmes : Intensif 70 °C, Auto 45-65 °C, Eco 50 °C, Silence 50 °C, **Quotidien 60 °C**, **Verre 40 °C**, **Rapide 45 °C**, Prélavage
- 5 options : **Home Connect**, Zone Intensive, **varioSpeed Plus (3 fois plus rapide)**, hygièneePlus, **Séchage Brillance Max**
- Programme Entretien de la machine

Caractéristiques techniques
- Moteur iQdrive
- Commandes sensitives (noir)
- Départ différé : 1-24 h
- Horloge temps réel
- Signal sonore de fin de cycle
- Boîte à produits maxiPerformance
- Auto 3in1, détection lessivielle automatique
- Echangeur thermique qui protège la vaisselle
- aquaSensor qui reconnait le degré de salissure
- Capacité Variable Automatique n'utilise que l'eau nécessaire pour la charge de vaisselle
- Système **protectVerre**, conserve l'éclat des verres
- Paniers **varioFlex® Pro**, flexibilité maximale et rangement facile de la vaisselle avec touchPoints bleus
- Panier supérieur réglable avec rackMatic (3 niveaux)
- Panier inférieur avec rack grands verres

Confort/Sécurité
- Sécurité aquaStop 100% anti fuite, avec garantie
- Sécurité enfants verrouillage de la porte
- Régénération électronique
- Triple filtre autonettoyant
- Cuve inox

SN258W06TE - blanc
iQ500

A+++ | A Séchage | brilliantShine System | Zeolith® | varioSpeed Plus

Caractéristiques principales
- **Home Connect : contrôle à distance, diagnostic à distance**
- **Technologie de séchage Zeolith®**
- Classe d'éfficacité énergétique A+++ sur une échelle allant de A+++ à D
- Classe d'efficacité de séchage : A
- **Ecran TFT interactif**
- Tiroir à couverts **varioFlex® Pro**
- 14 couverts
- Niveau sonore : 42 dB (A) re 1 pW
- Niveau sonore progr. Silence : 40 dB
- Consommations progr. Eco 50 °C : 9,5 l / 0,83 kWh
- Consommation d'eau annuelle : 2660 litres
- Consommation électrique annuelle : 237 kWh

Programmes/Options
- 8 Programmes : Intensif 70 °C, Auto 45-65 °C, Eco 50 °C, Silence 50 °C, **Quotidien 60 °C**, **Verre 40 °C**, **Rapide 45 °C**, Prélavage
- 4 options : **Home Connect**, Zone Intensive, **varioSpeed Plus (3 fois plus rapide)**, **Séchage Brillance Max**
- Programme Entretien de la machine

Caractéristiques techniques
- Moteur iQdrive
- Commandes sensitives (noir)
- Départ différé : 1-24 h
- Horloge temps réel
- Boîte à produits maxiPerformance
- Auto 3in1, détection lessivielle automatique
- Echangeur thermique qui protège la vaisselle
- aquaSensor qui reconnait le degré de salissure
- Capacité Variable Automatique n'utilise que l'eau nécessaire pour la charge de vaisselle
- Système **protectVerre**, conserve l'éclat des verres
- Paniers **varioFlex® Pro**, flexibilité maximale et rangement facile de la vaisselle avec touchPoints bleus
- Panier supérieur réglable avec rackMatic (3 niveaux)
- Panier inférieur avec rack grands verres

Confort/Sécurité
- Sécurité aquaStop 100% anti fuite, avec garantie
- Sécurité enfants
- Régénération électronique
- Triple filtre autonettoyant
- Cuve inox

SN258B00ME - black inox
iQ500

A++ | A Séchage | varioFlex | varioSpeed Plus

Caractéristiques principales
- Classe d'efficacité énergétique : A++ sur une échelle allant de A+++ à D
- Classe d'efficacité de séchage : A
- Tiroir à couverts varioFlex
- 14 couverts
- Niveau sonore : 44 dB (A) re 1 pW
- Niveau sonore progr. Silence : 41 dB
- Consommations progr. Eco 50 °C : 9,5 l / 0,93 kWh
- Consommation d'eau annuelle : 2660 litres
- Consommation électrique annuelle : 266 kWh

Programmes/Options
- 8 Programmes : Intensif 70 °C, Auto 45-65 °C, Eco 50 °C, Silence 50 °C, **Verre 40 °C**, **Programme 1h 65 °C**, **Rapide 45 °C**, Prélavage
- 4 options : Zone Intensive, **varioSpeed Plus (3 fois plus rapide)**, hygiène Plus, Séchage Extra
- Programme Entretien de la machine

Caractéristiques techniques
- Moteur iQdrive
- Commandes sensitives (noir)
- Départ différé : 1-24 h
- Affichage du temps restant
- Boîte à produits maxiPerformance
- Auto 3in1, détection lessivielle automatique
- Echangeur thermique qui protège la vaisselle
- aquaSensor qui reconnait le degré de salissure
- Capacité Variable Automatique n'utilise que l'eau nécessaire pour la charge de vaisselle
- Système **protectVerre**, conserve l'éclat des verres
- Paniers varioFlex, rangement facile de la vaisselle
- Panier supérieur réglable avec rackMatic (3 niveaux)

Confort/Sécurité
- Sécurité aquaStop 100% anti fuite, avec garantie
- Sécurité enfants
- Régénération électronique
- Triple filtre autonettoyant
- Cuve inox

Avec sa nouvelle collection Black Inox, Siemens se distingue et innove encore en matière de design. Habillé d'une magnifique finition en inox noir anti-traces, le lave-vaisselle SN258B00ME offre un style unique qui lui confère un aspect high-tech et une élégance intemporelle.

Beau à l'extérieur, il est à la fois performant et pratique à l'intérieur. Grâce à l'échangeur thermique et au système protectVerre, il protège la vaisselle et conserve l'éclat des verres. De plus, la flexibilité de ses paniers et son tiroir à couverts offrent des possibilités de rangement de la vaisselle très variées.

Pour compléter la collection Black Inox, Siemens a développé une gamme d'appareils Froid :

A découvrir page 135.

SN236I00ME - inox
iQ300

A++ | A Séchage | 6,5 L Eau | varioFlex | varioSpeed Plus

Caractéristiques principales
- Classe d'efficacité énergétique A++ sur une échelle allant de A+++ à D
- Classe d'efficacité de séchage : A
- Tiroir à couverts varioFlex
- 13 couverts
- Niveau sonore : 44 dB (A) re 1 pW
- Consommations progr. Eco 50 °C : 6,5 l / 0,92 kWh
- Consommation d'eau annuelle : 1820 litres
- Consommation électrique annuelle : 262 kWh

Programmes/Options
- 6 Programmes : Intensif 70 °C, Auto 45-65 °C, Eco 50 °C, **Verre 40 °C**, **Programme 1h 65 °C**, Prélavage
- 3 options : **varioSpeed Plus (3 fois plus rapide)**, Zone Intensive, Séchage Extra
- Programme Entretien de la machine

Caractéristiques techniques
- Moteur iQdrive
- Départ différé : 1-24 h
- Affichage du temps restant
- Boîte à produits maxiPerformance
- Auto 3in1, détection lessivielle automatique
- Echangeur thermique qui protège la vaisselle
- aquaSensor qui reconnait le degré de salissure
- Capacité Variable Automatique n'utilise que l'eau nécessaire pour la charge de vaisselle
- Système **protectVerre**, conserve l'éclat des verres
- Paniers varioFlex, rangement facile de la vaisselle
- Panier supérieur réglable avec rackMatic (3 niveaux)

Confort/Sécurité
- Sécurité aquaStop 100% anti fuite, avec garantie
- Sécurité enfants
- Régénération électronique
- Triple filtre autonettoyant
- Cuve inox

Nouveau

SN236I04ME - inox
SN236W03ME - blanc
iQ300

A++ | A Séchage | 6,5 L Eau | varioFlex | varioSpeed Plus

Caractéristiques principales
- Classe d'efficacité énergétique A++ sur une échelle allant de A+++ à D
- Classe d'efficacité de séchage : A
- Tiroir à couverts varioFlex
- 14 couverts
- Niveau sonore : 44 dB (A) re 1 pW
- Consommations progr. Eco 50 °C : 9,5 l / 0,93 kWh
- Consommation d'eau annuelle : 2660 litres
- Consommation électrique annuelle : 266 kWh

Programmes/Options
- 6 Programmes : Intensif 70 °C, Auto 45-65 °C, Eco 50 °C, **Verre 40 °C**, **Programme 1h 65 °C**, Prélavage
- 3 options : **varioSpeed Plus (3 fois plus rapide)**, Zone Intensive, Séchage Extra
- Programme Entretien de la machine

Caractéristiques techniques
- Moteur iQdrive
- Départ différé : 1-24 h
- Affichage du temps restant
- Boîte à produits maxiPerformance
- Auto 3in1, détection lessivielle automatique
- Echangeur thermique qui protège la vaisselle
- aquaSensor qui reconnait le degré de salissure
- Capacité Variable Automatique n'utilise que l'eau nécessaire pour la charge de vaisselle
- Système **protectVerre**, conserve l'éclat des verres
- Paniers varioFlex, rangement facile de la vaisselle
- Panier supérieur réglable avec rackMatic (3 niveaux)

Confort/Sécurité
- Sécurité aquaStop 100% anti fuite, avec garantie
- Sécurité enfants
- Régénération électronique
- Triple filtre autonettoyant
- Cuve inox

Existe aussi en blanc

SN236I01KE - inox
iQ300

A++ | A Séchage | varioFlex | varioSpeed Plus

Caractéristiques principales
- Classe d'efficacité énergétique A++ sur une échelle allant de A+++ à D
- Classe d'efficacité de séchage : A
- Tiroir à couverts varioFlex
- 13 couverts
- Niveau sonore : 46 dB (A) re 1 pW
- Consommations progr. Eco 50 °C : 9,5 l / 0,92 kWh
- Consommation d'eau annuelle : 2660 litres
- Consommation électrique annuelle : 262 kWh

Programmes/Options
- 6 Programmes : Intensif 70 °C, Auto 45-65 °C, Eco 50 °C, **Verre 40 °C**, **Programme 1h 65 °C**, Prélavage
- 3 options : **varioSpeed Plus (3 fois plus rapide)**, Zone Intensive, Séchage Extra
- Programme Entretien de la machine

Caractéristiques techniques
- Moteur iQdrive
- Départ différé : 1-24 h
- Affichage du temps restant
- Boîte à produits maxiPerformance
- Auto 3in1, détection lessivielle automatique
- Echangeur thermique qui protège la vaisselle
- aquaSensor qui reconnait le degré de salissure
- Capacité Variable Automatique n'utilise que l'eau nécessaire pour la charge de vaisselle
- Système **protectVerre**, conserve l'éclat des verres
- Paniers varioFlex, rangement facile de la vaisselle
- Panier supérieur réglable avec rackMatic (3 niveaux)

Confort/Sécurité
- Sécurité aquaStop 100% anti fuite, avec garantie
- Sécurité enfants
- Régénération électronique
- Triple filtre autonettoyant
- Cuve polinox

Nouveau

SN236W05IE - blanc
iQ300

A+ | A Séchage

Caractéristiques principales
- Classe d'efficacité énergétique A+ sur une échelle allant de A+++ à D
- Classe d'efficacité de séchage : A
- 13 couverts
- Niveau sonore : 46 dB (A) re 1 pW
- Consommations progr. Eco 50 °C : 9,5 l / 1,03 kWh
- Consommation d'eau annuelle : 2660 litres
- Consommation électrique annuelle : 294 kWh

Programmes/Options
- 6 Programmes : Intensif 70 °C, Auto 45-65 °C, Eco 50 °C, **Verre 40 °C**, **Rapide 45 °C**, Prélavage
- 3 options : **varioSpeed (2 fois plus rapide)**, Zone Intensive, Séchage Extra
- Programme Entretien de la machine

Caractéristiques techniques
- Moteur iQdrive
- Départ différé : 1-24 h
- Affichage du temps restant
- Boîte à produits maxiPerformance
- Auto 3in1, détection lessivielle automatique
- aquaSensor qui reconnait le degré de salissure
- Capacité Variable Automatique n'utilise que l'eau nécessaire pour la charge de vaisselle
- Système **protectVerre**, conserve l'éclat des verres
- Paniers varioFlex, rangement facile de la vaisselle
- Panier supérieur réglable avec rackMatic (3 niveaux)

Confort/Sécurité
- Sécurité aquaStop 100% anti fuite, avec garantie
- Sécurité enfants
- Régénération électronique
- Triple filtre autonettoyant
- Cuve inox

SN215I02AE - inox
iQ100

A+ | A Séchage

Caractéristiques principales
- Classe d'efficacité énergétique A+ sur une échelle allant de A+++ à D
- Classe d'efficacité de séchage : A
- 12 couverts
- Niveau sonore : 46 dB (A) re 1 pW
- Consommations progr. Eco 50 °C : 9,5 l / 1,02 kWh
- Consommation d'eau annuelle : 2660 litres
- Consommation électrique annuelle : 290 kWh

Programmes/Options
- 5 Programmes : Intensif 70 °C, Auto 45-65 °C, Eco 50 °C, **Programme 1h 65 °C**, Prélavage
- 2 options : **varioSpeed (2 fois plus rapide)**, Séchage Extra

Caractéristiques techniques
- Moteur iQdrive
- Départ différé : 1-24 h
- Affichage du temps restant
- Boîte à produits maxiPerformance
- Auto 3in1, détection lessivielle automatique
- aquaSensor qui reconnait le degré de salissure
- Capacité Variable Automatique n'utilise que l'eau nécessaire pour la charge de vaisselle
- Système **protectVerre**, conserve l'éclat des verres

Confort/Sécurité
- Sécurité aquaStop 100% anti fuite, avec garantie
- Régénération électronique
- Triple filtre autonettoyant
- Cuve polinox

SN236W01GE - blanc
iQ300

A++ | A Séchage | varioSpeed Plus

Caractéristiques principales
- Classe d'efficacité énergétique A++ sur une échelle allant de A+++ à D
- Classe d'efficacité de séchage : A
- 12 couverts
- Niveau sonore : 46 dB (A) re 1 pW
- Consommations progr. Eco 50 °C : 9,5 l / 0,9 kWh
- Consommation d'eau annuelle : 2660 litres
- Consommation électrique annuelle : 258 kWh

Programmes/Options
- 6 Programmes : Intensif 70 °C, Auto 45-65 °C, Eco 50 °C, **Verre 40 °C**, **Programme 1h 65 °C**, Prélavage
- 3 options : **varioSpeed Plus (3 fois plus rapide)**, Zone Intensive, Séchage Extra
- Programme Entretien de la machine

Caractéristiques techniques
- Moteur iQdrive
- Départ différé : 1-24 h
- Affichage du temps restant
- Boîte à produits maxiPerformance
- Auto 3in1, détection lessivielle automatique
- Echangeur thermique qui protège la vaisselle
- aquaSensor qui reconnait le degré de salissure
- Capacité Variable Automatique n'utilise que l'eau nécessaire pour la charge de vaisselle
- Système **protectVerre**, conserve l'éclat des verres
- Paniers varioFlex, rangement facile de la vaisselle
- Panier supérieur réglable avec rackMatic (3 niveaux)

Confort/Sécurité
- Sécurité aquaStop 100% anti fuite, avec garantie
- Sécurité enfants
- Régénération électronique
- Triple filtre autonettoyant
- Cuve polinox

SN215W02AE - blanc
iQ100

A+ | A Séchage

Caractéristiques principales
- Classe d'éfficacité énergétique A+ sur une échelle allant de A+++ à D
- Classe d'efficacité de séchage : A
- 12 couverts
- Niveau sonore : 48 dB (A) re 1 pW
- Consommations progr. Eco 50 °C : 11,7 l / 1,02 kWh
- Consommation d'eau annuelle : 3300 litres
- Consommation électrique annuelle : 290 kWh

Programmes/Options
- 5 Programmes: Intensif 70 °C, Auto 45-65 °C, Eco 50 °C, **Programme 1h 65 °C**, Prélavage
- 2 options : **varioSpeed (2 fois plus rapide)**, Séchage extra

Caractéristiques techniques
- Moteur iQdrive
- Départ différé : 1-24 h
- Affichage du temps restant
- Boîte à produits maxiPerformance
- Auto 3in1, détection lessivielle automatique
- aquaSensor qui reconnait le degré de salissure
- Capacité Variable Automatique n'utilise que l'eau nécessaire pour la charge de vaisselle
- Système **protectVerre**, conserve l'éclat des verres

Confort/Sécurité
- Sécurité aquaStop 100% anti fuite, avec garantie
- Régénération électronique
- Triple filtre auto-nettoyant
- Cuve polinox

SR256I00TE - inox
iQ500

A++ | A Séchage | emotionLight | varioFlex Pro | duoPower | varioSpeed Plus

Caractéristiques principales
- Classe d'efficacité énergétique : A++ sur une échelle allant de A+++ à D
- Classe d'efficacité de séchage : A
- **emotionLight, éclairage intérieur bleuté**
- Tiroir à couverts **varioFlex® Pro**
- 10 couverts
- Niveau sonore : 44 dB (A) re 1 pW
- Niveau sonore progr. Silence : 41 dB
- Consommations progr. Eco 50 °C : 9,5 l / 0,75 kWh
- Consommation d'eau annuelle : 2660 litres
- Consommation électrique annuelle : 211 kWh

Programmes/Options
- 6 Programmes : Intensif 70 °C, Auto 45-65 °C, Eco 50 °C, Silence 50 °C, **Verre 40 °C**, **Programme 1h 65 °C**
- 3 options : **varioSpeed Plus (3 fois plus rapide)**, Zone Intensive, Séchage Extra
- Programme Entretien de la machine

Caractéristiques techniques
- **Bras de lavage duoPower**
- Moteur iQdrive
- Départ différé : 1-24 h
- Affichage du temps restant
- Boîte à produits maxiPerformance
- Auto 3in1, détection lessivielle automatique
- Echangeur thermique qui protège la vaisselle
- aquaSensor qui reconnait le degré de salissure
- Capacité Variable Automatique n'utilise que l'eau nécessaire pour la charge de vaisselle
- Système **protectVerre**, conserve l'éclat des verres
- Paniers **varioFlex® Pro**, flexibilité maximale et rangement facile de la vaisselle avec touchPoints bleus
- Panier supérieur réglable avec rackMatic (3 niveaux)
- Panier inférieur avec rack grands verres

Confort/Sécurité
- Sécurité aquaStop 100% anti fuite, avec garantie
- Sécurité enfants
- Régénération électronique
- Triple filtre autonettoyant
- Cuve acier inox

SR236W01ME - blanc
iQ300

A+ | A Séchage | varioFlex | duoPower | varioSpeed Plus

Caractéristiques principales
- Classe d'efficacité énergétique : A+ sur une échelle allant de A+++ à D
- Classe d'efficacité de séchage : A
- Tiroir à couverts varioFlex
- 10 couverts
- Niveau sonore : 44 dB (A) re 1 pW
- Niveau sonore progr. Silence : 41 dB
- Consommations progr. Eco 50 °C : 9,5 l / 0,84 kWh
- Consommation d'eau annuelle : 2660 litres
- Consommation électrique annuelle : 237 kWh

Programmes/Options
- 6 Programmes : Intensif 70 °C, Auto 45-65 °C, Eco 50 °C, Silence 50 °C, **Verre 40 °C**, **Programme 1h 65 °C**
- 3 options : **varioSpeed Plus (3 fois plus rapide)**, Zone Intensive, Séchage Extra
- Programme Entretien de la machine

Caractéristiques techniques
- **Bras de lavage duoPower**
- Moteur iQdrive
- Départ différé : 1-24 h
- Affichage du temps restant
- Boîte à produits maxiPerformance
- Auto 3in1, détection lessivielle automatique
- Echangeur thermique qui protège la vaisselle
- aquaSensor qui reconnait le degré de salissure
- Capacité Variable Automatique n'utilise que l'eau nécessaire pour la charge de vaisselle
- Système **protectVerre**, conserve l'éclat des verres
- Paniers varioFlex, rangement facile de la vaisselle
- Panier supérieur réglable avec rackMatic (3 niveaux)

Confort/Sécurité
- Sécurité aquaStop 100% anti fuite, avec garantie
- Sécurité enfants
- Régénération électronique
- Triple filtre autonettoyant
- Cuve acier inox

SR236I00ME - inox
iQ300

A+ | A Séchage | varioFlex | duoPower | varioSpeed Plus

Caractéristiques principales
- Classe d'efficacité énergétique : A+ sur une échelle allant de A+++ à D
- Classe d'efficacité de séchage : A
- Tiroir à couverts varioFlex
- 10 couverts
- Niveau sonore : 46 dB (A) re 1 pW
- Niveau sonore progr. Silence : 43 dB
- Consommations progr. Eco 50 °C : 9,5 l / 0,84 kWh
- Consommation d'eau annuelle : 2660 litres
- Consommation électrique annuelle : 237 kWh

Programmes/Options
- 6 Programmes : Intensif 70 °C, Auto 45-65 °C, Eco 50 °C, Silence 50 °C, **Verre 40 °C**, **Programme 1h 65 °C**
- 3 options : **varioSpeed Plus (3 fois plus rapide)**, Zone Intensive, Séchage Extra
- Programme Entretien de la machine

Caractéristiques techniques
- **Bras de lavage duoPower**
- Moteur iQdrive
- Départ différé : 1-24 h
- Affichage du temps restant
- Boîte à produits maxiPerformance
- Auto 3in1, détection lessivielle automatique
- Echangeur thermique qui protège la vaisselle
- aquaSensor qui reconnait le degré de salissure
- Capacité Variable Automatique n'utilise que l'eau nécessaire pour la charge de vaisselle
- Système **protectVerre**, conserve l'éclat des verres
- Paniers varioFlex, rangement facile de la vaisselle
- Panier supérieur réglable avec rackMatic (3 niveaux)

Confort/Sécurité
- Sécurité aquaStop 100% anti fuite, avec garantie
- Sécurité enfants
- Régénération électronique
- Triple filtre autonettoyant
- Cuve inox

SK26E821EU - silver
Compact posable - iQ300

A+ | A Séchage | 45 cm

Caractéristiques principales
- Classe d'éfficacité énergétique A+ sur une échelle allant de A+++ à D
- Classe d'efficacité de séchage : A
- 6 couverts
- Niveau sonore : 48 dB (A) re 1 pW
- Consommations progr. Eco 50 °C : 8 l / 0,61 kWh
- Consommation d'eau annuelle : 2240 litres
- Consommation électrique annuelle : 174 kWh

Programmes/Options
- 6 Programmes : Intensif 70 °C, Auto 45-65 °C, Eco 50 °C, Délicat 40 °C, **Rapide 45 °C**, Prélavage
- 2 options : **varioSpeed (2 fois plus rapide)**, Séchage Extra

Caractéristiques techniques
- Moteur iQdrive
- Départ différé : 1-24 h
- Affichage du temps restant
- Boîte à produits maxiPerformance
- Auto 3in1, détection lessivielle automatique
- aquaSensor qui reconnait le degré de salissure
- Capacité Variable Automatique n'utilise que l'eau nécessaire pour la charge de vaisselle
- Système **protectVerre**, conserve l'éclat des verres
- LED manque sel
- LED manque produit de rinçage
- Chauffe eau sous cuve

Confort/Sécurité
- Sécurité aquaStop 100% anti fuite, avec garantie
- Régénération électronique
- Cuve polinox

SK26E221EU - blanc
Compact posable - iQ300

A+ | A Séchage | 45 cm

Caractéristiques principales
- Classe d'éfficacité énergétique A+ sur une échelle allant de A+++ à D
- Classe d'efficacité de séchage : A
- 6 couverts
- Niveau sonore : 48 dB (A) re 1 pW
- Consommations progr. Eco 50 °C : 8 l / 0,61 kWh
- Consommation d'eau annuelle : 2240 litres
- Consommation électrique annuelle : 174 kWh

Programmes/Options
- 6 Programmes : Intensif 70 °C, Auto 45-65 °C, Eco 50 °C, Délicat 40 °C, **Rapide 45 °C**, Prélavage
- 2 options : **varioSpeed (2 fois plus rapide)**, Séchage Extra

Caractéristiques techniques
- Moteur iQdrive
- Départ différé : 1-24 h
- Affichage du temps restant
- Boîte à produits maxiPerformance
- Auto 3in1, détection lessivielle automatique
- aquaSensor qui reconnait le degré de salissure
- Capacité Variable Automatique n'utilise que l'eau nécessaire pour la charge de vaisselle
- Système **protectVerre**, conserve l'éclat des verres
- LED manque sel
- LED manque produit de rinçage
- Chauffe eau sous cuve

Confort/Sécurité
- Sécurité aquaStop 100% anti fuite, avec garantie
- Régénération électronique
- Cuve polinox

L’innovation en soin du linge.

Lave-linge et sèche-linge.

Lave-linge et sèche-linge | Les bonnes raisons de choisir Siemens

Les innovations Siemens réinventent le quotidien.

Garde les bons souvenirs. Pas les mauvaises odeurs.

Système sensoFresh

Avec la technologie sensoFresh, éliminer les odeurs à sec avec l'oxygène actif est désormais possible.
L'utilisation de l'oxygène actif est la dernière révolution dans le soin du linge, elle offre la solution idéale pour éliminer les odeurs de votre linge. Le programme sensoFresh agit rapidement et peut être utilisé même pour les textiles les plus délicats ou non lavables en machine, comme une veste de costume ou une robe (Max. 1kg).

La technologie **sensoFresh** permet de briser les chaines de protéines présentes sur les vêtements, responsables des mauvaises odeurs, grâce a l'utilisation d'une brume enrichie en oxygène actif. Celle-ci neutralise les odeurs en seulement 30 a 45 minutes suivant la ténacité de l'odeur.

Rendez-vous sur siemens-home.bsh-group.fr/sensofresh pour découvrir la **technologie sensoFresh**.

Des technologies innovantes qui font gagner du temps.

varioSpeed

Fonction varioSpeed : gagner du temps en conservant les performances de lavage.
Les lave-linge offrent le choix de la rapidité avec la touche Speed ou des économies d'énergie avec la touche Eco. La fonction Speed permet de réduire la durée du cycle jusqu'à 65%.* Quant à la fonction Eco, elle permet de réduire jusqu'à 50% la consommation énergétique.* Mais quelle que soit l'option choisie, Siemens garantit une propreté irréprochable !

* Selon modèle, selon programme. Economie maximale entre le programme Coton avec l'option Eco et le programme Coton avec l'option Speed.

Express 15 min

Programme spécial « Express 15 / 30 min ».
Ce programme est idéal pour laver de petites quantités de linge légèrement sales. Selon les modèles, si l'utilisateur sélectionne la touche Speed, la durée du programme passera de 30 à 15 minutes.

Lave-linge et sèche-linge | Les bonnes raisons de choisir Siemens

La nouvelle expérience de lavage Siemens.

Les lave-linge iSensoric : une nouvelle expérience de lavage.

i-Dos

i-Dos : Dosage automatique de la lessive liquide et de l'adoucissant.
Avec la technologie i-Dos, le lave-linge dose automatiquement la quantité de lessive liquide et d'adoucissant nécessaire à chaque cycle de lavage au millilitre près. Ce système garantit des résultats de lavage parfaits tout en faisant gagner du temps et en évitant tout rinçage supplémentaire. (1 remplissage du réservoir équivaut à environ une vingtaine de lavages[1]).

Rajout de linge

Fonction « Rajout de linge ».
Cette fonction permet de rajouter une pièce de linge oublié de n'importe quelle taille, en appuyant tout simplement sur la touche Départ / Pause, en fonction du programme sélectionné. La machine reprend le cycle là où il a été interrompu.[2]

[1] Degré de salissure normal et dureté d'eau moyenne.
[2] Pour des raisons de sécurité, le hublot reste verrouillé lorsque le niveau d'eau est élevé et / ou lorsque la température de l'eau est supérieure a 50° C et durant l'essorage.

Des technologies qui préservent vos consommations et votre environnement sonore.

iQdrive

Moteur iQdrive : robuste, particulièrement économe et extrêmement silencieux.
Siemens a innové en ayant mis au point son moteur à induction breveté : l'iQdrive. Sa technologie par entrainement magnétique lui assure fiabilité et silence ainsi qu'une meilleure performance énergétique. Les moteurs iQdrive garantissent également un silence extrême même à vitesse d'essorage maximale.

10 ans
Garantie moteur iQdrive

Désormais, à partir de la gamme iQ300, les lave-linge sont équipés d'un moteur iQdrive garanti 10 ans. Pour en savoir plus et bénéficier de la "Garantie 10ans", rendez-vous sur notre site Internet :
siemens-home.bsh-group.fr/garantie10ans

waterPerfect

waterPerfect Plus

waterPerfect : des consommations en eau réduites.
Les lave-linge Siemens sont équipés de capteurs de pression qui permettent d'adapter le volume d'eau en fonction de la charge de linge.
A partir de la gamme iQ500, la technologie waterPerfect Plus offre encore plus de précision, le pressostat (capteur de pression) et le débitmètre calculent jusqu'a 256 niveaux de remplissage differents, optimisant la consommation d'eau au litre près.

Garder un oeil sur le lave-linge où que l'on soit avec les lave-linge Home Connect.

- Sélection du programme de lavage et déclenchement à distance à partir de l'application Home Connect.
- Indiquer le type de vêtements, la nature du textile, le niveau de salissure et le temps dont on dispose dans l'application, Home Connect proposera le programme et les options de lavage adaptés à votre lessive. Un linge impeccable en quelques clics, c'est possible.
- Une notification est adressée lorsque le réservoir de détergent ou d'adoucissant est presque vide.
- Le système de surveillance à distance permet de connaître l'avancement du cycle, à tout moment, où que l'on soit.
- Fini le linge oublié dans la machine. Une notification informe dès que le linge est propre.
- L'application Home Connect vous permet également de consulter la consommation d'énergie et d'eau pour chaque cycle de lavage.

Toutes les **nouveautés Home Connect** sur siemens-home.bsh-group.fr/home-connect

10 ans Garantie moteur iQdrive

Home connect

WMH6Y892FF
iQ800

A+++ | A Essorage | iQdrive | i-Dos

Caractéristiques principales
- **Home Connect : contrôle à distance**
- **i-Dos : dosage automatique de la lessive et de l'adoucissant**
- Classe d'efficacité énergétique A+++ sur une échelle allant de A+++ à D
- Capacité : 1 à 9 kg
- Volume du tambour : 65 l
- Vitesse d'essorage max : 1600 tr/min Humidité résiduelle max : 44 %
- Classe d'essorage : A
- Consommation d'énergie annuelle : 152 kWh
- Consommation d'eau annuelle : 11220 litres
- Niveau sonore en lavage en dB(A) re 1 pw : 47
- Niveau sonore en essorage en dB(A) re 1 pw : 73
- Design antiVibration : stabilité et silence
- Tambour waveDrum : soin des textiles garanti
- **iQdrive** : Moteur à induction alliant basse consommation et silence extrême
- **waterPerfect Plus** : la maîtrise de l'eau au litre près

Programmes et options
- Programmes automatiques : lavage et dosage contrôlés par sensors
- Programmes spéciaux : Vidange, Rinçage, Essorage, Couleurs sombres, Outdoor / Imperméabiliser, Chemises, Mix rapide, Auto Blanc / Couleurs, Auto Délicat, Hygiène, Express 15 min / Express 30 min, Auto Blanc / Couleurs, Nettoyage tambour (avec rappel automatique), Laine / Lavage main Froid, Délicat / Soie
- varioSpeed : choix entre l'option Speed ou Eco avec un résultat parfait
- **Système anti-taches** pour les 16 taches les plus fréquentes
- Nettoyage du tambour avec rappel automatique

Confort / Sécurité
- **Fonction rajout de linge : rajouter ou enlever du linge, même après le début du programme**
- Ecran TFT haute résolution interactif : statut du programme, sélection de température, vitesse essorage, fin différée 24 h, i-Dos et indication des consommations
- Sélecteur rétro-éclairé avec fonction marche / arrêt intégrée
- Indication de consommation d'eau et d'énergie avant le début du programme
- Touches sensitives : Marche / arrêt, Essorage variable, Température, speed, éco, Départ / Pause ou Rajout de linge, Options, Réglages et fin différée 24 h
- Options : Rinçage plus, Prélavage, Cycle nuit, Repassage facile, Rinçage supp, Cuve pleine
- Eclairage du tambour par LED
- Isolation renforcée
- aquaSensor pour un rinçage parfait
- Débitmètre : consommation d'eau maîtrisée
- aquaStop
- Capacité variable automatique en fonction de la charge
- Détection mousse
- Détection anti-balourd
- Indicateur de surdosage lessive
- Signal sonore
- Sécurité enfants

10 ans Garantie moteur iQdrive

WM14W750FF
iQ700

A+++ | B Essorage | iQdrive | Système sensoFresh

Caractéristiques principales
- **Programme sensoFresh : élimine efficacement les odeurs en 30 ou 45 minutes,** des textiles délicats ou non lavables en machine
- Classe d'efficacité énergétique A+++ sur une échelle allant de A+++ à D
- Capacité : 1 à 9 kg
- Vitesse d'essorage max : 1400 tr/min Humidité résiduelle max : 53 %
- Classe d'essorage : B
- Volume du tambour : 65 l
- Consommation d'énergie annuelle : 152 kWh
- Consommation d'eau annuelle : 11220 litres
- Niveau sonore en lavage en dB(A) re 1 pw : 47
- Niveau sonore en essorage en dB(A) re 1 pw : 71
- Design antiVibration : stabilité et silence
- Tambour waveDrum : soin des textiles garanti
- **iQdrive** : Moteur à induction alliant basse consommation et silence extrême
- **waterPerfect Plus** : la maîtrise de l'eau au litre près

Programmes et options
- Programmes spéciaux : Synthétiques Outdoor / Imperméabiliser, Chemises, Express 15 min, Mix rapide, Laine / Lavage main Froid, Délicat / Soie
- varioSpeed : choix entre l'option Speed ou Eco avec un résultat parfait
- Nettoyage du tambour avec rappel automatique

Confort / Sécurité
- **Fonction rajout de linge : rajouter ou enlever du linge, même après le début du programme**
- Grand écran LED pour déroulement du cycle, température, vitesse d'essorage max, temps restant et fin différée 24 h, intensité du programme sensoFresh et indication de consommation
- Touches sensitives : Prélavage, Rinçage plus, Repassage facile, Essorage variable, Température, speed, éco, Départ / Pause ou Rajout de linge et fin différée 24 h
- Indication de consommation d'eau et d'énergie avant le début du programme
- Eclairage du tambour par LED
- Isolation renforcée
- Débitmètre : consommation d'eau maîtrisée
- Protection anti-débordement
- Capacité variable automatique en fonction de la charge
- Détection mousse
- Détection anti-balourd
- Indicateur de surdosage lessive
- Signal sonore fin de programme
- Sécurité enfants

10 ans Garantie moteur iQdrive

WM14T709FF
iQ500

A+++ | B Essorage | iQdrive | Système sensoFresh

Caractéristiques principales
- **Programme sensoFresh : élimine efficacement les odeurs en 30 ou 45 minutes, des textiles délicats ou non lavables en machine**
- Classe d'efficacité énergétique A+++ sur une échelle allant de A+++ à D
- Capacité : 1 à 9 kg
- Vitesse d'essorage max : 1400 tr/min Humidité résiduelle max : 53 %
- Classe d'essorage : B
- Volume du tambour : 63 l
- Consommation d'énergie annuelle : 152 kWh
- Consommation d'eau annuelle : 11220 litres
- Niveau sonore lavage en dB(A) re 1 pw : 48
- Niveau sonore essorage en dB(A) re 1 pw : 73
- Design antiVibration : stabilité et silence
- Tambour waveDrum : soin des textiles garanti
- **iQdrive** : moteur à induction alliant longévité et silence extrême
- **waterPerfect Plus** : la maîtrise de l'eau au litre près

Programmes et options
- Programmes spéciaux : Outdoor / Imperméabiliser, Chemises, Mix rapide, Express 15 / 30 min, Délicat / Soie
- varioSpeed : choix entre l'option Speed ou Eco avec un résultat parfait
- Nettoyage du tambour avec rappel automatique

Confort / Sécurité
- **Fonction rajout de linge : rajouter ou enlever du linge, même après le début du programme**
- **Grand écran LED tactile** pour déroulement du cycle, température, vitesse d'essorage max, temps restant et fin différée 24 h, intensité du programme sensoFresh et indication de consommation
- Touches sensitives : Prélavage, Repassage facile, Essorage variable, Température, speed, éco, Départ / Pause ou Rajout de linge, Arrêt cuve pleine, Personnalisé et Fin différée 24 h
- Indication de consommation d'eau et d'énergie avant le début du programme
- Eclairage du tambour par LED
- Isolation renforcée
- Débitmètre : consommation d'eau maîtrisée
- Protection anti-débordement
- Capacité variable automatique en fonction de la charge
- Détection mousse
- Détection anti-balourd
- Indicateur de surdosage lessive
- Signal sonore fin de programme
- Sécurité enfants

Garde les bons souvenirs. Pas les mauvaises odeurs.

Système sensoFresh

Avec la technologie sensoFresh, éliminer les odeurs à sec avec l'oxygène actif est désormais possible.
L'utilisation de l'oxygène actif est la dernière révolution dans le soin du linge, elle offre la solution idéale pour éliminer les odeurs du linge.
Le programme sensoFresh agit rapidement et peut être utilisé même pour les textiles les plus délicats ou non lavables en machine (Max. 1kg).

WM14W690FF
iQ700

A+++ B Essorage iQdrive i-Dos

Caractéristiques principales
- **i-Dos : Dosage automatique de la lessive et de l'adoucissant**
- Classe d'efficacité énergétique A+++ sur une échelle allant de A+++ à D
- Capacité : 1 à 9 kg
- Vitesse d'essorage max : 1400 tr/min
  Humidité résiduelle max : 53 %
- Classe d'essorage : B
- Volume du tambour : 65 l
- Consommation d'énergie annuelle : 152 kWh
- Consommation d'eau annuelle : 11220 litres
- Niveau sonore en lavage en dB(A) re 1 pw : 47
- Niveau sonore en essorage en dB(A) re 1 pw : 71
- Design antiVibration : stabilité et silence
- Tambour waveDrum : soin des textiles garanti
- **iQdrive** : Moteur à induction alliant basse consommation et silence extrême
- **waterPerfect Plus** : la maîtrise de l'eau au litre près

Programmes et options
- Programmes spéciaux : Vidange, Outdoor / Imperméabiliser, Express 15 min, Mix rapide, Rinçage / Essorage, Auto Blanc / Couleurs, Auto Délicat, Hygiène, Auto Blanc / Couleurs, Nettoyage tambour (avec rappel automatique), Laine / Lavage main Froid, Délicat / Soie
- varioSpeed : choix entre l'option Speed ou Eco avec un résultat parfait

Confort / Sécurité
- **Fonction rajout de linge : rajouter ou enlever du linge, même après le début du programme**
- Sélecteur avec fonction marche / arrêt intégrée
- Grand écran LED couleur pour déroulement du cycle, température, vitesse d'essorage max, temps restant et fin différée 24 h, réglages i-Dos et indication de consommation
- Indication de consommation d'eau et d'énergie avant le début du programme
- Touches sensitives : Départ / Pause, Température, Essorage variable, Prélavage, éco, speed, i-Dos1, i-Dos2 et fin différée 24 h
- Capacité variable automatique en fonction de la charge
- aquaSensor pour un rinçage parfait
- Débitmètre : consommation d'eau maîtrisée
- Eclairage du tambour par LED
- Protection anti-débordement
- Détection mousse
- Signal sonore fin de programme
- Isolation renforcée
- Indicateur de surdosage lessive
- Sécurité enfants

WM14T409FF
iQ500

A+++ B Essorage iQdrive

Caractéristiques principales
- Classe d'efficacité énergétique A+++ sur une échelle allant de A+++ à D
- Capacité : 1 à 9 kg
- Vitesse d'essorage max : 1400 tr/min
  Humidité résiduelle max : 53 %
- Classe d'essorage : B
- Volume du tambour : 63 l
- Consommation d'énergie annuelle : 152 kWh
- Consommation d'eau annuelle : 11220 litres
- Niveau sonore lavage en dB(A) re 1 pw : 49
- Niveau sonore essorage en dB(A) re 1 pw : 75
- Design antiVibration : stabilité et silence
- Tambour waveDrum : soin des textiles garanti
- **iQdrive** : moteur à induction alliant longévité et silence extrême
- **waterPerfect Plus** : la maîtrise de l'eau au litre près

Programmes et options
- Programmes spéciaux : Rinçage, Couleurs sombres, Chemises, Mix rapide, Vidange / Essorage, Hygiène, Express 15 / 30 min, Laine / Lavage à la main, Délicat / Soie
- varioSpeed : choix entre l'option Speed ou Eco avec un résultat parfait

Confort / Sécurité
- **Fonction rajout de linge : rajouter ou enlever du linge, même après le début du programme**
- Grand écran LED avec affichage clair pour déroulement du cycle, vitesse d'essorage max, temps restant, fin différée 24 h et recommandation de chargement
- Touches sensitives : Repassage facile, Fin différée, Départ / Pause ou Rajout de linge, Speed / Eco, Essorage variable / Arrêt cuve pleine
- Débitmètre : consommation d'eau maîtrisée
- Capacité variable automatique en fonction de la charge
- Protection anti-débordement
- Détection mousse
- Détection anti-balourd
- Indicateur de surdosage lessive
- Signal sonore fin de programme
- Sécurité enfants

WM14N2X0FF
iQ300 - silver

A+++ B Essorage iQdrive

Caractéristiques principales
- Classe d'efficacité énergétique A+++ sur une échelle allant de A+++ à D
- Capacité variable automatique : 1 à 8 kg
- Vitesse d'essorage max : 1400 tr/min
  Humidité résiduelle max : 53 %
- Classe d'essorage : B
- Volume du tambour : 55 l
- Consommation d'énergie annuelle : 176 kWh
- Consommation d'eau annuelle : 9900 litres
- Niveau sonore en lavage en dB(A) re 1 pw : 55
- Niveau sonore en essorage en dB(A) re 1 pw : 76
- Design antiVibration : stabilité et silence
- **iQdrive** : Moteur à induction alliant basse consommation et silence extrême

Programmes et options
- Programmes spéciaux : lingerie, quotidien 60 min, Couleurs sombres, Synthétiques, Chemises, Mix rapide, Hygiène, Express 15 min / Express 30 min, Couette, Rinçage / Essorage / Vidange, Délicat / Soie
- varioSpeed : choix entre l'option Speed ou Eco avec un résultat parfait

Confort / Sécurité
- **Fonction rajout de linge : rajouter ou enlever du linge, même après le début du programme**
- Grand display LED pour déroulement de cycle, vitesse d'essorage, température, temps restant, fin différée 24 h et préconisation de chargement
- Touches sensitives : Repassage facile, fin différée, Température, Départ / Pause ou Rajout de linge, Speed / Eco, Rinçage plus, Essorage variable / Arrêt cuve pleine
- Capacité variable automatique
- Protection anti-débordement
- Détection mousse
- Détection anti-balourd
- Signal sonore fin de programme
- Sécurité enfants

WM14T458FF
iQ500

A+++ B Essorage iQdrive

Caractéristiques principales
- Classe d'efficacité énergétique A+++ sur une échelle allant de A+++ à D
- Capacité : 1 à 8 kg
- Vitesse d'essorage max : 1400 tr/min
  Humidité résiduelle max : 53 %
- Classe d'essorage : B
- Volume du tambour : 58 l
- Consommation d'énergie annuelle : 135 kWh
- Consommation d'eau annuelle : 9680 litres
- Niveau sonore lavage en dB(A) re 1 pw : 49
- Niveau sonore essorage en dB(A) re 1 pw : 76
- Design antiVibration : stabilité et silence
- Tambour waveDrum : soin des textiles garanti
- **iQdrive** : Moteur à induction alliant basse consommation et silence extrême
- **waterPerfect Plus** : la maîtrise de l'eau au litre près

Programmes et options
- Programmes spéciaux : Quotidien 60 min, Couleurs sombres, Nettoyage tambour, Outdoor / Imperméabiliser, Chemises, Mix rapide, Hygiène, Express 15 / 30 min, Couette , Laine / Lavage à la main, Délicat / Soie
- varioSpeed : choix entre l'option Speed ou Eco avec un résultat parfait

Confort / Sécurité
- **Fonction rajout de linge : rajouter ou enlever du linge, même après le début du programme**
- Grand display LED pour le déroulement du cycle, sélection de la température, vitesse d'essorage, temps restant, fin différée 24 h, recommandation de chargement et indication de consommation
- Touches sensitives : Rinçage plus, Repassage facile, Fin différée, Température, Départ / Pause ou Rajout de linge, Speed / Eco, Essorage variable / Arrêt cuve pleine
- Capacité variable automatique en fonction de la charge
- Protection anti-débordement
- Indication de consommation d'énergie avant le démarrage
- Détection mousse
- Détection anti-balourd
- Indicateur de surdosage lessive
- Signal sonore fin de programme
- Sécurité enfants

WM14N160FF
iQ300

A+++ B Essorage iQdrive

Caractéristiques principales
- Classe d'efficacité énergétique A+++ sur une échelle allant de A+++ à D
- Capacité : 1 à 8 kg
- Vitesse d'essorage max : 1400 tr/min
  Humidité résiduelle max : 53 %
- Classe d'essorage : B
- Volume du tambour : 55 l
- Consommation d'énergie annuelle : 176 kWh
- Consommation d'eau annuelle : 9900 litres
- Niveau sonore en lavage en dB(A) re 1 pw : 55
- Niveau sonore en essorage en dB(A) re 1 pw : 76
- Design antiVibration : stabilité et silence
- **iQdrive** : Moteur à induction alliant basse consommation et silence extrême

Programmes et options
- Programmes spéciaux :
  quotidien 60 min, Couleurs sombres, Outdoor / Imperméabiliser, Chemises, Mix rapide, Hygiène, Express 15 min / Express 30 min, Couette, Laine / Lavage main 30°C, Délicat / Soie
- varioSpeed : choix entre l'option Speed ou Eco avec un résultat parfait

Confort / Sécurité
- **Fonction rajout de linge : rajouter ou enlever du linge, même après le début du programme**
- Grand display LED pour déroulement de cycle, vitesse d'essorage, température, temps restant, fin différée 24 h et préconisation de chargement
- Touches sensitives : fin différée, Température, Départ / Pause ou Rajout de linge, Speed / Eco, Rinçage plus, Essorage variable / Arrêt cuve pleine
- Capacité variable automatique
- Protection anti-débordement
- Détection mousse
- Détection anti-balourd
- Indicateur de surdosage lessive
- Signal sonore fin de programme
- Sécurité enfants

10 ans Garantie moteur iQdrive

WM12N260FF
iQ300

A+++ B Essorage iQdrive

Caractéristiques principales
- Classe d'efficacité énergétique A+++ sur une échelle allant de A+++ à D
- Capacité : 1 à 8 kg
- Vitesse d'essorage max : 1200 tr/min Humidité résiduelle max : 53 %
- Classe d'essorage : B
- Volume du tambour : 55 l
- Consommation d'énergie annuelle : 176 kWh
- Consommation d'eau annuelle : 9900 litres
- Niveau sonore en lavage en dB(A) re 1 pw : 55
- Niveau sonore en essorage en dB(A) re 1 pw : 76
- Design antiVibration : stabilité et silence
- **iQdrive** : Moteur à induction alliant basse consommation et silence extrême

Programmes et options
- Programmes spéciaux : quotidien 60 min, Couleurs sombres, Outdoor / Imperméabiliser, Chemises, Mix rapide, Hygiène, Express 15 min / Express 30 min, Couette, Laine / Lavage main 30°C, Délicat / Soie
- varioSpeed : choix entre l'option Speed ou Eco avec un résultat parfait

Confort / Sécurité
- **Fonction rajout de linge : rajouter ou enlever du linge, même après le début du programme**
- Grand display LED pour déroulement de cycle, vitesse d'essorage, température, temps restant, fin différée 24 h et préconisation de chargement
- Touches sensitives : Repassage facile, fin différée, Température, Départ / Pause ou Rajout de linge, Speed / Eco, Rinçage plus, Essorage variable / Arrêt cuve pleine
- Capacité variable automatique
- Protection anti-débordement
- Détection mousse
- Détection anti-balourd
- Indicateur de surdosage lessive
- Signal sonore fin de programme

10 ans Garantie moteur iQdrive

WM14N060FF
iQ300

A+++ B Essorage iQdrive

Caractéristiques principales
- Classe d'efficacité énergétique A+++ sur une échelle allant de A+++ à D
- Capacité : 1 à 7 kg
- Vitesse d'essorage max : 1400 tr/min Humidité résiduelle max : 53 %
- Classe d'essorage : B
- Volume du tambour : 55 l
- Consommation d'énergie annuelle : 157 kWh
- Consommation d'eau annuelle : 9020 litres
- Niveau sonore lavage en dB(A) re 1 pw : 54
- Niveau sonore essorage en dB(A) re 1 pw : 75
- Design antiVibration : stabilité et silence
- **iQdrive** : Moteur à induction alliant basse consommation et silence extrême

Programmes et options
- Programmes spéciaux : Rinçage, Couleurs sombres, Mix rapide, Vidange / Essorage, Laine / Lavage main 30°C, Délicat / Soie
- varioSpeed : choix entre l'option Speed ou Eco avec un résultat parfait

Confort / Sécurité
- **Fonction rajout de linge : rajouter ou enlever du linge, même après le début du programme**
- Grand display LED pour déroulement de cycle, vitesse d'essorage, temps restant, fin différée 24 h et préconisation de chargement
- Touches sensitives : Fin différée, Départ / Pause ou Rajout de linge, Speed / Eco, Essorage variable / Arrêt cuve pleine
- Capacité variable automatique
- Protection anti-débordement
- Détection mousse
- Détection anti-balourd
- Signal sonore fin de programme
- Sécurité enfants

WM14E270FF
iQ100

A+++ B Essorage

Caractéristiques principales
- Classe d'efficacité énergétique A+++ sur une échelle allant de A+++ à D
- Capacité : 1 à 7 kg
- Vitesse d'essorage max : 1400 tr/min Humidité résiduelle max : 53 %
- Classe d'essorage : B
- Volume du tambour : 55 l
- Consommation d'énergie annuelle : 165 kWh
- Consommation d'eau annuelle : 10686 litres
- Niveau sonore en lavage en dB(A) re 1 pw : 57
- Niveau sonore en essorage en dB(A) re 1 pw : 77
- Design antiVibration : stabilité et silence

Programmes et options
- Programmes spéciaux : Express 15 min, Mix rapide, Rinçage / Essorage, Laine / Lavage main 30°C, Délicat / Soie
- varioSpeed : choix entre l'option Speed ou Eco avec un résultat parfait

Confort / Sécurité
- Display pour affichage du temps restant, déroulement du cycle et fin différée 24 h
- Rinçage plus, fin différée, Température, Départ / Pause, Essorage variable / Arrêt cuve pleine
- Capacité variable automatique
- Protection anti-débordement
- Détection mousse
- Détection anti-balourd
- Sécurité enfants

WM14E277FF
iQ100

A+++ B Essorage

Caractéristiques principales
- Classe d'efficacité énergétique A+++ sur une échelle allant de A+++ à D
- Capacité : 1 à 7 kg
- Vitesse d'essorage max : 1400 tr/min Humidité résiduelle max : 53 %
- Classe d'essorage : B
- Volume du tambour : 55 l
- Consommation d'énergie annuelle : 165 kWh
- Consommation d'eau annuelle : 10686 litres
- Niveau sonore en lavage en dB(A) re 1 pw : 57
- Niveau sonore en essorage en dB(A) re 1 pw : 77
- Design antiVibration : stabilité et silence

Programmes et options
- Programmes spéciaux : Speed, Eco, Express 15 min, Mix rapide, Laine / Lavage main Froid, Délicat / Soie
- varioSpeed : choix entre l'option Speed ou Eco avec un résultat parfait

Confort / Sécurité
- **Fonction rajout de linge : rajouter ou enlever du linge, même après le début du programme**
- Display pour affichage du temps restant, déroulement du cycle et fin différée 24 h
- Touches sensitives : Départ / Pause, Rinçage plus, Essorage variable / Arrêt cuve pleine
- Capacité variable automatique
- Protection anti-débordement
- Détection mousse
- Détection anti-balourd
- Indicateur de surdosage lessive
- Sécurité enfants

WM14B211FF
iQ100

A+++ B Essorage

Caractéristiques principales
- Classe d'efficacité énergétique A+++ sur une échelle allant de A+++ à D
- Capacité : 1 à 6 kg
- Vitesse d'essorage max : 1400 tr/min Humidité résiduelle max : 53 %
- Classe d'essorage : B
- Volume du tambour : 42 l
- Consommation d'énergie annuelle : 153 kWh
- Consommation d'eau annuelle : 10560 litres
- Niveau sonore en lavage en dB(A) re 1 pw : 59
- Niveau sonore en essorage en dB(A) re 1 pw : 77

Programmes et options
- Programmes spéciaux : Synthétiques Vidange, Rinçage, Essorage, Mix, Chemises, Sport, Hygiène, Express 15 min / Express 30 min, Laine / Lavage main 30°C, Délicat / Soie
- varioSpeed : choix entre l'option Speed ou Eco avec un résultat parfait

Confort / Sécurité
- Display pour affichage du temps restant, déroulement du cycle et fin différée 24 h
- Touches sensitives : Départ / Pause, Essorage variable, Rinçage plus, éco, speed, fin différée, Température
- Capacité variable automatique
- Protection anti-débordement
- Détection mousse
- Détection anti-balourd
- Indicateur de surdosage lessive
- Sécurité enfants

WM12B211FF
iQ100

A+++ C Essorage

Caractéristiques principales
- Classe d'efficacité énergétique A+++ sur une échelle allant de A+++ à D
- Capacité : 1 à 6 kg
- Vitesse d'essorage max : 1200 tr/min Humidité résiduelle max : 62 %
- Classe d'essorage : C
- Volume du tambour : 42 l
- Consommation d'énergie annuelle : 153 kWh
- Consommation d'eau annuelle : 10560 litres
- Niveau sonore en lavage en dB(A) re 1 pw : 57
- Niveau sonore en essorage en dB(A) re 1 pw : 77

Programmes et options
- Programmes spéciaux : Synthétiques Vidange, Rinçage, Essorage, Mix, Chemises, Sport, Hygiène, Express 15 min / Express 30 min, Laine / Lavage main 30°C, Délicat / Soie
- varioSpeed : choix entre l'option Speed ou Eco avec un résultat parfait

Confort / Sécurité
- Display pour affichage du temps restant, déroulement du cycle et fin différée 24 h
- Touches sensitives : Départ / Pause, Essorage variable, Rinçage plus, éco, speed, fin différée, Température
- Capacité variable automatique
- Protection anti-débordement
- Détection mousse
- Détection anti-balourd
- Indicateur de surdosage lessive
- Sécurité enfants

WP12T487FF
iQ500

A+++ C Essorage

Caractéristiques principales
- Classe d'efficacité énergétique A+++ sur une échelle allant de A+++ à D
- Capacité : 1 à 7 kg
- Volume du tambour : 42 l
- Vitesse d'essorage max : 1200 tr/min
  Humidité résiduelle max : 55 %
- Classe d'essorage : C
- Consommation d'énergie annuelle : 174 kWh
- Consommation d'eau annuelle : 9240 litres
- Niveau sonore en lavage en dB(A) re 1 pw : 59
- Niveau sonore en essorage en dB(A) re 1 pw : 76

Programmes et options
- Programmes spéciaux : Chemises / Chemisiers, Sport, Express 15 min, Mix rapide, Hygiène, Couleurs sombres, Mix 40°C, Laine / Soie, Délicat

Confort / Sécurité
- **Fonction rajout de linge : rajouter ou enlever du linge, même après le début du programme**
- Display pour Essorage variable, Affichage du temps restant et Départ différé 24 h
- Touches sensitives : Prélavage, Température, Départ différé, Intensif, Repassage facile, Rinçage plus, Speed, Personnalisé, Annuler, Essorage variable, Arrêt cuve pleine
- Protection anti-débordement
- Capacité variable automatique
- Détection anti-balourd
- Détection mousse
- Tambour avec fonction softOpening
- Position "superStop" du tambour - retour du tambour en position haute après le cycle.
- Roulettes escamotables

WP12T287FF
iQ300

A+++ C Essorage

Caractéristiques principales
- Classe d'efficacité énergétique A+++ sur une échelle allant de A+++ à D
- Capacité : 1 à 7 kg
- Vitesse d'essorage max : 1200 tr/min
  Humidité résiduelle max : 55 %
- Classe d'essorage : C
- Volume du tambour : 42 l
- Consommation d'énergie annuelle : 174 kWh
- Consommation d'eau annuelle : 9240 litres
- Niveau sonore en lavage en dB(A) re 1 pw : 59
- Niveau sonore en essorage en dB(A) re 1 pw : 76

Programmes et options
- Programmes spéciaux : Chemises / Chemisiers, Mix rapide, Couleurs sombres, Laine / Soie, Délicat

Confort / Sécurité
- **Fonction rajout de linge : rajouter ou enlever du linge, même après le début du programme**
- Display pour Essorage variable, Affichage du temps restant et Départ différé 24 h
  Voyants LED de déroulement du cycle
- Touches sensitives : Prélavage, Départ différé, Intensif, Repassage facile, Rinçage plus, Speed, Personnalisé, Annuler, Taches, Essorage variable, Arrêt cuve pleine
- Protection anti-débordement
- Capacité variable automatique
- Détection anti-balourd
- Détection mousse
- Tambour avec fonction softOpening
- Position "superStop" du tambour - retour du tambour en position haute après le cycle.
- Roulettes escamotables

WP12R156FF
iQ100

A+++ B Essorage

Caractéristiques principales
- Classe d'efficacité énergétique A+++ sur une échelle allant de A+++ à D
- Capacité : 1 à 6,5 kg
- Vitesse d'essorage max : 1200 tr/min
  Humidité résiduelle max : 55 %
- Classe d'essorage : B
- Volume du tambour : 42 l
- Consommation d'énergie annuelle : 164 kWh
- Consommation d'eau annuelle : 9200 litres
- Niveau sonore en lavage en dB(A) re 1 pw : 59
- Niveau sonore en essorage en dB(A) re 1 pw : 76

Programmes et options
- Programmes spéciaux : Mix rapide, Laine / Soie, Délicat

Confort / Sécurité
- **Fonction rajout de linge : rajouter ou enlever du linge, même après le début du programme**
- Voyants LED de déroulement du cycle
- Touches sensitives : Prélavage, Départ différé, Intensif, Rinçage plus, Repassage facile, Rinçage plus, Annuler, Taches, Essorage variable, Arrêt cuve pleine
- Capacité variable automatique
- Protection anti-débordement
- Détection anti-balourd
- Détection mousse

Nouveau

WS12L260FF
iQ500

A+++ B Essorage

Caractéristiques principales
- Classe d'efficacité énergétique A+++ sur une échelle allant de A+++ à D
- Capacité : 1 à 6,5 kg
- Vitesse d'essorage max : 1200 tr/min
  Humidité résiduelle max : 53 %
- Classe d'essorage : B
- Volume du tambour : 46 l
- Consommation d'énergie annuelle : 147 kWh
- Consommation d'eau annuelle : 8800 litres
- Niveau sonore lavage en dB(A) re 1 pw : 52
- Niveau sonore essorage en dB(A) re 1 pw : 75
- Tambour varioSoft : lavage rapide et délicat
- Design antiVibration : stabilité et silence
- **iQdrive** : Moteur à induction alliant basse consommation et silence extrême

Programmes et options
- Programmes standard : Coton, Synthétiques, Délicat / Soie, Laine / Lavage à la main,
- Programmes spéciaux : lingerie, Chemises, Couleurs sombres, Synthétiques, Quotidien 60 min, Vidange / Essorage, Mix rapide, Rinçage, Couette, Express 15 / 30 min
- varioSpeed : cycle jusqu'à 65% plus rapide

Confort / Sécurité
- **Fonction rajout de linge : rajouter ou enlever du linge, même après le début du programme**
- Display LED pour gérer température, vitesse d'essorage, temps restant, fin différée 24 h et préconisation de chargement
- Touches sensitives : Repassage facile, Rinçage plus, Speed / Eco, Départ / Pause ou Rajout de linge, Température, Fin différée, Essorage variable / Arrêt cuve pleine
- Protection anti-débordement
- Capacité variable automatique
- Détection mousse
- Détection anti-balourd
- Sécurité enfants
- Signal sonore fin de programme

Caractéristiques techniques
- Hauteur x Largeur appareil : 84,8 cm x 59,8 cm
- Profondeur appareil hors hublot : 44,6 cm
- Profondeur appareil porte ouverte : 90,7 cm

Le lave-linge slimLine, mini profondeur et maxi propreté.

Petit par la taille, mais grand par ses capacités : 6,5 kg, 45 cm de profondeur.
Il trouve naturellement sa place dans les espaces les plus exigus tels que les petites cuisines ou les salles de bain les plus étroites. L'utilisation de l'appareil est très largement facilitée par la clarté du bandeau de commande : chargement de la lessive, choix du programme, température, vitesse d'essorage, fin différée et options, puis mise en route.

Laver et sécher dans un seul appareil.

Les lave-linge séchants de Siemens concentrent les innovations iSensoric afin de permettre un lavage et un séchage du linge optimal dans un appareil. Il offre en effet le meilleur de la technologie en version deux en un : un lavage ultramoderne piloté par des capteurs intelligents et un séchage par condensation extrêmement efficace et silencieux.

iQdrive

Moteur iQdrive : robuste, particulièrement économe, et extrêmement silencieux.
Sa technologie par entrainement magnétique assure fiabilité et silence ainsi qu'une meilleure performance énergétique.
Ce moteur garantit également un silence extrême même à vitesse d'essorage maximale.

10 ans
Garantie moteur iQdrive

Le moteur iQdrive qui équipe les lave-linge séchants est garanti 10 ans. Pour en savoir plus et bénéficier de la "Garantie 10 ans", rendez-vous sur notre site Internet : **siemens-home.bsh-group.fr/garantie10ans**

Rajout de linge

Fonction « Rajout de linge ».
En appuyant tout simplement sur la touche Depart / Pause, cette fonction permet de rajouter une pièce de linge oubliée de n'importe quelle taille, en fonction du programme sélectionné. La machine reprend le cycle là où il a été interrompu.[1]

[1] Pour des raisons de sécurité, le hublot reste verrouillé lorsque le niveau d'eau est élevé et / ou lorsque la température de l'eau est supérieure a 50° C et durant l'essorage.

Nouveau

10 ans
Garantie moteur iQdrive

WD14H464FF
iQ500

A — A Lavage — iQdrive

Caractéristiques principales
- Condensation par air : plus besoin d'eau pendant le séchage
- Condenseur auto-nettoyant
- Classe d'efficacité énergétique A sur une échelle de A à G / efficacité de lavage A
- Consommation progr, de référence lavage et séchage : eau 57 l, énergie 4,76 kWh
- Capacité : 7 kg Lavage - 4 kg Séchage
- Enchainement automatique pour laver et sécher Charge coton prêt à ranger : 4 kg de linge
- Volume du tambour : 56 l
- Vitesse d'essorage max : 1400 tr/min
- Niveau sonore lavage en dB(A) re 1 pw : 46
- Niveau sonore essorage en dB(A) re 1 pw : 74
- Niveau sonore séchage en db(A) re 1 pw : 61
- Tambour varioSoft : lavage rapide et délicat
- **iQdrive** : Moteur à induction alliant basse consommation et silence extrême
- **waterPerfect Plus** : la maîtrise de l'eau au litre près

Programmes et options
- Programmes spéciaux : Vidange, Rinçage, Essorage, Mix, Délicat / Soie, Outdoor / Imperméabiliser, Chemises, Express 15 min, Nettoyage cuve, Laine / Lavage main Froid, Délicat / Soie
- Programmes Séchage délicat, Défroissage vapeur, Séchage, Lavage&Séchage 60 min

Confort / Sécurité
- **Fonction rajout de linge : rajouter ou enlever du linge, même après le début du programme**
- Grand display pour indication de déroulement, Température, Vitesse d'essorage, Temps restant, Fin différée 24 h, Sécurité enfant
- Touches sensitives : Départ / Pause ou Rajout de linge, Fin différée, Essorage variable, Température, Options, Réglage, Durée de séchage
- Débitmètre : consommation d'eau maîtrisée
- Recommandation de chargement
- Protection anti-débordement
- Détection mousse
- Détection anti-balourd
- Signal sonore fin de programme
- Sécurité enfants
- Charnières à gauche
- Dimensions : H 84,8 x L 59,8 x P 59 cm

10 ans
Garantie moteur iQdrive

WD15G462FF
iQ500

A — A Lavage — iQdrive

Caractéristiques principales
- Classe d'efficacité énergétique A sur une échelle allant de A à G / efficacité de lavage A
- Capacité : 7 kg Lavage - 4 kg Séchage
- Vitesse d'essorage max : 1500 tr/min
- Volume du tambour : 56 l
- Consommation progr, de référence lavage et séchage : eau 103 l, énergie 4,76 kWh
- Niveau sonore lavage en dB(A) re 1 pw : 47
- Niveau sonore essorage en dB(A) re 1 pw : 74
- Niveau sonore séchage en db(A) re 1 pw : 59
- Design antiVibration : stabilité et silence
- Tambour varioSoft : lavage rapide et délicat
- **iQdrive** : Moteur à induction alliant basse consommation et silence extrême
- **waterPerfect Plus** : la maîtrise de l'eau au litre près

Programmes et options
- Programmes spéciaux : Rinçage, Mix, Outdoor / Imperméabiliser, Chemises, Express 15 min, Nettoyage cuve, Vidange / Essorage, Hygiène Basse Temp, Laine / Lavage main Froid, Délicat / Soie
- Programmes Séchage délicat, Séchage, Lavage&Séchage 60 min

Confort / Sécurité
- **Fonction rajout de linge : rajouter ou enlever du linge, même après le début du programme**
- Grand display LED pour déroulement de cycle, choix température, vitesse d'essorage, temps restant, fin différée 24 h et recommandation charge,
- Touches sensitives : Départ / Pause ou Rajout de linge, Rinçage plus, Fin différée, Essorage variable, Température, Durée de séchage
- Débitmètre : consommation d'eau maîtrisée
- Capacité variable automatique en fonction de la charge
- Protection anti-débordement
- Détection mousse
- Détection anti-balourd
- Indicateur de surdosage lessive
- Signal sonore fin de programme
- Sécurité enfants
- Dimensions : H 85 x L 60 x P 59 cm

Défroisse les vêtements en toute simplicité.

Le lave-linge séchant Siemens WD14HH464FF propose un programme "Défroissage vapeur". Ce programme permet de défroisser délicatement les vêtements en toute simplicité.

Deux circuits d'air pour économiser 47 litres d'eau par cycle de séchage.

La lavante-séchante WD14H464FF a 2 circuits d'air, l'un sèche quand l'autre permet de condenser la vapeur d'eau. Plus précisement, l'air extérieur infiltré par l'avant de l'appareil rencontre l'air chaud du tambour provoquant un échange thermique qui transforme la vapeur en eau.
Cela se traduit par une consommation de 57 litres par cycle au lieu de 103 litres pour un modèle standard !

Sèche-linge iSensoric : des technologies qui transforment le quotidien.

La technologie pompe à chaleur : jusqu'à 550€ économisés sur 10 ans.*
Les sèche-linge iSensoric équipés d'une pompe à chaleur consomment nettement moins d'énergie comparé à un sèche-linge à condensation classique*. La température est parfaitement adaptée par l'unité de contrôle iSensoric, ce qui permet de préserver les fibres des textiles les plus délicats.

*Economie calculée en comparant un sèche-linge Siemens 9kg A++ vs. un sèche-linge 9kg classe B. Coût du kwh : 0.1593 €

Entretien facilité et sérénité grâce au selfCleaning Condenser.
Certains des sèche-linge iQ500, iQ700 et iQ800 pompe à chaleur sont équipés du selfCleaning Condenser qui permet le nettoyage du condenseur automatiquement plusieurs fois par cycle. Il assure un séchage performant ainsi qu'une faible et constante consommation énergétique durant toute la durée de vie de l'appareil. Le filtre de porte doit, lui, être nettoyé après chaque cycle.

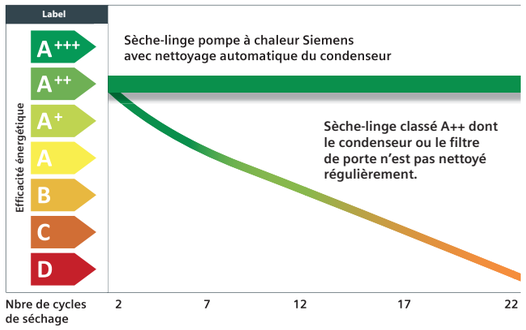

Un séchage ultra précis : la fonction autoDry.
Tous les sèche-linge iSensoric Siemens sont équipés de la fonction autoDry permettant un séchage optimal en fonction du résultat souhaité (extra sec, prêt à repasser etc.). Des sondes captent le taux d'humidité du linge et le transmettent au centre de contrôle iSensoric. La durée du cycle de séchage est alors automatiquement adaptée pour un résultat optimal. Ainsi, cet appareil permet d'économiser du temps et de l'énergie.

Garder un oeil sur le lave-linge où que l'on soit avec le sèche-linge Home Connect.

- Sélection du programme de séchage et déclenchement à distance à partir de l'application Home Connect.
- Indiquer le type de vêtements, la qualité du textile et le temps dont on dispose dans l'application, Home Connect vous proposera le programme et les options de séchage adaptés. Un linge impeccable en quelques clics, c'est possible.
- Le système de surveillance à distance permet de connaître l'avancement du cycle, à tout moment, où que l'on soit.
- Fini le linge oublié dans le sèche-linge. Une notification informe dès que le linge est sec.
- L'application Home Connect permet également de consulter la consommation d'énergie pour chaque cycle de séchage.

Toutes les **nouveautés Home Connect** sur siemens-home.bsh-group.fr/home-connect

Nouveau

Home connect

WT47Y8H2FF
iQ800 - Sèche-linge pompe à chaleur

A++

Caractéristiques principales
- **Home Connect : contrôle à distance**
- Sèche-linge condensation avec pompe à chaleur
- Classe d'efficacité énergétique A++ sur une échelle allant de A+++ à D
- **selfCleaning Condenser : le condenseur se nettoie tout seul**
- Capacité cycle Coton : 9 kg
- Tambour inox 112l, structure coussin d'air
- Consommation électrique annuelle : 259 kWh
- Consommation électrique cycle Coton charge pleine 2,06 kWh / demi-charge 1,24 kWh
- Durée cycle Coton Charge pleine 166 min / demi-charge 108 min
- Efficacité de condensation A
- Niveau sonore : 64 dB (A) re 1 pW
- Design antiVibration : stabilité et silence
- Porte verre cadre chrome, blanc

Programmes et options
- Programmes spéciaux : Mix, Séchage laine en panier, Outdoor, Serviettes, Couette, Duvet, Minuterie chaud, Minuterie froid, Coton, Synthétiques, Hygiene +, Lingerie, Express 40 min, Chemises
- Cycle anti-froissage 120 min

Confort / Sécurité
- Technologie autoDry
- Sélecteur rétro-éclairé avec fonction marche / arrêt intégrée
- Touches sensitives : Départ / pause, Repassage facile, Options, Intensité séchage, Mémoire 1, Mémoire 2, Réglages, Fin différée24 h
- Ecran TFT avec texte clair : utilisation facile
- Panier à laine
- Eclairage du tambour par LED
- Sécurité enfants
- Signal sonore fin de programme
- charnières à droite, Porte réversible
- **Tuyau de vidange**

La technologie iSensoric : de nouvelles possibilités en soin du linge.

1. **selfCleaning condenser :**
   Le condenseur se nettoie automatiquement jusqu'à 4 fois durant le cycle de séchage; les performances du sèche linge restent élevées tout au long de la vie de l'appareil. De plus il s'auto-nettoie en utilisant l'eau de condensation.

2. **Fonction autoDry :**
   Le temps de séchage s'adapte automatiquement en fonction du résultat souhaité.

3. **Moteur pompe à chaleur :**
   l'air est chauffé grâce à la pompe à chaleur pour un séchage performant, économe et tout en douceur.

Nouveau

WT47W591FF
iQ700 - Sèche-linge pompe à chaleur

A++

Nettoyage automatique du condenseur

Caractéristiques principales
- **Sèche-linge condensation avec pompe à chaleur**
- Classe d'efficacité énergétique A++ sur une échelle allant de A+++ à D
- **selfCleaning Condenser : le condenseur se nettoie tout seul**
- Capacité cycle Coton : 9 kg
- Tambour inox 112l, structure coussin d'air
- Consommation électrique annuelle : 259 kWh
- Consommation électrique cycle Coton charge pleine 2,06 kWh / demi-charge 1,24 kWh
- Durée cycle Coton Charge pleine 166 min / demi-charge 108 min
- Efficacité de condensation A
- Niveau sonore : 64 dB (A) re 1 pW
- Design antiVibration : stabilité et silence
- Porte verre cadre chrome, blanc

Programmes et options
- Programmes spéciaux : Mix, Séchage laine en panier, Outdoor, Serviettes, Couette, Duvet, Minuterie chaud, Minuterie froid, Coton, Synthétiques, Hygiene +, Lingerie, Express 40 min, Chemises
- Cycle anti-froissage 120 min

Confort / Sécurité
- Technologie autoDry
- Sélecteur avec fonction marche / arrêt intégrée
- Touches sensitives : Départ / pause, Délicat, Signal sonore, Intensité séchage, Fin différée 24 h
- Grand display LED couleur pour temps restant et fin différée 24 h, déroulement du programme, fonctions spéciales
- Panier à laine
- Eclairage du tambour par LED
- Sécurité enfants
- Signal sonore fin de programme
- **Tuyau de vidange**

Nouveau

WT47W491FF
iQ500 - Sèche-linge pompe à chaleur

A++

Nettoyage automatique du condenseur

Caractéristiques principales
- **Sèche-linge condensation avec pompe à chaleur**
- Classe d'efficacité énergétique A++ sur une échelle allant de A+++ à D
- **selfCleaning Condenser : le condenseur se nettoie tout seul**
- Capacité cycle Coton : 9 kg
- Tambour inox 112l, structure coussin d'air
- Consommation électrique annuelle : 259 kWh
- Consommation électrique cycle Coton charge pleine 2,06 kWh / demi-charge 1,24 kWh
- Durée cycle Coton Charge pleine 166 min / demi-charge 108 min
- Efficacité de condensation A
- Niveau sonore : 65 dB (A) re 1 pW
- Design antiVibration : stabilité et silence
- Porte verre cadre Blanc argent

Programmes et options
- Programmes spéciaux : Mix, Séchage laine en panier, Outdoor, Serviettes, Minuterie chaud, Lingerie, Duvet, Express 40 min, Chemises
- Cycle anti-froissage 120 min

Confort / Sécurité
- Technologie autoDry
- Grand display LED couleur pour temps restant et fin différée 24 h, déroulement du programme, fonctions spéciales
- Touches sensitives : Départ / pause, Délicat, Signal sonore, Repassage facile, Durée du programme, Degré de séchage, Fin différée 24 h
- Panier à laine
- Eclairage du tambour par LED
- Sécurité enfants
- Signal sonore fin de programme
- **Tuyau de vidange**

WT47W460FF
iQ500 - Sèche-linge pompe à chaleur

A++

Nettoyage automatique du condenseur

Caractéristiques principales
- **Sèche-linge condensation avec pompe à chaleur**
- Classe d'efficacité énergétique A++ sur une échelle allant de A+++ à D
- **selfCleaning Condenser : le condenseur se nettoie tout seul**
- Capacité cycle Coton : 8 kg
- Tambour inox 112l, structure coussin d'air
- Consommation électrique annuelle : 232 kWh
- Consommation électrique cycle Coton charge pleine 1,8 kWh / demi-charge 1,04 kWh
- Durée cycle Coton Charge pleine 203 min / demi-charge 122 min
- Efficacité de condensation B
- Niveau sonore : 64 dB (A) re 1 pW
- Design antiVibration : stabilité et silence
- Porte en verre cadre Blanc argent

Programmes et options
- Programmes spéciaux : Mix, Séchage laine en panier, Microfibres, Serviettes, Minuterie chaud, Lingerie, Duvet, Express, Chemises / Chemisiers
- Cycle anti-froissage 120 min

Confort / Sécurité
- Technologie autoDry
- Grand display LED pour temps restant et fin différée 24 h, déroulement du programme, fonctions spéciales
- Touches sensitives : Départ / pause, Délicat, Signal sonore, Repassage facile, Durée du programme, Degré de séchage, Fin différée 24 h
- Panier à laine
- Eclairage du tambour par LED
- Signal sonore fin de programme
- Sécurité enfants

La pompe à chaleur de ce sèche-linge contient des gaz à effet de serre fluorés dans un contenant hermétiquement scellé. R134a / 0,220 (kg) / Equivalent CO^2 : 0,315 (t)

WT45H2X0FF
iQ300 - Sèche-linge pompe à chaleur - silver

A++

Caractéristiques principales
- **Sèche-linge condensation avec pompe à chaleur**
- Classe d'efficacité énergétique A++ sur une échelle allant de A+++ à D
- Capacité cycle Coton : 8 kg
- Tambour inox 112l, structure coussin d'air
- Consommation électrique annuelle : 236 kWh
- Consommation électrique cycle Coton charge pleine 1,9 kWh / demi-charge 1,12 kWh
- Durée cycle Coton Charge pleine 203 min / demi-charge 122 min
- Efficacité de condensation B
- Niveau sonore : 65 dB (A) re 1 pW
- Design antiVibration : stabilité et silence
- Porte verre cadre silver inox, gris foncé

Programmes et options
- Programmes spéciaux : Mix, Séchage laine en panier, Serviettes, Minuterie chaud, Sport / Fitness, Duvet, Express, Chemises / Chemisiers, Délicat
- Cycle anti-froissage 120 min

Confort / Sécurité
- Technologie autoDry
- Filtre anti-peluches devant condenseur
- Grand display LED pour temps restant et fin différée 24 h, déroulement du programme, fonctions spéciales
- Touches sensitives : Départ / pause, Délicat, Repassage facile, Durée du programme, Degré de séchage, Fin différée 24 h
- Panier à laine
- Eclairage du tambour par LED
- **Tuyau de vidange**
- Signal sonore fin de programme
- Sécurité enfants

La pompe à chaleur de ce sèche-linge contient des gaz à effet de serre fluorés dans un contenant hermétiquement scellé. R134a / 0,330 (kg) / Equivalent CO^2 : 0,472 (t)

WT45H290FF
iQ300 - Sèche-linge pompe à chaleur

A++

Caractéristiques principales
- **Sèche-linge condensation avec pompe à chaleur**
- Classe d'efficacité énergétique A++ sur une échelle allant de A+++ à D
- Capacité cycle Coton : 8 kg
- Tambour inox 112l, structure coussin d'air
- Consommation électrique annuelle : 236 kWh
- Consommation électrique cycle Coton charge pleine 1,9 kWh / demi-charge 1,12 kWh
- Durée cycle Coton Charge pleine 203 min / demi-charge 122 min
- Efficacité de condensation B
- Niveau sonore : 65 dB (A) re 1 pW
- Design antiVibration : stabilité et silence
- Porte verre cadre Blanc argent

Programmes et options
- Programmes spéciaux : Finition laine, Mix, Serviettes, Minuterie chaud, Minuterie froid, Sport / Fitness, Express, Chemises / Chemisiers, Délicat
- Cycle anti-froissage 120 min

Confort / Sécurité
- Technologie autoDry
- Filtre anti-peluches devant condenseur
- Grand display LED pour temps restant et fin différée 24 h, déroulement du programme, fonctions spéciales
- Touches sensitives : Départ / pause, Délicat, Repassage facile, Durée du programme, Degré de séchage, Fin différée 24 h
- Eclairage du tambour par LED
- **Tuyau de vidange**
- Signal sonore fin de programme

La pompe à chaleur de ce sèche-linge contient des gaz à effet de serre fluorés dans un contenant hermétiquement scellé. R134a / 0,330 (kg) / Equivalent CO^2 : 0,472 (t)

WT46G400FF
iQ500 - Sèche-linge à condensation

B

Caractéristiques principales
- Classe d'efficacité énergétique B sur une échelle allant de A+++ à D
- Capacité cycle Coton : 9 kg
- Tambour inox 112l, structure coussin d'air
- Consommation électrique annuelle : 616 kWh
- Consommation électrique cycle Coton charge pleine 5,23 kWh / demi-charge 2,77 kWh
- Durée moyenne du cycle Coton charge pleine 142 min / demi-charge : 104 min
- Efficacité de condensation B
- Niveau sonore : 65 dB (A) re 1 pW
- Design antiVibration : stabilité et silence
- Porte en verre cadre Blanc argent

Programmes et options
- Programmes spéciaux : Mix, Séchage laine en panier, Microfibres, Minuterie chaud, Hygiene +, Lingerie, Duvet, Express, Chemises 15 min
- Cycle anti-froissage 120 min

Confort / Sécurité
- Technologie autoDry
- Grand display LED couleur pour temps restant et fin différée 24 h, déroulement du programme, fonctions spéciales
- Touches sensitives : Départ / pause, Délicat, Signal sonore, Repassage facile, Fin différée 24 h
- Panier à laine
- Eclairage du tambour par LED
- Signal sonore fin de programme
- **Tuyau de vidange**
- Sécurité enfants

WT46G401FF
iQ500 - Sèche-linge à condensation

B

Caractéristiques principales
- Classe d'efficacité énergétique B sur une échelle allant de A+++ à D
- Capacité cycle Coton : 8 kg
- Tambour inox 112l, structure coussin d'air
- Consommation électrique annuelle : 561 kWh
- Consommation électrique cycle Coton charge pleine 4,61 kWh / demi-charge 2,59 kWh
- Durée cycle Coton Charge pleine 126 min / demi-charge 76 min
- Efficacité de condensation B
- Niveau sonore : 65 dB (A) re 1 pW
- Design antiVibration : stabilité et silence
- Porte en verre cadre Blanc argent

Programmes / Options
- Programmes spéciaux : Finition laine, Mix, Microfibres, Minuterie chaud, Minuterie froid, Hygiene +, Lingerie, Express, Chemises 15 min
- Cycle anti-froissage 120 min

Confort / Sécurité
- Technologie autoDry
- Grand display LED pour temps restant et fin différée 24 h, déroulement du programme, fonctions spéciales
- Touches sensitives : Départ / pause, Délicat, Signal sonore, Repassage facile, Fin différée 24 h
- Eclairage du tambour par LED
- Signal sonore fin de programme
- **Tuyau de vidange**
- Sécurité enfants

WT43N201FF
iQ300 - Sèche-linge à condensation

B

Caractéristiques principales
- Classe d'efficacité énergétique B sur une échelle allant de A+++ à D
- Capacité cycle Coton : 8 kg
- Tambour galvanisé 112l, structure coussin d'air
- Consommation électrique annuelle : 557 kWh
- Consommation électrique cycle Coton charge pleine 4,61 kWh / demi-charge 2,59 kWh
- Durée cycle Coton Charge pleine 126 min / demi-charge 76 min
- Efficacité de condensation B
- Niveau sonore : 65 dB (A) re 1 pW
- Design antiVibration : stabilité et silence
- Porte ronde coloris Blanc

Programmes / Options
- Programmes spéciaux : Finition laine, Mix, Microfibres, Minuterie chaud, Minuterie froid, Hygiene +, Lingerie, Express, Chemises 15 min
- Cycle anti-froissage 120 min

Confort / Sécurité
- Technologie autoDry
- Grand display LED pour temps restant et fin différée 24 h, déroulement du programme, fonctions spéciales
- Touches sensitives : Départ / pause, Délicat, Repassage facile, Durée du programme, Degré de séchage, Fin différée 24 h
- Eclairage du tambour par LED
- Signal sonore fin de programme
- **Tuyau de vidange**
- Sécurité enfants

WT43N200FF
iQ300 - Sèche-linge à condensation

B

Caractéristiques principales
- Classe d'efficacité énergétique B sur une échelle allant de A+++ à D
- Capacité cycle Coton : 7 kg
- Tambour galvanisé 112l, structure coussin d'air
- Consommation électrique annuelle : 496 kWh
- Consommation électrique cycle Coton charge pleine 4,08 kWh / demi-charge 2,33 kWh
- Durée cycle Coton Charge pleine 111 min / demi-charge 69 min
- Efficacité de condensation B
- Niveau sonore : 65 dB (A) re 1 pW
- Design antiVibration : stabilité et silence
- Porte ronde coloris Blanc

Programmes / Options
- Programmes spéciaux : Finition laine, Mix, Microfibres, Minuterie chaud, Minuterie froid, Hygiene +, Lingerie, Express, Chemises 15 min
- Cycle anti-froissage 120 min

Confort / Sécurité
- Technologie autoDry
- Grand display LED pour temps restant et fin différée 24 h, déroulement du programme, fonctions spéciales
- Touches sensitives : Départ / pause, Délicat, Repassage facile, Durée du programme, Degré de séchage, Fin différée 24 h
- Signal sonore fin de programme
- **Tuyau de vidange**
- Sécurité enfants

WT33A200FF
iQ300 - Sèche-linge à **évacuation**

C Evacuation

Caractéristiques principales
- Classe d'efficacité énergétique C sur une échelle allant de A+++ à D
- Capacité cycle Coton : 7 kg
- Tambour galvanisé 112l, structure coussin d'air
- Consommation électrique annuelle : 504 kWh
- Consommation électrique cycle Coton charge pleine 4,1 kWh / demi-charge 2,4 kWh
- Durée cycle Coton Charge pleine 130 min / demi-charge 80 min
- Niveau sonore : 65 dB (A) re 1 pW
- Design antiVibration : stabilité et silence
- Porte ronde coloris Blanc

Programmes / Options
- Programmes spéciaux : Finition laine, Mix, Microfibres, Serviettes, Minuterie chaud, Minuterie froid, Lingerie, Express, Chemises / Chemisiers
- Cycle anti-froissage 120 min

Confort / Sécurité
- Technologie autoDry
- Grand display LED pour temps restant et fin différée 24 h, déroulement du programme, fonctions spéciales
- Touches sensitives : Départ / pause, Délicat, Repassage facile, Durée du programme, Degré de séchage, Fin différée 24 h
- **Gaine d'évacuation fournie (2 m)**
- Signal sonore fin de programme
- Sécurité enfants

Le timeLight pour lave-linge intégrable : toutes les informations utiles du cycle projetées au sol.

Le lave-linge Siemens tout integrable est parfois si silencieux que l'on se demande si le cycle est encore en cours. Désormais équipés du timeLight, en un coup d'oeil, vous avez accès aux informations sur le cycle de lavage en cours : programme, phase du cycle, temps restant etc. Cette technologie innovante fonctionne avec tous types de sols, qu'ils soient sombres ou blancs.

10 ans Garantie moteur iQdrive

WI14W540FF
iQ700 - Lave-linge

A+++ | B Essorage | iQdrive | timeLight

Caractéristiques principales
- Classe d'efficacité énergétique A+++ sur une échelle allant de A+++ à D
- Capacité : 1 à 8 kg
- Vitesse d'essorage max : 1400 tr/min
  Humidité résiduelle max : 53 %
- Classe d'essorage : B
- Volume du tambour : 53 l
- Consommation d'énergie annuelle : 137 kWh
- Consommation d'eau annuelle : 9900 litres
- Niveau sonore lavage en dB(A) re 1 pw : 41 DB
- Niveau sonore essorage en dB(A) re 1 pw : 67 DB
- **iQdrive** : Moteur à induction alliant basse consommation et silence extrême
- **waterPerfect Plus** : la maîtrise de l'eau au litre près

Programmes et options
- Programmes spéciaux : Quotidien 60 min, Couleurs sombres, Chemises, Outdoor / Imperméabiliser, Mix rapide, Hygiène, Express 15 / 30 min, Couette, Nettoyage tambour (avec rappel automatique), Rinçage / Essorage / Vidange, Délicat / Soie
- varioSpeed : jusqu'à 50% plus rapide

Confort / Sécurité
- **Fonction rajout de linge : rajouter ou enlever du linge, même après le début du programme**
- Grand display LED pour déroulement de cycle, vitesse d'essorage, température, temps restant, fin différée 24 h et préconisation de chargement
- Touches sensitives : Repassage facile, Fin différée, Température, Départ / Pause ou Rajout de linge, Speed / Eco, Rinçage plus, Essorage variable / Arrêt cuve pleine
- Détection mousse
- Détection anti-balourd
- Isolation renforcée
- Signal sonore fin de programme
- Tuyau aquaSecure
- Hublot 30 cm Blanc, ouverture à 130°

Caractéristiques techniques
- Porte réversible
- Plinthe ajustable en hauteur : 15 cm
- Plinthe ajustable en profondeur : 6,5 cm
- Pieds arrières réglables à l'avant par système à cardan
- Dimensions : H 81,8 x L 59,6 x P 57,4 cm
- Entièrement intégrable
- **timeLight : projection au sol d'informations sur le programme en cours,**

WI12A201FF
iQ100 - Lave-linge

A++ | C Essorage

Caractéristiques principales
- Classe d'efficacité énergétique A++ sur une échelle allant de A+++ à D
- Capacité : 1 à 7 kg
- Vitesse d'essorage max : 1200 tr/min
  Humidité résiduelle : 58 %
  Classe d'essorage : C
- Volume du tambour : 52 l
- Consommation d'énergie annuelle : 193 kWh
- Consommation d'eau annuelle : 10340 litres
- Niveau sonore lavage en dB(A) re 1 pW : 56
- Niveau sonore essorage en dB(A) re 1 pW : 70

Programmes et options
- Programmes spéciaux : Synthétique,Programme nuit, Allergie +, Sport / Fitness, Laine / Lavage à la main, Délicat / Soie

Confort / Sécurité
- Display pour affichage du temps restant, déroulement du cycle et fin différée 24h
- Touches sensitives : Départ / Pause,Température, Essorage variable, Fin différée, Rinçage plus
- Détection mousse
- Détection anti-balourd
- Protection anti-débordement

Caractéristiques techniques
- Porte réversible
- Plinthe ajustable en hauteur : 15 cm
- Plinthe ajustable en profondeur : 6.5 cm
- Pieds arrières réglables à l'avant par système à cardan
- Entièrement intégrable

WK14D541FF
iQ500 - Lavante-séchante

B | B Essorage

Caractéristiques principales
- Classe d'efficacité énergétique B sur une échelle allant de A à G / efficacité de lavage A
- Capacité : 7 kg Lavage - 4 kg Séchage
- Vitesse d'essorage : 1400 tr/mn
- Classe d'essorage : B
- Volume du tambour : 52 l
- Enchainement automatique pour laver et sécher 4 kg de linge
- Consommation progr. de référence lavage et séchage : eau 103 l, énergie 5.6 kWh
- Niveau sonore lavage en dB(A) re 1 pW : 57
- Niveau sonore essorage en dB(A) re 1 pW : 74
- Niveau sonore séchage en dB(A) re 1 pW : 60

Programmes
- Programmes spéciaux : Programme nuit, Mix, Express 15 min, Laine / Lavage à la main, Délicat / Soie
- Programmes à minuterie

Confort / Sécurité
- Grand display pour déroulement du cycle, température, vitesse d'essorage, temps restant, fin différée 24 h et affichage des modes de séchage
- Sélecteur monocommande pour tous les programmes et programmes spéciaux
- Détection mousse
- Détection anti-balourd
- aquaStop

Caractéristiques techniques
- Porte du meuble réversible
- Entièrement intégrable

Schémas :

Lave-linge intégrable
WI14W540FF

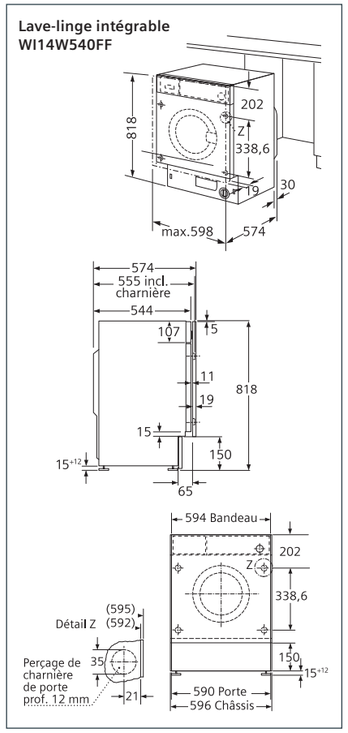

Lavante-séchante et lave-linge intégrable
WK14D541FF
WI12A201FF

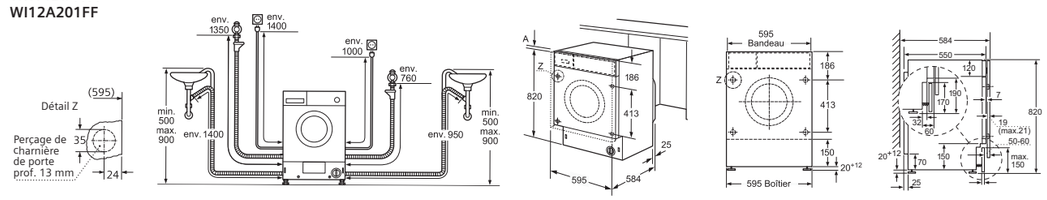

Toutes les dimensions sont en millimètres.

Les fours.

Les accessoires pyrolysables : une exclusivité Siemens.
La lèchefrite ou la plaque à pâtisserie de certains fours peuvent rester dans le four pendant le nettoyage par pyrolyse. Nettoyer les accessoires en même temps que le four, c'est une vraie liberté.

Référence produit	Description	Référence commerciale	Référence online**	Prix
HN678G4S6 **HM676G0S1F** **HM676G0W1F** **HR675GBS1** **HB676G0S1F** **HB675G5S1F** **HB675G5W1F** **HB675GBS1F** **HB675GBW1F** **HB673GBS1F** **HB672GBS1F** **HB672GBW1F**	Rails télescopiques 2 niveaux, sortie totale, pyrolysables	HZ638270	17002064	99,99 €
	Rails télescopiques 3 niveaux, sortie totale, pyrolysables	HZ638370	17001179	129,99 €
HB578G5S0 **HB578A0S0** **HB573ABR0** **HB573ABV0** **HB578BBS0** **VB578D0S0** **HB557A5S0** **HB557ABS0** **HB553AER0** **VB558C0S0**	Clip rail 1 niveau, non pyrolysable Possiblité de combiner 1 à 4 rails	HZ538000	17001705	69,99 €

Rails télescopiques pyrolysables avec sortie totale et fonction stop.

HZ638370

Rails télescopiques 2 niveaux pyrolysables avec fonction stop.

HZ638270

Clip rail 1 niveau.

HZ538000

Pour accompagner vos clients dans l'utilisation et l'entretien de leurs appareils, Siemens recommande les produits suivants à commander sur la boutique en ligne : **siemens-home.bsh-group.fr/shop**

*Les prix indiqués ici sont les prix de vente TTC conseillés par le fabricant, hors éco participation. Les distributeurs restant libres de fixer leurs prix de revente aux consommateurs.

Accessoires	Description	Références	Références online**	Prix
Plat en porcelaine. 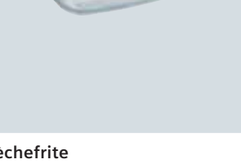	Plat en porcelaine de haute qualité, pour la cuisine et le service. Maintient les préparations au chaud. Lavable au lave-vaisselle. Non pyrolysable. Non compatible avec la fonction micro-ondes et la chaleur combinée micro-ondes.	**HZ36D533P**	00573900	54,99 €*
Plat à pizza. 	Ce plat grand format (35 cm de diamètre x 3 cm de haut) est parfait pour les pizzas, quiches... Pour plus de praticité, il est lavable au lave-vaisselle. Non pyrolysable. *Compatible avec la chaleur micro-ondes combinée mais pas la fonction micro-ondes seule.*	**HZ617000**	00577346	29,99 €*
Plat à rôtir en verre. 	Pouvant être utilisé dans le four traditionnel ou le four à micro-ondes, cette rôtissoire en verre est multi-usage : pour la cuisson des rôtis, volailles et légumes. Son couvercle peut également être utilisé indépendamment pour les gratins.	**HZ915001**	17000903	39,99 €*
Lèchefrite en verre. 	Idéal pour les préparations nécessitant la fonction micro-ondes ou la chaleur combinée micro-ondes. Lavable au lave-vaisselle. Non pyrolysable.	**HZ636000**	17001705	54,99 €*

*Les prix indiqués ici sont les prix de vente TTC conseillés par le fabricant, hors éco participation. Les distributeurs restant libres de fixer leurs prix de revente aux consommateurs.

Les tables.

Ustensiles de cuisine

Accessoires	Description	Références	Références online**	Prix
Le teppan yaki.	Le teppan yaki, spécialement conçu pour la zone flexInduction, saisit les aliments à haute température, préservant ainsi leur jus de cuisson, leur moelleux. Adapté à la zone 40 x 21 cm, il fonctionne également sur la nouvelle zone de 40 x 24 cm.	**HZ390512**	00575951	299,99 €*
Le gril.	Cuisez, grillez, saisissez... Mesurant 40 x 21 cm, ce gril a été spécialement conçu pour la table flexInduction. Fonctionne également sur la nouvelle zone de 40 x 24 cm.	**HZ390522**	00576158	199,99 €*
Poêle spéciale fryingSensor.	Poêle anti-adhésive de qualité professionnelle spécialement étudiée pour fonctionner sur une table avec fryingSensor mais aussi les autres sources de chaleur.	22 cm : **HZ390230**	22 cm : 00570366	79,99 €*
		18 cm : **HZ390220**	18 cm : 00570365	75,99 €*
		14,5 cm : **HZ390210**	14,5 cm : 00570364	65,99 €*
Wok en inox.	Utilisable sur une table à induction ou vitrocéramique, ce wok permet de cuisiner des plats asiatiques ou simplement de faire revenir des légumes ou de la viande. Lavable au lave-vaisselle, il a un fond plat de 14,5 cm de diamètre et un diamètre de 36 cm sur le dessus.	**HZ390090**	00571392	99,99 €*

Accessoires d'installation

Accessoires	Description	Références	Références online**	Prix
Barrettes de jonction.	Barrettes de jonction pour dominos et tables de cuisson. Cette barrette invisible permet de combiner les dominos et les tables avec profil inox sur les côtés.	**HZ394301**	00674917	89,99 €*
Set d'installation.	Set pour installation en mode évacuation pour la table inductionAir EX875LX34E	**HZ381401**	NC	99,99 €*
Set d'installation.	Set pour installation en mode recyclage cleanAir pour la table inductionAir EX875LX34E	**HZ381501**	NC	299,99 €*

Pour accompagner vos clients dans l'utilisation et l'entretien de leurs appareils, Siemens recommande les produits suivants à commander sur la boutique en ligne : **siemens-home.bsh-group.fr/shop**

*Les prix indiqués ici sont les prix de vente TTC conseillés par le fabricant, hors éco participation.
Les distributeurs restant libres de fixer leurs prix de revente aux consommateurs.

Les hottes.

Référence produit	Description	Référence commerciale	Référence online**	Prix
LC97FVW60 **LC97FLV60** **LC97FQP60**	Kit de recyclage avec cheminée	LZ10AFU00	17000709	149,99 €
	Kit de recyclage sans cheminée	LZ10AFT00	17000729	99,99 €
	Filtre à charbon actif	LZ10AFA00	N/C	89,99 €
LC91KWW60 **LC98KLV60** **LC98KLP60** **LC87KHM20/M60**	Kit de recyclage avec cheminée	LZ10AKU00	17000775	149,99 €
	Kit de recyclage sans cheminée	LZ10AKT00	17000710	99,99 €
	Filtre à charbon actif	LZ10AKA00	N/C	89,99 €
LF16VA570	Filtre régénérant	LZ58000	00775019	349,99 €
	Déflecteur de gaz	LZ58010	00775022	59,99 €
LD97DBM60 **LD96DAM50**	Kit de recyclage régénérant	LZ29IDP00	N/C	79,99 €
	Kit pour moteur déporté	LZ29IDM00	N/C	189,99 €
LF16RH560	Filtre à charbon actif	LZ57P00	11015150	249,99 €
LF959RA51 **LF959RB51/21**	Module de recyclage cleanAir	LZ56700	N/C	349,99 €
	Filtre à charbon actif cleanAir	LZ56200	00678460	59,99 €
LF91BA582	Module de recyclage cleanAir	LZ57600	00747431	359,99 €
	Filtre à charbon actif cleanAir	LZ56200	00678460	59,99 €
LF98GA542	Kit de recyclage	LZ53650	00574762	59,99 €
	Filtre à charbon actif	LZ53251	00705431	39,99 €
LC91BA582	Module de recyclage cleanAir	LZ57300	00746868	299,99 €
	Filtre à charbon actif cleanAir	LZ56200	00678460	59,99 €
	Rallonge de cheminée de 1500 mm	LZ12365	00704535	299,99 €
	Crédence en inox	LZ50960	00465429	139,99 €
LC98BA572 **LC97BF532** **LC97BE532** **LC97BD532** **LC97BC532**	Kit de recyclage	LZ53450	00707134	59,99 €
	Filtre à charbon actif	LZ53451	00705432	39,99 €
	Module de recyclage cleanAir	LZ57300	00746868	299,99 €
	Filtre à charbon actif cleanAir	LZ56200	00678460	59,99 €
	Rallonge de cheminée de 1500 mm	LZ12365	00704535	299,99 €
	Crédence en inox	LZ50960	00465429	139,99 €
LC91BE542	Module de recyclage cleanAir	LZ57300	00746868	299,99 €
	Filtre à charbon actif cleanAir	LZ56200	00678460	59,99 €
	Kit de recyclage	LZ53450	00707134	59,99 €
	Filtre à charbon actif	LZ53451	00705432	59,99 €
	Rallonge de cheminée de 1500 mm	LZ12365	00704535	299,99 €
	Crédence en inox	LZ50960	00465429	139,99 €
LC67BF532 **LC67BB532**	Kit de recyclage	LZ53250	00707133	59,99 €
	Filtre à charbon actif	LZ53251	00705431	39,99 €
	Module de recyclage cleanAir	LZ57000	00746869	269,99 €
	Filtre à charbon actif cleanAir	LZ56200	00678460	59,99 €
	Rallonge de cheminée de 1000 mm	LZ12250	00704541	199,99 €
	Rallonge de cheminée de 1500 mm	LZ12350	00704536	199,99 €
	Crédence en inox	LZ50960	00465429	139,99 €
LC97BHM50 **LC96BFM50** **LC96BBC50** **LC97AFM50** **LC96QFM50** **LC96QBC50**	Kit de recyclage	LZ10DXU00	17001399	69,99 €
	Filtre à charbon actif	LZ10DXA00	11022296	49,99 €
	Module de recyclage actif cleanAir	LZ57000	00746869	269,99 €
	Filtre à charbon actif cleanAir	LZ56200	00678460	59,99 €
	Module cleanAir intégré	LZ10FXI00	17001400	99,99 €
	Rallonge de cheminée 1000mm	LZ12250	N/C	199,99 €
	Rallonge de cheminée 1500mm	LZ12350	N/C	199,99 €
LC94PBC50 **LC64PBC50**	Kit de recyclage	LZ52750	00576894	69,99 €
	Filtre à charbon actif	LZ52751	00796390	64,99 €
LI67SA680 **LI67RC540**	Kit de recyclage	LZ45650	00578517	39,99 €
	Filtre à charbon actif	LZ45610	11008216	49,99 €
	Cadre d'abaissement	LZ46600	17000060	149,99 €
LI97SA530	Kit de recyclage	LZ45650	00578517	39,99 €
	Filtre à charbon actif	LZ45610	11008216	49,99 €
	Cadre d'abaissement	LZ46600	17000060	149,99 €
	Kit de montage pour amoire de 90 cm de large	LZ49200	11010524	49,99 €
LI64MA530	Kit de recyclage	LZ45450	00578523	39,99 €
	Filtre à charbon actif	LZ45510	11008080	39,99 €
LI64MC520	Kit de recyclage	LZ45450	00578523	39,99 €
	Filtre à charbon actif	LZ45510	11008080	39,99 €
LB88574 **LB57574**	Kit de recyclage	LZ55750	11010808	119,99 €
	Filtre à charbon actif	LZ55651	00748733	79,99 €
LB75564	Filtre à charbon actif	LZ73050	00465577	39,99 €
LB55564				
LB23364	Filtre à charbon actif	LZ73040	00460120	39,99 €
LU63LCC50	Filtre à charbon actif	LZ27001	N/C	39,99 €

*Les prix indiqués ici sont les prix de vente TTC conseillés par le fabricant, hors éco participation.
Les distributeurs restant libres de fixer leurs prix de revente aux consommateurs.

Les lave-vaisselle.

Pour accompagner vos clients dans l'utilisation et l'entretien de leurs appareils, Siemens recommande les produits suivants ainsi qu'une sélection de produits d'entretien à commander sur la boutique en ligne : **siemens-home.bsh-group.fr/shop**

Accessoires	Description	Références	Références online**	Prix
	Kit d'accessoires de lavage comprenant : 1 Douchette grands plats. 2 Kit pour carafe et biberon. 3 Range couverts vertical pour panier supérieur 4 Clips pour petits objets.	**SZ73000**	00468164	29,99 €*
Support verre à pieds	Support verres à pieds à placer dans un panier varioFlex ou varioFlexLuxe (jusqu'à 4 verres par support)	**SZ73300**	00791040	19,99 €*
Porte inox lave-vaisselle intégrable	Porte en inox pour lave-vaisselle intégrable inox 60 cm de large (sauf hauteur 86,5 cm). La référence comprend : 1 porte en inox (L x H x P : 585 x 589 x 19mm) 1 plinthe de finition (L x H x P : 589 x 85 x 13 mm)	**SZ73125**	00681729	199,99 €*
Porte inox lave-vaisselle tout intégrable	Porte en inox pour lave-vaisselle tout intégrable. La référence comprend : 1 porte en inox (L x H x P : 590 x 719 x 21 mm)	**SZ73055**	00688728	199,99 €*
Panier à couverts	Panier à couverts classique modulable pour panier inférieur.	**SZ73100**	11018806	24,99 €*
Réglette décorative	Baguette de finition en inox, cache étagère qui assure une continuité esthétique entre un lave-vaisselle modulaire, un four et/ou une machine à café encastrable.	**HZ86X600**	00476645	20,99 €*
Rallonge aquaStop	Pour simplifier l'installation de votre lave-vaisselle, vous pouvez utiliser un kit d'extension composé d'un tuyau d'arrivée d'eau aquaStop® de 2m20 et d'un tuyau de vidange de 2m. C'est une solution simple, économique et sûre.	**SZ72010**	00350564	24,99 €*

*Les prix indiqués ici sont les prix de vente TTC conseillés par le fabricant, hors éco participation. Les distributeurs restant libres de fixer leurs prix de revente aux consommateurs.

Les lave-linge et sèche-linge.

Accessoires	Description	Références	Références online**	Prix
Socle universel avec tiroir de rangement.	Pour tous les lave-linge frontaux (hors WM12E270FF) (H x L x P : 40 x 60 x 56 cm) **Veuillez vérifier la compatibilité avec votre appareil**	**WZ20490**	00575721	179,99 €*
Plaque de recouvrement pour encastrement sous plan. 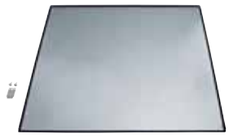	Pour les lave-linge (WM...Q)	**WZ20331**	00689956	48,99 €*
	Pour les lave-linge (WM...E)	**WZ10190**	00472560	34,99 €*
Kit de superposition. 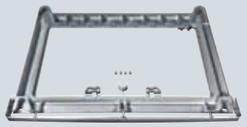	Kit avec tablette pour lave-linge et sèche-linge à condesation classique et pompe à chaleur hors WT44E	**WZ20400**	00574010	89,99 €*
	Kit sans tablette pour lave-linge et sèche-linge WT44E....	**WZ20310**	00244024	14,99 €*
	Kit sans tablette pour lave-linge et sèche-linge à condensation classique et pompe à chaleur hors WT44E...	**WZ11410**	00576101	19,99 €*
	Kit sans tablette pour sèche-linge et lave-linge frontaux (silver)	**WZ11330**	00578341	34,99 €*
	Kit sans tablette pour sèche-linge à évacuation	**WZ20311**	00684998	19,99 €*
Pieds réglables en hauteur.	Pour lave-linge tout intégrable et lave-linge séchant tout intégrable	**WZ20441**	11020645	79,99 €*

*Les prix indiqués ici sont les prix de vente TTC conseillés par le fabricant, hors éco participation. Les distributeurs restant libres de fixer leurs prix de revente aux consommateurs.

Les produits et services BSH sont aussi disponibles sur le portail BtoB dans l'outil TradePlace.

1. Produits

Information produits complète actualisée en temps réel.

- Fiches produits
- Prix
- Stocks
- Fiches techniques
- Contenu média (vidéos, visuels d'ambiance)

2. Commandes

- Services et contacts après-vente accessibles 24h/24 7j/7
- Prise de commande 24h/24 7j/7 facile et rapide
- Suivi de commande optimisé

3. Contenu marketing

- Brochures
- Catalogues
- Offres et promotions
- Campagnes
- Supports de communication
- Contenu marketing et actualités

Mais également : un accès au système de gestion de **garantie GCPlus**, à la plateforme de formation **NetTrainment** et à l'outil de signature des **contrats Concord**.

Rendez-vous directement sur TradePlace pour plus de détails : **tradeplace.com**

TRADEPLACE connected commerce

Siemens Services, une équipe d'experts à vos côtés.

Siemens met à disposition les services suivants pour vous aider à intervenir auprès de vos consommateurs quelle que soit la situation :

Un service de qualité pour des produits de qualité

Vous conseillez et accompagnez vos consommateurs

Accueil service consommateurs
Du lundi au vendredi de 8h30 à 12h et de 14h à 17h30
0 892 698 110 Service 0,40 € / min + prix appel

- Extensions de garantie
- Guides utilisateurs
- Achats d'accessoires, de produits d'entretien et de pièces détachées
- Conseils d'utilisation et d'entretien

Vous réalisez vous-même les réparations

Vous avez besoin d'informations techniques

Notre hotline technique dédiée aux professionnels
0 899 705 550 Service 3 € / appel + prix appel

Vous souhaitez commander les pièces détachées

Passez votre commande
www.agoraplus.com
0 899 705 501 Service 3 € / appel + prix appel

Réparations effectuées par votre propre service

Vous nous confiez votre SAV

Accueil interventions pour vos consommateurs par téléphone et sur notre site internet 24h/24 7j/7
(prix d'un appel local, hors jours fériés)
01 40 10 12 00

ou réservation en ligne sur siemens-home.bsh-group.fr rubrique « Nos services »

Réparations réalisées par BSH et ses centres techniques agréés

Votre consommateur est satisfait

Rendez-vous sur **siemens-home.bsh-group.fr/brochure-SAV** pour retrouver toutes les informations utiles sur les services Siemens à destination des professionnels grâce à la brochure numérique, ou téléchargez-la depuis le QR code.

Accessoires, produits d'entretien et pièces détachées d'origine sélectionnés par Siemens à retrouver sur la boutique en ligne **siemens-home.bsh-group.fr/shop**

Incitez vos consommateurs à enregistrer leurs produits sur **siemens-home.bsh-group.fr/mysiemens** pour retrouver des conseils d'utilisation et d'entretien, les guides utilisateur, gérer facilement les extensions de garantie et réserver facilement une intervention en cas de besoin.

Les moteurs iQdrive* des lave-linge Siemens sont garantis 10 ans.**

Toutes les conditions d'application de la « Garantie 10 ans » sont disponibles sur **siemens-home.bsh-group.fr/garantie10ans.**

* uniquement les pièces moteur. ** voir les références concernées dans le catalogue, estampillées du logo « Garantie 10 ans ».

Bien se repérer dans la gamme de fours et de cuisinières Siemens.

Four micro-ondes combiné avec ajout de vapeur Home Connect

iQ700
HN678G4S6
2549,99 €*

Fours micro-ondes combinés porte abattante pyrolyse

iQ700
HM676G0S1F - noir inox
1549,99 €*
HM676G0W1F - blanc
1499,99 €*

Fours porte abattante pyrolyse

iQ700
HR675GBS1
1659,99 €*

iQ700
HB676G0S1F
1299,99 €*

iQ700
HB675G5S1F - noir inox
1159,99 €*
HB675G5W1F - blanc
1159,99 €*

Fours porte abattante pyrolyse

iQ700
HB675GBS1F - noir inox
HB675GBW1F - blanc
999,99 €*

iQ700
HB673GBS1F
949,99 €*

iQ700
HB672GBS1F - noir inox
HB672GBW1F - blanc
929,99 €*

iQ500
HB578G5S0
899,99 €*

iQ500
HB578A0S0
799,99 €*

Fours porte abattante pyrolyse

iQ300
HB573ABR0 - noir inox
HB573ABV0 - blanc
729,99 €*

Four porte tiroir pyrolyse

iQ500
HB578BBS0
1099,99 €*

Four 90 cm pyrolyse

iQ500
VB578D0S0
2599,99 €*

Fours porte abattante ecoClean Direct

iQ500
HB557A5S0
699,99 €*

iQ500
HB557ABS0
599,99 €*

Fours porte abattante ecoClean Direct

iQ300
HB553AER0
529,99 €*

Fours porte abattante catalyse

iQ100
HB532E0F
479,99 €*

iQ100
HB531E0F
459,99 €*

Fours porte abattante 90 cm catalyse

iQ500
VB558C0S0
1699,99 €*

Tiroir chauffant

iQ700
BI630CNS1
579,99 €*

Tiroir non chauffant

iQ500
BI510CNR0
499,99 €*

iQ700
BI630ENS1
299,99 €*

Barème des éco-participations facturées en sus du prix des produits à partir du 1er avril 2018 : four, lave-vaisselle, lave-linge, sèche-linge : 10 € TTC - Tiroir chauffant, table de cuisson, hotte : 5 € TTC - Micro-ondes pose-libre : 3 € TTC - Machine à café encastrable : 0,30 € TTC - Appareil de froid ≤ 40 kg : 10 € TTC - Appareil de froid > 40 Kg et ≤ 80 kg : 18 € TTC - Appareil de froid > 80 Kg : 23 € TTC.

L'approbation technique de libération des Produits a été donnée pour la France métropolitaine et l'ensemble des DROM-COM à l'exception des pays suivants : Polynésie, Saint Barthélémy et St Martin.

*Les prix indiqués ici sont les prix de vente TTC conseillés par le fabricant, hors éco participation. Les distributeurs restant libres de fixer leurs prix de revente aux consommateurs.

Fours vapeur

iQ700
CS658GRS1
1639,99 €*

iQ700
CS656GBS1
1539,99 €*

iQ700
CD634GBS1
1229,99 €*

Fours compacts micro-ondes combinés 45 cm

iQ700
CM676GBS1
1559,99 €*

iQ500
CP565AGS0
1399,99 €*

Fours compacts micro-ondes combinés 45 cm

iQ700
CM656GBS1
1259,99 €*

iQ700
CM633GBS1
1089,99 €*

iQ500
CM585AMS0
699,99 €*

Four compact

iQ700
CB675GBS1
959,99 €*

Micro-ondes encastrables

iQ700
BE634LGS1
799,99 €*

Micro-ondes encastrables

iQ700
BF634LGS1 - noir inox
BF634LGW1 - blanc
779,99 €*

iQ500
BE555LMS0
559,99 €*

iQ500
BF555LMS0 - noir inox
BF555LMW0 - blanc inox
499,99 €*

iQ300
BE550LMR0
499,99 €*

iQ300
BF550LMR0
459,99 €*

Micro-ondes pose-libre

iQ300
HF24G541
309,99 €*

iQ300
HF24M541
269,99 €*

iQ300
HF22M540
269,99 €*

iQ300
HF12M540 - inox
HF12M240 - blanc
189,99 €*

Cuisinières

iQ500
HL9S7W540
1599,99 €*

iQ500
HL9S7R440
1499,99 €*

iQ300
HK9R4R150
1099,99 €*

iQ300
HK9R4R120
999,99 €*

iQ300
HX9R4RG20
959,99 €*

*Les prix indiqués ici sont les prix de vente TTC conseillés par le fabricant, hors éco participation. Les distributeurs restant libres de fixer leurs prix de revente aux consommateurs.

Bien se repérer dans la gamme de machines à espresso tout automatiques Siemens.

Machine à espresso intégrable Home Connect

iQ700
CT636LES6
2669,99 €*

Machine à espresso intégrable

iQ700
CT636LEW1 - blanc
2559,99 €*

Machines à espresso pose-libre

EQ.9 connect
TI909701HC
2699,99 €*

EQ.9
TI907201RW
2599,99 €*

Machines à espresso pose-libre

EQ.9
TI905201RW
1999,99 €*

EQ.9
TI903209RW
1699,99 €*

EQ.6 PLUS
TE655203RW
1299,99 €*

EQ.3
TI30A209RW
699,99 €*

Bien se repérer dans la gamme de tables induction, dominos et gaz Siemens.

inductionAir system 80 cm

iQ700
EX875LX34E
3499,99 €*

flexInduction 90 cm

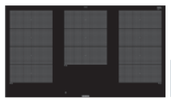

iQ700
EX975KXW1E
2009,99 €*

iQ700
EX975LVV1E
1749,99 €*

iQ700
EX975LXC1F
1709,99 €*

flexInduction Plus 80 cm

iQ700
EX275FXB1E
1499,99 €*

flexInduction Plus 80 cm

iQ700
EX875LYV1E
1609,99 €*

flexInduction 80 cm

iQ700
EX851LYC1F
1499,99 €*

iQ700
EX859FVC1E
1409,99 €*

iQ700
EX851LVC1F
1229,99 €*

iQ700
EX851FEC1F
1129,99 €*

flexInduction Plus

iQ700
EX651LYC1F
1309,99 €*

flexInduction

iQ700
EX651FXC1E
1109,99 €*

iQ700
EX675LEV1F
1099,99 €*

iQ700
EX651LEB1F
1009,99 €*

iQ700
EX652FEB1F
819,99 €*

iQ500
EX751FJC1F - 70 cm
809,99 €*

iQ700
EX651FEB1F
789,99 €*

L'approbation technique de libération des Produits a été donnée pour la France métropolitaine et l'ensemble des DROM-COM à l'exception des pays suivants : Polynésie, Saint Barthélémy et St Martin.

* Les prix indiqués ici sont les prix de vente TTC conseillés par le fabricant, hors éco participation. Les distributeurs restant libres de fixer leurs prix de revente aux consommateurs.

metalLook flexInduction

iQ700
EX679FEC1F
909,99 €*

iQ700
EX659FEB1F
829,99 €*

metalLook combiInduction

iQ500
ED659FJB1E
729,99 €*

combiInduction

iQ500
ED851FSB1E
929,99 €*

iQ500
ED751FPB1F
779,99 €*

iQ500
ED651FSB1E
729,99 €*

iQ500
ED651FJB1E
719,99 €*

Induction 3 et 4 zones 60 cm

iQ100
EH651BEB1E
629,99 €*

iQ100
EH651BJB1E
619,99 €*

combiInduction

iQ100
EE651BPB1E
569,99 €*

Induction 3 et 4 zones 60 cm

iQ100
EU651BEB1E
529,99 €*

iQ100
EU631BJB1E
529,99 €*

iQ100
EU651BJB1E
519,99 €*

Vitrocéramique combiZone

iQ500
ET675FMP1E
619,99 €*

Vitrocéramique 3 et 4 zones

iQ300
ET645FFP1E
519,99 €*

iQ300
ET651BF17E
419,99 €*

iQ300
ET631BK17E
379,99 €*

iQ100
ET611HE17E
309,99 €*

Dominos

iQ700
EX375FXB1E
899,99 €*

iQ100
EH375FBB1E
859,99 €*

iQ500
ET475FYB1E
1509,99 €*

Dominos

iQ500
ET375FAB1E
999,99 €*

iQ700
ER3A6AD70
699,99 €*

iQ300
ET375FFP1E
649,99 €*

iQ700
ER3A6BD70
599,99 €*

Gaz verre grande largeur

iQ500
EP9A6QB90
899,99 €*

iQ500
EP7A6SB20
799,99 €*

Gaz verre grande largeur

iQ500
EP7A6QB20 - noir
769,99 €*
EP7A8QB20 - anthracite
819,99 €*

Gaz verre 60 cm

iQ500
EP6A8PB20 - gris
529,99 €*
EP6A6PB20 - noir
499,99€*
EP6A2PB20 - blanc
459,99€*

iQ500
EP6A6CB20
479,99 €*

iQ100
EO6B6PB10
329,99 €*

iQ100
EO6B6YB10
319,99 €*

Gaz inox grande largeur

IQ500
EC9A5RB90
799,99 €*

Gaz inox grande largeur

IQ500
EC7A5SB90
609,99 €*

IQ500
EC7A5RB90
609,99 €*

IQ500
EC7A5QB80
499,99 €*

iQ500
EC6A5HB90
439,99 €*

Gaz inox 60 cm

iQ300
EG6B5PB60
309,99 €*

IQ100
EB6B5PB60
269,99 €*

* Les prix indiqués ici sont les prix de vente TTC conseillés par le fabricant, hors éco participation. Les distributeurs restant libres de fixer leurs prix de revente aux consommateurs.

Barème des éco-participations facturées en sus du prix des produits à partir du 1er avril 2018 : four, lave-vaisselle, lave-linge, sèche-linge : 10 € TTC - Tiroir chauffant, table de cuisson, hotte : 5 € TTC - Micro-ondes pose-libre : 3 € TTC - Machine à café encastrable : 0,30 € TTC - Appareil de froid ≤ 40 kg : 10 € TTC Appareil de froid > 40 Kg et ≤ 80 kg : 18 € TTC - Appareil de froid > 80 Kg : 23 € TTC.

Bien se repérer dans la gamme de hottes Siemens.

Hottes plates

iQ700
LC97FVW60
1579,99 €*

iQ500
LC97FLV60
1309,99€*

iQ500
LC97FQP60
1109,99

Hottes inclinées

iQ700
LC91KWW60
1509,99€*

Hottes inclinées

iQ500
LC98KLV60
1209,99 €*

iQ500
LC98KLP60
1009,99€*

iQ300
LC87KHM20 - blanc
LC87KHM60 - noir inox
829,99€*

Hottes de plan de travail

iQ700
LF16VA570 - modulAir system
1999,99€*

Hottes de plan de travail

iQ700
LD97DBM60
1999,99 €*

iQ500
LD96DAM50
1799,99 €*

Hottes plafond

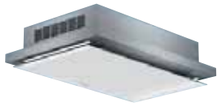

iQ700
LF16RH560
2299,99 €*

iQ700
LF959RA51
1599,99 €*

Hottes plafond

iQ700
LF959RB51 - inox
1399,99€*
LF959RB21 - blanc
1399,99€*

Hottes îlot

iQ700
LF91BA582
1599,99 €*

iQ500
LF98GA542
1059,99 €*

Hottes décoratives murales

iQ700
LC91BA582
1009,99 €*

Hottes décoratives murales

iQ700
LC98BA572
899,99 €*

iQ500
LC91BE542
799,99 €*

iQ700
LC97BF532 - 90 cm
659,99 €*
LC67BF532 - 60 cm
579,99 €*

iQ300
LC97BC532
629,99 €*

L'approbation technique de libération des Produits a été donnée pour la France métropolitaine et l'ensemble des DROM-COM à l'exception des pays suivants : Polynésie, Saint Barthélémy et St Martin.

*Les prix indiqués ici sont les prix de vente TTC conseillés par le fabricant, hors éco participation.
Les distributeurs restant libres de fixer leurs prix de revente aux consommateurs.

Hottes décoratives murales

iQ300
LC97BE532 - 90 cm
619,99 €*
LC67BB532 - 60 cm
579,99 €*

iQ300
LC97BD532
619,99 €*

iQ300
LC97BHM50
599,99 €*

iQ300
LC96BFM50
499,99 €*

Hottes décoratives murales

iQ100
LC96BBC50
399,99 €*

iQ300
LC97AFM50
599,99 €*

iQ300
LC96QFM50
499,99 €*

iQ100
LC96QBC50
449,99 €*

Hottes décoratives murales

iQ100
LC94PBC50
279,99 €*

iQ100
LC64PBC50
239,99 €*

Hottes tiroirs téléscopiques

iQ700
LI67SA680
899,99 €*

iQ500
LI67RC540
699,99 €*

Hottes tiroirs téléscopiques

iQ300
LI97SA530
659,99 €*

iQ300
LI64MA530
399,99 €*

iQ100
LI64MC520
299,99 €*

Hottes groupe filtrant

iQ500
LB88574 - 86 cm
579,99 €*

Hottes groupe filtrant

iQ500
LB57574 - 52 cm
499,99 €*

iQ300
LB75564 - 73 cm
399,99 €*
LB55564 - 53 cm
309,99 €*

iQ100
LB23364 - 53 cm
179,99 €*

Hotte visière

iQ100
LU63LCC50
219,99 €*

*Les prix indiqués ici sont les prix de vente TTC conseillés par le fabricant, hors éco participation.
Les distributeurs restant libres de fixer leurs prix de revente aux consommateurs.

Barème des éco-participations facturées en sus du prix des produits à partir du 1er avril 2018 : four, lave-vaisselle, lave-linge, sèche-linge : 10 € TTC - Tiroir chauffant, table de cuisson, hotte : 5 € TTC - Micro-ondes pose-libre : 3 € TTC - Machine à café encastrable : 0,30 € TTC - Appareil de froid ≤ 40 kg : 10 € TTC Appareil de froid > 40 Kg et ≤ 80 kg : 18 € TTC - Appareil de froid > 80 Kg : 23 € TTC.

Bien se repérer dans la gamme de froid intégrable Siemens.

coolConcept

IQ700	iQ700
KI42FP60	**GI38NP60**
2249,99 €*	**1939,99 €***

Combinés

iQ500	iQ500	iQ500
KI86SAD40	**KI86NAD30**	**KI86SAD30**
1839,99 €*	**1739,99 €***	**1409,99 €***

Combinés

iQ300	iQ300	iQ300	iQ100	iQ300
KI86NVU30	**KI87VVF30**	**KI86VVS30**	**KI34VV21FF**	**KI77VVS30**
1229,99 €*	**979,99 €***	**929,99 €***	**829,99 €***	**799,99 €***

2 portes

iQ300	iQ300
KI28DA20	**KI26DA30**
819,99 €*	**779,99 €***

1 porte

iQ500	iQ500	iQ300
KI82LAD30	**KI81RAD30**	**KI82LVU30**
1059,99 €*	**1049,99 €***	**909,99 €***

1 porte

iQ300	iQ500	iQ700	iQ700	iQ500
KI81RVU30	**KI72LAD30**	**KI52FAD30**	**KI51FAD30**	**KI42LAD40**
879,99 €*	**999,99 €***	**1129,99 €***	**1099,99 €***	**1029,99 €***

L'approbation technique de libération des Produits a été donnée pour la France métropolitaine et l'ensemble des DROM-COM à l'exception des pays suivants : Polynésie, Saint Barthélémy et St Martin. Dans tous les cas, les Produits sont conçus exclusivement pour un usage dans des pièces climatisées.

* Les prix indiqués ici sont les prix de vente TTC conseillés par le fabricant, hors éco participation. Les distributeurs restant libres de fixer leurs prix de revente aux consommateurs.

1 porte

iQ500	iQ500	iQ300	iQ300	iQ100
KI42LAD30	**KI41RAD30**	**KI42LVU30**	**KI41RVU30**	**KI24LX30**
809,99 €*	**779,99 €***	**729,99 €***	**699,99 €***	**649,99 €***

1 porte

iQ100	iQ100	iQ100	iQ500	iQ500
KI24RX30	**KI24LV21FF**	**KI24RV21FF**	**KI32LAD30**	**KI31RAD30**
629,99 €*	**599,99 €***	**569,99 €***	**779,99 €***	**749,99 €***

1 porte

iQ500	iQ500
KI22LAD30	**KI21RAD30**
759,99 €*	**729,99 €***

Réfrigérateurs sous plan

iQ500	iQ500
KU15LA65	**KU15RA65**
779,99 €*	**749,99 €***

Congélateurs

iQ500
GI81NAC30
1029,99 €*

Congélateurs

iQ500	iQ500	iQ500	iQ500
GI41NAC30	**GI21VAD30**	**GU15DA55**	**GI11VAD30**
929,99 €*	**879,99 €***	**879,99 €***	**829,99 €***

Barème des éco-participations facturées en sus du prix des produits à partir du 1er avril 2018 : four, lave-vaisselle, lave-linge, sèche-linge : 10 € TTC - Tiroir chauffant, table de cuisson, hotte : 5 € TTC - Micro-ondes pose-libre : 3 € TTC - Machine à café encastrable : 0,30 € TTC - Appareil de froid ≤ 40 kg : 10 € TTC Appareil de froid > 40 Kg et ≤ 80 kg : 18 € TTC - Appareil de froid > 80 Kg : 23 € TTC.

* Les prix indiqués ici sont les prix de vente TTC conseillés par le fabricant, hors éco participation. Les distributeurs restant libres de fixer leurs prix de revente aux consommateurs.

Bien se repérer dans la gamme de froid pose-libre Siemens.

Multi Portes

iQ700
KM40FAI20 - inox
2599,99 €*

coolDuo

iQ500
KA90DAI30 - inox
2599,99 €*

iQ500
KA92DVI25 - inox
2499,99 €*

iQ500
KA90DVI20 - inox
2199,99 €*

Side by side

iQ500
KS36WBI3P - inox
1399,99 €*

iQ500
GS36NAI3P - inox
1099,99 €*

Side by side

iQ500
KS36VAI4P A+++ - inox
1319,99 €*
KS36VAI3P A++ - inox
1119,99 €*

iQ500
GS36NAI3P - inox
1099,99 €*

iQ500
KS36VBI3P - inox
1169,99 €*

iQ500
GS36NAI3P - inox
1099,99 €*

iQ500
KS36VAX3P - black inox
1169,99 €*

iQ500
GS36NAX3P - black inox
1169,99 €*

Combinés noFrost larg. 70 cm prof. 80 cm

iQ500
KG56NHX3P - black inox
1899,99 €*

iQ700
KG56FPI40 - inox
1619,99 €*

iQ300
KG56NXI30 - inox
1149,99 €*
KG56NXW30 - blanc
1049,99 €*

Combinés noFrost larg. 70 cm prof. 67 cm

iQ500
KG49NAI31 - inox
1269,99 €*

Combinés noFrost larg. 60 cm prof. 66 cm

iQ700
KG39FPI45 - inox
1519,99 €*

iQ500
KG39NAI45 - inox
1369,99 €*

iQ300
KG39NXI46 - inox
1219,99 €*

Combinés noFrost larg. 60 cm prof. 66 cm

iQ500
KG39NAW35 - blanc
1069,99 €*

iQ300
KG39NVI35 - inox
979,99 €*
KG39NVW35 - blanc
869,99 €*

iQ300
KG36NXI3A - inox
969,99 €*
KG36NXW3A - blanc
869,99 €*

iQ300
KG39NXW35 - blanc
919,99 €*

Combinés lowFrost

iQ300
KG49EVI4A - inox
1149,99 €*

iQ300
KG39EVW4A - blanc
899,99 €*

iQ300
KG36EVI4A - inox
949,99 €*

L'approbation technique de libération des Produits a été donnée pour la France métropolitaine et l'ensemble des DROM-COM à l'exception des pays suivants : Polynésie, Saint Barthélémy et St Martin. Dans tous les cas, les Produits sont conçus exclusivement pour un usage dans des pièces climatisées.

* Les prix indiqués ici sont les prix de vente TTC conseillés par le fabricant, hors éco participation. Les distributeurs restant libres de fixer leurs prix de revente aux consommateurs.

Combinés lowFrost

iQ300
KG36VXI30S - inox
769,99 €*
KG36VXW30S - blanc
669,99 €*

2 portes noFrost

iQ300
KD46NVI20 - inox
1019,99 €*
KD46NVW20 - blanc
919,99 €*

iQ300
KD42NVW20 - blanc
869,99 €*

2 portes lowFrost

iQ500
KD33EAI40 - inox
1119,99 €*

iQ300
KD33VVW30 - blanc
669,99 €*

2 portes lowFrost

iQ300
KD29VVW30 - blanc
619,99 €*

1 porte

iQ500
KS36WBI3P - inox
1399,99 €*

iQ500
KS36VAI4P - inox
1319,99 €*

iQ500
KS36VBI3P - inox
1169,99 €*

iQ500
KS36VAX3P - black inox
1169,99 €*

1 porte

iQ500
KS36VAI3P - inox
1119,99 €*

iQ500
KS36VAW3P - blanc
1019,99 €*

Congélateurs armoire noFrost

iQ500
GS36NAX3P - black inox
1169,99 €*

iQ500
GS36NAI3P - inox
1099,99 €*

Congélateurs armoire

iQ300
GS58NAW41 - blanc
1269,99 €*

iQ500
GS58NAW30 - blanc
1079,99 €*

iQ300
GS33VVW31 - blanc
769,99 €*

iQ300
GS29VVW31 - blanc
719,99 €*

* Les prix indiqués ici sont les prix de vente TTC conseillés par le fabricant, hors éco participation. Les distributeurs restant libres de fixer leurs prix de revente aux consommateurs.

Barème des éco-participations facturées en sus du prix des produits à partir du 1er avril 2018 : four, lave-vaisselle, lave-linge, sèche-linge : 10 € TTC - Tiroir chauffant, table de cuisson, hotte : 5 € TTC - Micro-ondes pose-libre : 3 € TTC - Machine à café encastrable : 0,30 € TTC - Appareil de froid ≤ 40 kg : 10 € TTC Appareil de froid > 40 Kg et ≤ 80 kg : 18 € TTC - Appareil de froid > 80 Kg : 23 € TTC.

Bien se repérer dans la gamme de lave-vaisselle Siemens.

Tout-intégrables Home Connect

iQ700
SN778D16TE
1399,99 €*

iQ700
SN678X36TE
1399,99 €*

iQ500
SN658X06ME
1029,99 €*

Tout-intégrables Grande-hauteur 86,5 cm

iQ500
SX658D02ME
979,99 €*

iQ300
SX736X03ME
879,99 €*

Tout-intégrables Grande-hauteur 86,5 cm

iQ300
SX636X03ME
829,99 €*

iQ300
SX64D004EU
559,99 €*

Tout-intégrables 60 cm

iQ500
SN658X00ME
1039,99 €*

iQ500
SN658D02ME
949,99 €*

iQ500
SN658D02IE
929,99 €*

Tout-intégrables 60 cm

iQ300
SN736X03ME
899,99 €*

iQ500
SN658X02ME
889,99 €*

iQ300
SN636X03ME
849,99 €*

iQ500
SN658X03IE
829,99 €*

iQ300
SN636X03IE
759,99 €*

Tout-intégrables 60 cm

iQ300
SN636X01KE
699,99 €*

iQ300
SN636X02GE
659,99 €*

iQ300
SN636X01AE
619,99 €*

iQ300
SN636X00AE
599,99 €*

iQ300
SN65D002EU
569,99 €*

Intégrables Home Connect

iQ700
SN578S36TE
1399,99 €*

Intégrables 60 cm

iQ500
SN558S09ME - inox
919,99 €*
SN558B09ME - noir
869,99 €*
SN558W09ME - blanc
869,99 €*

iQ300
SN536S03ME - inox
879,99 €*
SN536B03ME - noir
809,99 €*
SN536W03ME - blanc
809,99 €*

iQ300
SN536S02GE - inox
739,99 €*
SN536B02GE - noir
689,99 €*

iQ300
SN536S01AE - inox
669,99 €*
SN536B01AE - noir
619,99 €*

L'approbation technique de libération des Produits a été donnée pour la France métropolitaine et l'ensemble des DROM-COM à l'exception des pays suivants : Polynésie, Saint Barthélémy et St Martin.

* Les prix indiqués ici sont les prix de vente TTC conseillés par le fabricant, hors éco participation. Les distributeurs restant libres de fixer leurs prix de revente aux consommateurs.

Sous-plan 60 cm

iQ500
SN458S02ME
899,99 €*

Tout-intégrables 45 cm

iQ500
SR656X01TE
999,99 €*

iQ500
SR656D00TE
959,99 €*

iQ300
SR636X00ME
729,99 €*

iQ100
SR614X01CE
599,99 €*

Intégrables 45 cm

iQ500
SR556S00TE
899,99 €*

iQ300
SR515S03CE - inox
699,99 €*
SR515W03CE - blanc
659,99 €*

Compacts encastrable

iQ500
SC76M541EU
999,99 €*

Pose-libre 60 cm Home Connect

iQ700
SN278I36TE
1199,99 €*

iQ500
SN258W06TE
1099,99 €*

Pose-libre 60 cm

iQ500
SN258B00ME
879,99 €*

iQ300
SN236I00ME
839,99 €*

iQ300
SN236I04ME - inox
819,99 €*
SN236W03ME - blanc
749,99 €*

iQ300
SN236I01KE
689,99 €*

iQ300
SN236W05IE
679,99 €*

Pose-libre 60 cm

iQ300
SN236W01GE
629,99 €*

iQ100
SN215I02AE
619,99 €*

iQ100
SN215W02AE
529,99 €*

Pose-libre 45 cm

iQ500
SR256I00TE
859,99 €*

iQ300
SR236W01ME
659,99 €*

Pose-libre 45 cm

iQ300
SR236I00ME
659,99 €*

Compacts pose libre

iQ300
SK26E821EU
479,99 €*

iQ300
SK26E221EU
429,99 €*

* Les prix indiqués ici sont les prix de vente TTC conseillés par le fabricant, hors éco participation. Les distributeurs restant libres de fixer leurs prix de revente aux consommateurs.

Barème des éco-participations facturées en sus du prix des produits à partir du 1er avril 2018 : four, lave-vaisselle, lave-linge, sèche-linge : 10 € TTC - Tiroir chauffant, table de cuisson, hotte : 5 € TTC - Micro-ondes pose-libre : 3 € TTC - Machine à café encastrable : 0,30 € TTC - Appareil de froid ≤ 40 kg : 10 € TTC Appareil de froid > 40 Kg et ≤ 80 kg : 18 € TTC - Appareil de froid > 80 Kg : 23 € TTC.

Bien se repérer dans la gamme de lave-linge et de sèche-linge Siemens.

Lave-linge Home Connect

iQ800
WMH6Y892FF - Lave-linge
1399,99 €*

Lave-linge sensoFresh

iQ700
WM14W750FF
1099,99 €*

iQ500
WM14T709FF
999,99 €*

Lave-linge 9 kg

iQ700
WM14W690FF
999,99 €*

iQ500
WM14T409FF
829,99 €*

Lave-linge 8 kg

iQ300
WM14N2X0FF
799,99 €*

iQ500
WM14T458FF
729,99 €*

iQ300
WM14N160FF
609,99 €*

iQ300
WM12N260FF
599,99 €*

Lave-linge 7 kg

iQ300
WM14N060FF
579,99 €*

Lave-linge 7 kg

iQ100
WM14E270FF
529,99 €*

iQ100
WM14E277FF
519,99 €*

Lave-linge 6 kg

iQ100
WM14B211FF
499,99 €*

iQ100
WM12B211FF
479,99 €*

Lave-linge top

iQ500
WP12T487FF
719,99 €*

iQ300
WP12T287FF
669,99 €*

iQ100
WP12R156FF
629,99 €*

Lave-linge slimLine

iQ500
WS12L260FF
729,99 €*

Lavante-séchante

iQ500
WD14H464FF
1299,99 €*

iQ500
WD15G461FF
969,99 €*

L'approbation technique de libération des Produits a été donnée pour la France métropolitaine et l'ensemble des DROM-COM à l'exception des pays suivants : Polynésie, Saint Barthélémy et St Martin.

*Les prix indiqués ici sont les prix de vente TTC conseillés par le fabricant, hors éco participation. Les distributeurs restant libres de fixer leurs prix de revente aux consommateurs.

Sèche-linge Home Connect

iQ800
WT47Y8H2FF
1349,99 €*

Sèche-linge condensation pompe à chaleur

iQ700
WT47W591FF
1199,99 €*

iQ500
WT47W491FF
999,99 €*

iQ500
WT47W460FF
929,99 €*

Sèche-linge condensation pompe à chaleur

iQ300
WT45H2X0FF
899,99 €*

iQ300
WT45H290FF
829,99 €*

Sèche-linge condensation

iQ500
WT46G400FF
669,99 €*

iQ500
WT46G401FF
629,99 €*

Sèche-linge condensation

iQ500
WT43N201FF
599,99 €*

iQ300
WT43N200FF
569,99 €*

Sèche-linge évacuation

iQ300
WT33A200FF
519,99 €*

Lave-linge intégrables

iQ700
WI14W540FF - lave-linge
1199,99 €*

iQ100
WI12A201FF - lave-linge
959,99 €*

Lavante séchante intégrable

iQ500
WK14D541FF - lavante séchante
1499,99 €*

*Les prix indiqués ici sont les prix de vente TTC conseillés par le fabricant, hors éco participation. Les distributeurs restant libres de fixer leurs prix de revente aux consommateurs.

Barème des éco-participations facturées en sus du prix des produits à partir du 1er avril 2018 : four, lave-vaisselle, lave-linge, sèche-linge : 10 € TTC - Tiroir chauffant, table de cuisson, hotte : 5 € TTC - Micro-ondes pose-libre : 3 € TTC - Machine à café encastrable : 0,30 € TTC - Appareil de froid ≤ 40 kg : 10 € TTC Appareil de froid > 40 Kg et ≤ 80 kg : 18 € TTC - Appareil de froid > 80 Kg : 23 € TTC.

Lexique Siemens

Fours

air pulsé 3D / 4D : Ce mode de cuisson assure une répartition parfaitement homogène de la chaleur jusqu'à 4 niveaux sans mélange d'odeurs grâce à une turbine dont la rotation est alternée par un moteur a induction. La préconisation de température à partir de 160°C permet une cuisson tendre, sans projection de graisse et économique.

bakingSensor : Un capteur situé dans la cavité du four mesure en permanence le taux d'oxygène pendant la cuisson. Le four détermine alors automatiquement tous les paramètres de réglage, vous signale lorsque la cuisson est parfaite et s'arrête automatiquement. Pour une cuisson 100% réussie de tous les gâteaux, tartes et autres pains et pâtes levées.

cookControl / cookControl Plus : De nombreuses recettes préprogrammées. Il suffit de choisir un plat et le four sélectionne automatiquement la température, le mode de cuisson et la durée adaptés. Il fonctionne également avec la vapeur, la sonde de cuisson 1 ou 3 points ou le capteur bakingSensor.

coolStart : Le programme coolStart permet de cuire vos plats surgelés plus rapidement en supprimant le temps de préchauffage grâce à un algorithme de chauffe spécifique.

Eclairage LED multiniveaux : Pour des plats bien éclairés et une surveillance facilitée grâce à sa luminosité blanche. L'éclairage LED est aussi plus économique et dispose d'une très longue durée de vie.

ecoClean / ecoClean direct : Des parois et une voûte ultra-absorbantes en céramique poreuse absorbent les projections de graisse pendant la cuisson et les détruisent sans fumées ni mauvaises odeurs. Si votre four doit être nettoyé plus en profondeur, il suffit de lancer un nettoyage à 270°C pendant 1 heure. Écologique, économique et inaltérable. Sur les fours iQ700, les parois ecoClean sont directement intégrées aux parois latérales et à la voûte.

Fonction sabbat : Avec cette fonction, le four peut chauffer en mode convection naturelle jusqu'à 74 heures avec une température réglable entre 85°C et 140°C, sans devoir toucher le bandeau.

fullSteam : Le four 100% vapeur cuit doucement grâce à la vapeur les légumes, poissons et les viandes entre 40°C et 100°C et préserve ainsi les arômes, les couleurs, les vitamines et les minéraux des aliments.

hotAir Eco : Fonctionnant sur la base de la chaleur pulsée, la montée en température est optimisée et la chaleur résiduelle utilisée pour une cuisson sur un seul niveau.

Position pizza : Mode de cuisson optimisé pour les pizzas, les tartes et quiches, qui fait intervenir la chaleur pulsée et la résistance de sole pour garantir un résultat de cuisson parfait avec un fond croustillant.

Préchauffage rapide : Le four préchauffe plus rapidement et sans consommer plus d'énergie. Par exemple le four est préchauffé à 175°C en 5 minutes environ (avec l'air pulsé 3D).

PulseSteam : Le four insuffle automatiquement et régulièrement de la vapeur pendant la cuisson pour conserver tout le moelleux et le juteux de vos plats. Vous pouvez également décider manuellement de la quantité de vapeur à ajouter (3 positions).

Pyrolyse : Nettoyage tout automatique qui élimine les salissures à 500°C. Après la pyrolyse, il ne reste qu'à retirer la fine couche de cendre résiduelle à l'éponge. 3 temps de nettoyage au choix 1h15, 1h30 ou 2h00 à adapter en fonction du niveau de salissure.

softMove : Système d'ouverture et fermeture amortie de la porte pour une utilisation tout en douceur.

softClose / Fermeture assistée : Système de fermeture douce de la porte pour limiter le risque de choc avec les accessoires intérieurs.

Sonde de cuisson 1 ou 3 points : La sonde mesure avec précision et fiabilité la température à cœur des viandes, volailles et poissons. Le four s'arrête automatiquement lorsque la cuisson souhaitée est atteinte.

varioSpeed : Des cuissons jusqu'à 2 fois plus rapides en combinant la cuisson traditionnelle et les micro-ondes. Le micro-ondes peut aussi s'utiliser de manière classique pour réchauffer des plats.

Machines à espresso

aromaDouble Shot : Un café très fort avec teneur en substances amères réduites, grâce à la double mouture et à la double percolation 19 Bars.

autoMilk Clean : Un nettoyage à la vapeur entièrement automatique après chaque boisson pour un entretien quotidien du système d'écoulement du lait.

coffeeSensor System : Le broyeur intelligent s'adapte à tous les types de grains de café et moud la quantité parfaite.

dualBean System : Possibilité de choisir la saveur de son café grâce aux deux réservoirs à grains. Le broyage séparé garantit des saveurs pures et bien distinctes.

Nettoyage singlePortion : Nettoyage automatique des conduits de l'appareil après chaque préparation pour garantir une meilleure hygiène et éviter le mélange de saveurs.

Fonction OneTouch : Toutes les boissons sont préparées automatiquement en un seul geste avec la fonction OneTouch et au panneau de contrôle tactile.

Tables

combiInduction : Les 2 inducteurs ronds de la zone modulable peuvent s'associer pour obtenir une seule zone de cuisson lorsque vous utilisez de grands plats.

dual lightSlider : Bandeau de commande digital qui s'illumine progressivement via un rétro-éclairage rouge. Les commandes et les 2 sliders de réglages de la température sont en accès direct.

flexInduction : Zone de cuisson de 24 x 40 cm qui offre une totale liberté d'utilisation. Taille des plats, forme et nombre indifférents ; elle les détecte automatiquement et adapte son fonctionnement en conséquence.

flexInduction Plus : 1 ou 2 inducteurs en position centrale viennent agrandir la zone flexInduction pour accueillir des casseroles jusqu'à 30cm de diamètre. Ainsi vous optimisez votre espace de cuisson en conservant une homogénéité de chauffe parfaite.

flexMotion : Il permet de déplacer librement les casseroles d'un foyer à l'autre sans qu'il soit nécessaire de paramétrer de nouveau la puissance et la durée restante.

fryingSensor Plus : Cette technologie propose 5 niveaux de puissance adaptés à l'ensemble des cuissons réalisées dans des poêles. Un sensor placé dans les inducteurs mesure la température de la poêle et avertit par un bip sonore lorsque la température idéale est atteinte puis la maintient pendant toute la cuisson.

stepFlame : 9 positions de contrôle permettant un ajustement extrêment fin et progressif de la flamme, pour une meilleure gestion des cuissons.

Information Energie : Indication à la fin de chaque cuisson du nombre de kilowatts consommé.

Installation à semi-fleur / fleur : La table s'intègre partiellement (semi-fleur) ou totalement (fleur) au plan de travail pour une esthétique et une intégration du plus bel effet.

panBoost : Ce booster dédié aux poêles permet d'augmenter la température durant 30 secondes pour le préchauffage puis le foyer reprend la température de la position 9.

powerBoost : Augmentation temporaire de la puissance du foyer pour faire bouillir de l'eau. Jusqu'à 30% plus rapide.

powerManagement : Le powerManagement permet de réduire la puissance de la table de 11100, 7400 ou 7200 W à 1000 W minimum par palier de 500 W. Ainsi elles s'adaptent facilement et à tout moment à toute installation électrique.

powerMove : Il divise la zone combiInduction en 2 zones réglées à deux températures différentes. Puissance 9 à l'avant pour saisir, il suffit de faire glisser à l'arrière pour maintenir au chaud en position 1,5.

powerMove Plus : Il divise la zone flexInduction en trois zones réglées à trois températures différentes. D'avant en arrière : puissance 9 pour saisir, 5 pour mijoter et 1,5 pour maintenir au chaud. Ces préréglages sont personnalisables.

quickStart : Reconnaissance automatique de la zone de cuisson lors de l'allumage de la table. Il ne reste qu'à sélectionner une puissance de chauffe.

reStart : En cas d'arrêt non volontaire de la table ou de mise en sécurité du bandeau, la fonction reStart mémorise automatiquement la température pendant 4 secondes. La cuisson peut reprendre selon les réglages initialement programmés.

touchControl : Commandes sensitives. Permettent de contrôler la table de cuisson. Sélectionner chacun des foyers et régler la puissance via le « + » et le « – ».

Touche nettoyage : Suspend pendant 20 secondes toutes les cuissons et programmations, le temps de passer un coup d'éponge.

touchSlider : Clairement sérigraphié sur la table de cuisson, le slider permet d'accéder aux 17 positions de réglage de température en glissant son doigt et en accès direct.

Wok : Foyer gaz le plus puissant permettant une cuisson rapide ou pour de grands récipients grâce à ses trois anneaux.

Hottes

Aspiration périmétrale : L'air est aspiré sur le pourtour de la hotte, créant une accélération du flux, pour des performances optimisées.

climateControl : Capteur qui évalue la densité de vapeur et les odeurs, puis ajuste la puissance automatiquement.

Eclairage softLight : Module l'intensité de la lumière LED à votre convenance.

iQdrive : Moteur induction plus économe en électricité et moins bruyant.

Module cleanAir : Filtre à charbon actif nouvelle génération : 95% d'odeurs en moins, niveau sonore réduit et des performances améliorées comparées à un filtre classique.

Montage facile / easyInstallation : Système permettant d'ajuster avec précision la position de la hotte en largeur et en hauteur même une fois les trous percés.

emotionLight Pro : Il vous suffit tout simplement de choisir entre les différentes couleurs d'éclairage pour que votre hotte diffuse un halo de lumière de 30 cm autour de votre appareil. Vous pouvez élargir le spectre de couleurs grâce à l'application Home Connect.

Froid

Balconnet / Système easyLift : Idéal pour ranger grandes bouteilles ou petites canettes, ce balconnet est ajustable en hauteur sur une plage continue de 21 cm, et ceci même chargé !

bigBox : Ce tiroir de congélation XXL pouvant aller jusqu'à 52 litres abrite les aliments volumineux (pièces de viandes, volailles…) ou permet d'empiler plusieurs boîtes à pizza par exemple.

Clayette easyAccess : Les clayettes reposent sur un ingénieux système coulissant. Elles peuvent être extraites vers l'extérieur de 16cm, ainsi le chargement et le déchargement des aliments est facilité. De plus, la butée évite de renverser le contenu de la clayette.

Clayette varioShelf : La partie avant de la clayette vient coulisser sous la partie arrière pour dégager un espace de grande hauteur sans avoir à sortir la clayette. Idéal pour accueillir carafe, bouteille ou autre aliment de grande hauteur.

Compartiment quickFreezer : Le quickFreezer est la zone la plus froide du compartiment congélation et l'endroit idéal pour congeler rapidement ses produits frais.

Compartiment crémerie : Balconnet de porte fermé pour faciliter l'entreposage des aliments comme le beurre ou des médicaments.

easyAccess Zone : Les congélateurs sont équipés de clayettes en verre et de boxes amovibles pour offrir davantage d'espace dans le congélateur.

easyInstallation : Installation de la porte de meuble sur la porte du réfrigérateur rapide et simple grâce au nombre de pièces réduit et aux vis prémontées. Disponible sur charnières pantographes et glissières.

easyOpening : Sur les congélateurs, l'air chaud refroidi après fermeture de la porte est extrait par un canal de dépressurisation, pour une ouverture facile de la porte.

Eclairage LED : Pour une visibilité naturelle à l'intérieur du réfrigérateur, l'éclairage LED est économique et ne chauffe presque pas. Sa position en partie centrale haute et/ou latérale garantit un éclairage optimal à l'intérieur de l'appareil.

Eclairage softStart : Eclairage LED disposant d'un allumage progressif pour plus de confort visuel lors de l'ouverture du réfrigérateur.

Filtre airFresh : Efficace durant toute la durée de vie de l'appareil, il neutralise toutes les odeurs et les bactéries.

Fixation à glissières : La porte de décor est fixée sur le meuble de cuisine et vient s'ajuster sur la porte du réfrigérateur dont elle suit les mouvements grâce à une fixation coulissante.

Fixation à pantographe : La porte de décor est fixée directement sur celle du réfrigérateur. Une meilleure robustesse et un accès plus facile au réfrigérateur (grâce à une ouverture de la porte pouvant atteindre 115°) est assuré.

freshSense : Grâce à des capteurs externes et internes, la température reste constante dans l'appareil malgré les variations de température. Ce système garantit des conditions de conservation idéales pour les aliments.

hyperFresh : Cette zone réglable entre 0,6°C et 4°C à l'aide du curseur, est composée de 2 compartiments à humidité variable pour une conservation idéale et adaptée à chaque aliment. La zone sèche avec seulement 50% d'humidité conserve viandes et poissons et la zone humide conserve fruits et légumes.

hyperFresh Plus : Cette zone réglable entre 0,6°C et 4°C à l'aide du sélecteur push-pull, est composée de 2 compartiments à humidité variable pour une conservation idéale et adaptée à chaque aliment. La zone sèche avec seulement 50% d'humidité garde viandes et poissons et la zone humide pouvant aller jusqu'à 90% d'humidité conserve fruits et légumes jusqu'à 2 fois plus longtemps.

hyperFresh Premium : Cette zone réglable de -1°C à 3°C par la commande touchControl, est composée de 2 compartiments à humidité variable pour une conservation idéale et adaptée à chaque aliment. La zone sèche avec seulement 50% d'humidité garde viandes et poissons et la zone humide pouvant aller jusqu'à 95% d'humidité conserve fruits et légumes jusqu'à 3 fois plus longtemps.

iceTwister : Il vous suffit d'abaisser un levier pour obtenir jusqu'à 20 glaçons. Très pratique, un petit réservoir permet de remplir l'eau sans la renverser.

lowFrost : En moulant l'évaporateur dans la paroi du congélateur, la formation de givre est réduite ainsi que la fréquence du dégivrage et le volume est optimisé.

multiAirflow : La colonne d'air multiAirfow repartit le froid de manière homogène dans l'appareil jusque dans les moindres recoins.

noFrost : Technologie qui répartit le froid uniformément dans tout l'appareil, y compris dans la contreporte et empêche la formation de givre. Il en résulte une meilleure conservation des produits et une suppression de la corvée du dégivrage.

Ouverture sans débord 90° : La porte reste alignée au corps de l'appareil lorsqu'elle est ouverte à 90°C. Il est possible de positionner son réfrigérateur le long du mur sans perte d'espace.

powerVentilation : Grâce à cette technologie de froid brassé, la circulation de l'air se fait du haut vers le bas, le long de la paroi arrière en même temps que le démarrage du compresseur. La réfrigération des aliments est ainsi plus rapide et la température du compartiment plus homogène.

softClose : Fermeture douce et automatique de la porte dès qu'un angle inferieur à 20° est atteint. Ceci empêche qu'elle ne reste inopinément ouverte, évitant ainsi une consommation énergétique inutile et garantissant la bonne température à l'intérieur de l'appareil.

Super réfrigération et super congélation : Ces fonctions permettent d'abaisser rapidement la température des compartiments afin de pouvoir stocker de nouvelles denrées sans faire remonter la température du compartiment, ce qui évite ainsi d'affecter la qualité de conservation des autres aliments.

Tablette escamotable flexShelf : Une clayette escamotable peut être dépliée afin de stocker des aliments supplémentaires.

touchControl : Système de contrôle sensitif permettant de contrôler facilement la température de l'appareil. Cette commande propose également bien d'autres fonctionnalités comme programmer le mode vacances.

varioZone : Totalement amovibles, les tiroirs et les clayettes de rangement du congélateur permettent de moduler l'aménagement intérieur afin de stocker des produits particulièrement volumineux.

Lave-vaisselle

aquaSensor® : Ce capteur analyse le degré salissure de l'eau de chaque cycle pour adapter la consommation d'eau. Il peut faire économiser jusqu'à 25 % d'eau.

aquaStop® : Coupe l'arrivée d'eau en cas de fuite ou de débordement. Siemens garantit tout risque de dégât des eaux lié à l'aquaStop pendant toute la durée de vie de l'appareil.

Auto 3in1 : Reconnaît le type de produit lessiviel utilisé (pastille, liquide, poudre) et adapte le programme choisi en conséquence pour un résultat toujours impeccable.

Auto 45°-65°C : Adapte automatiquement la consommation d'eau, la durée du programme et la température (comprise entre 45 et 65°C) en fonction du degré de salissure de la vaisselle grâce à l'aquaSensor.

Boîte Maxi-performances : Assure la dissolution progressive et complète de la pastille grâce à son aspersion permanente par un jet d'eau. L'efficacité du lavage est optimisée.

brilliantShine system : Cette appellation regroupe le système protectVerre, la zéolith 3D airFlow, le programme verre 40°C et l'option séchage brillance max dans l'appareil. Quatres innovations pour un éclat total de la vaisselle.

Capacité variable automatique : Un sensor de pompe veille en permanence au bon niveau d'eau dans le lave-vaisselle. Il quantifie la vaisselle placée dans les paniers et optimise les consommations énergétiques.

varioSpeed : Option permettant de raccourcir la durée du programme choisi jusqu'à 50 % sans aucune perte d'efficacité. Lavage et séchage restent parfaits. En contre partie, les consommations énergétiques sont légèrements accrues.

varioSpeed Plus : Option permettant de laver jusqu'à 3 fois plus rapidement sans aucune perte d'efficacité. Lavage et séchage restent parfaits. En contre partie, les consommations énergétiques sont légèrements accrues.

Demi-charge : Option qui réduit la consommation d'eau et d'électricité quand vous ne lavez qu'une petite quantité de vaisselle, que la vaisselle soit placée dans le panier supérieur ou dans le panier inférieur.

duoPower : 2 bras de lavage pour asperger dans les moindres recoins le panier supérieur des lave-vaisselle de 45 cm de large.

Échangeur thermique : Evite les effets néfastes des chocs thermiques en empêchant que l'eau froide entre en contact avec la vaisselle chaude. L'échangeur thermique capte la chaleur produite au cours du lavage et la transmet à l'eau de la phase suivante, sans apport énergétique supplémentaire. Favorise également le séchage.

Ecran TFT : Ecran texte clair offrant une parfaite lisibilité et informant l'utilisateur en fonctionnant comme un guide interactif.

emotionLight® : Lumière bleutée diffusée à l'intérieur de l'appareil pour une parfaite visibilité de la vaisselle.

emotionLight Pro : Vous pouvez personnaliser directement depuis votre tablette ou smartphone l'intérieur de votre lave-vaisselle avec une gamme de 256 couleurs. Créez ainsi une atmosphere unique s'accordant à votre style de vie.

Grande hauteur 86,5 cm : Lave-vaisselle de 86,5 cm de haut pour un plan de travail jusqu'à 92,5 cm.

hygiènePlus : Option qui porte la température de rinçage du programme choisi à 75°C. Élimine 99,9% des germes et bactéries. Idéal pour les biberons, les planches à découper…

InfoLight® : Point lumineux bleu projeté sur le sol tant qu'un programme est en cours. Pratique pour savoir si le cycle est terminé ou non.

Moteur iQdrive : Moteur à induction particulièrement silencieux, fiable et performant dû à l'élimination des frottements.

OpenAssist : Système d'ouverture de la porte par simple pression sur la porte. Idéal pour les cuisines sans poignées.

Porte à glissières : Fixation innovante qui permet une intégration sans contrainte : avec une porte très haute, très épaisse, une plinthe étroite… La porte de décor vient glisser sur la porte du lave-vaisselle.

Programme entretien de la machine : Programme d'1h30 à haute température pour un meilleur entretien et hygiène. Un rappel peut apparaitre pour effectuer ce cycle.

Programme Silence 50°C : Ce programme permet d'atteindre un niveau sonore de 2 à 3 décibels de moins que le programme de référence ECO 50°C moyennant un cycle plus long.

rackMatic® : Système qui permet de régler facilement sur 3 niveaux la hauteur du panier supérieur, même quand il est chargé, à l'aide de poignées latérales. De plus, la sortie du panier est totale pour faciliter le chargement et le déchargement de la vaisselle.

Rails easyGlide : Les 3 niveaux de paniers sont montés sur des rails télescopiques qui coulissent en douceur afin de faciliter le chargement de la vaisselle.

Séchage Brillance Max : Option qui effectue un rinçage intensif et une phase de séchage prolongée pour plus de brillance des verres, porcelaines.

Séchage Extra : Option qui renforce le séchage, idéal pour la vaisselle volumineuse.

Séchage Zeolith® : Le mineral Zeolith® d'origine naturel, absorbe l'humidité et la transforme en chaleur pendant la phase de séchage. Pendant le lavage, la zéolith® est régénérée en étant chauffée et dégage ainsi de la vapeur. Les séchages sont améliorés et les consommations d'énergie réduite. La zéolith® est efficace toute la durée de vie de l'appareil.

Système protectVerre : Préserve la transparence des verres en maintenant en permanence le juste équilibre entre eau douce et eau dure.

TimeLight : Projette au sol la phase du cycle, le temps restant du programme en cours. Equipe certains lave-vaisselle tout intégrables.

Tiroir à couverts varioFlex : Tiroir télescopique pour couverts, tasses et petits ustensiles de cuisine. Il libère de la place dans le panier inférieur puisque le panier à couverts n'y est plus indispensable.

Tiroir à couverts varioFlex Pro : Tiroir télescopique pour couverts, tasses et petits ustensiles de cuisine. Ce tiroir dispose de manettes de réglage de la position et des picots bleus pour repérer les zones de flexibilité, plus simplement.

Paniers varioFlex : Pour une grande flexibilité, les paniers varioFlex supérieurs ont 2 rangées de picots rabattables, les paniers varioFlex inférieurs 4.

Panier varioFlex Pro : Tout aussi flexibles que le modèle varioFlex, ces paniers disposent de manettes de réglage de la position et des picots bleus pour repérer les zones de flexibilité. C'est encore plus simple.

zone Intensive : Option qui permet de laver au cours d'un même programme verres délicats dans le panier supérieur et casseroles très sales dans le panier inférieur où la pression du bras de lavage sera augmentée de 20 %.

Lave-linge

aquaSensor : Système intelligent qui optimise la consommation d'eau selon le degré de salissure du linge et la quantité de lessive utilisée. Au moment du rinçage, l'eau est analysée afin d'évaluer au mieux la durée, la quantité d'eau nécessaire et le nombre de rinçages.

Arrêt cuve pleine : Le linge baigne dans la dernière eau de rinçage afin d'éviter qu'il ne se froisse en attendant votre retour. Utile également pour du linge très fragile que vous ne voulez pas essorer comme les voilages.

Capacité variable automatique : Adapte la quantité d'eau et le temps nécessaire au lavage en fonction de la quantité de linge et du type de textile.

Design antiVibration : L'isolation renforcée et ce design spécifique des parois assure une absorption des vibrations du lave-linge.

Détection anti balourd : Des capteurs détectent la création d'une boule de linge appelée balourd. La machine va tenter de casser ce balourd, par un mouvement de va et vient du tambour avant l'essorage. Si le balourd reste trop important, elle va soit réduire la vitesse d'essorage, soit supprimer l'essorage. Cette sécurité évite les grosses vibrations à l'essorage, garantit une stabilité parfaite de la machine et limite l'usure prématurée des pièces mécaniques.

Détection mousse : Dans le cas d'un surdosage de lessive, le brassage du linge augmente la quantité de mousse. Suivant le modèle, le lave-linge va soit arrêter le lavage et enclencher un rinçage supplémentaire en réduisant la rotation du tambour, soit à la fin des rinçages qui suivent le lavage, rajouter un rinçage supplémentaire. Idéal pour les peaux sensibles et les allergiques.

Eclairage tambour : Une ampoule LED éclaire le tambour pour trouver plus facilement les petites pièces de linge.

Express 15 min : Jusqu'à 2 kg de linge de textiles cotons et synthétiques mélangés, lavés en 15 minutes.

Express 30 min : Jusqu'à 3,5 kg de linge de textiles cotons et synthétiques mélangés, lavés en 30 minutes.

Hygiène : Programme spécifique utilisant d'avantage d'eau et des cycles de rinçage renforcés afin d'éliminer tous les résidus de produits.

i-Dos : Le réservoir de lessive i-Dos, par le biais de capteurs, analyse la quantité de linge, type de textile et dureté de l'eau et détermine au millilitre près l'exacte quantité de lessive nécessaire pour obtenir un résultat de lavage parfait. En mode manuel, l'utilisateur n'a plus qu'à indiquer le niveau de salissure du linge pour affiner le dosage ; en mode automatique le lave-linge le mesure directement via l'aquaSensor.

iQdrive : Ce moteur à induction avec un aimant permanent supprime tout frottement pour un lavage haute performance tout en réduisant considérablement le bruit et la consommation d'énergie.

Indicateur de consommation d'eau et d'énergie : 5 LED par type de consommation indiquant à l'utilisateur sa consommation estimée en fonction du programme choisi avant le cycle.

Mix rapide : Le programme «Mix rapide» lave jusqu'à 3 kg de linge mélangé, coton et synthétiques, à 30 °C en 35 min environ. Adapté aux petites quantités de linge peu sale.

Nettoyage tambour : Programme d'entretien à 90°C. Après 20 cycles de lavage ≤ à 40°C, l'affichage LED du programme clignote afin d'indiquer au consommateur qu'un nettoyage est recommandé.

Outdoor / Imperméabiliser : Programme spécifique destiné à laver puis imperméabiliser de manière homogène du linge d'extérieur (veste de ski,...). L'ajout d'un produit imperméabilisant est nécessaire en cours de cycle.

Position superStop : Sur les lave-linge top, l'ouverture du tambour se présente en position haute pour plus de simplicité.

Programme laine / lavage à la main : Ce programme spécial garantit un soin particulier de vos textiles les plus délicats grâce au brassage tout en douceur et à un essorage spécial adapté. Le tambour fait un tour complet mais à une vitesse si lente que les pièces de linges glissent sur les parois sans être entraînés par les aubes. Elles se trouvent ainsi «bercées». C'est le système pendulaire.

Protection anti-débordement : Des capteurs détectent et évitent une montée de l'eau trop importante dans le tambour et verrouille le hublot.

Rajout de linge : Grâce à la touche rajout de linge vous pouvez rajouter le linge de votre choix pendant le cycle de lavage. Un voyant indique lorsque l'ouverture du hublot est possible.

Repassage facile : Réduit le froissage grâce à un déroulement spécial de l'essorage suivi d'un défoulage assorti d'une vitesse d'essorage réduite.

Sécurité enfants : Il suffit d'une simple pression de 4 secondes sur une ou deux touches simultanément pour verrouiller le programme choisi et éviter ainsi toutes manipulation intempestives.

sensoFresh : Pour éliminer les mauvaises odeurs du linge, même délicat, de l'oxygène actif est envoyé dans le tambour pour briser les chaînes protéines présente sur les vêtements. Ce programme dure 30min pour 1kg de linge. L'oxygène actif peut être aussi associé au programme Hygiène pour éliminer 99.99% des bactéries et des germes.

softOpening : Sur les lave-linge top, l'ouverture du tambour se fait en douceur grâce à un système frein.

Système antitache : En fonction du type de tache sélectionné, le lave linge adapte la température, la durée du cycle et la quantité d'eau pour une élimination parfaite des taches. Il peut traiter jusqu'à 16 taches différentes.

varioPerfect : Cette fonction permet de personnaliser le programme en fonction des besoins de l'utilisateur. La touche Eco permet de faire des économies d'énergie. Le cycle de lavage est allongé, mais les consommations d'eau et d'énergie sont réduites. La touche Speed permet une réduction jusqu'à 65% de la durée du cycle de lavage et la possibilité de laver jusqu'à 5 kg de coton à 40°C en à peine plus d'1 heure.

WaveDrum : Grâce à son ingénieuse structure et à la forme spécifique de ses aubes asymétriques, le tambour permet de brasser les textiles en douceur selon le programme choisi : le linge résistant est davantage battu par le côté abrupt des aubes tandis que le linge fragile sera délicatement brassé par leur côté en pente douce.

waterPerfect : Grâce au pressostat le lave-linge détecte la charge exacte de linge et utilise la quantité d'eau idéale. Ce pressostat contrôle deux niveaux de pression prédéfinis : demi-charge ou charge pleine.

waterPerfect Plus : Un débitmètre intégré dans l'électrovanne est couplé au pressostat. Ils laissent entrer la quantité d'eau nécessaire selon la charge et la pression dans le tambour. Ils peuvent calculer jusqu'à 256 niveaux de remplissage différents.

Sèche-linge

Design antiVibration : L'isolation renforcée et ce design spécifique des parois assure une absorption parfaite des vibrations du sèche-linge.

easyClean Filter : Filtre protégeant le condenseur des peluches. A nettoyer à l'eau tous les 15 cycles.

Fonction autoDry : Des sondes à l'intérieur du sèche-linge analysent le taux d'humidité du linge et adaptent la durée du cycle.

Panier à laine : Support à insérer dans le tambour qui permet le séchage des vêtements délicats comme la laine, sans les brasser. Idéal aussi pour des chaussures en toile.

Pompe à chaleur : L'air présent dans le sèche-linge est chauffé grâce à une pompe à chaleur. Les consommations électriques sont fortement réduites et du linge délicat peut être mis à sécher.

selfCleaning Condenser : Le condenseur se nettoie automatiquement grâce à l'eau contenue dans le réservoir. Ainsi, la corvée du nettoyage du condenseur est supprimée et le sèche-linge conserve une faible consommation pendant toute sa durée de vie.

tambour softDry : Tambour au format « balle de golf » créant un coussin d'air pour un meilleur soin du linge.

Divers

Home Connect : Application permettant la communication à distance avec vos appareils électroménagers. Vous pouvez programmer facilement des recettes au four, lancer des programmes à distance, surveiller votre réfrigérateur, recevoir des notifications, etc.

Siemens Services.
Une équipe d'experts à vos côtés.

Les services Siemens pour les professionnels.

TRADEPLACE
connected commerce

Retrouvez les produits et services BSH sur le portail BtoB dans l'outil TradePlace :

- Informations produits en temps réel
- Commandes
- Contenu marketing

Rendez-vous sur : **www.tradeplace.com**

Notre hotline technique dédiée aux professionnels

0 899 705 550 Service 3 € / appel + prix appel

Passez vos commandes de pièces détachées

www.agoraplus.com

0 899 705 501 Service 3 € / appel + prix appel

Les services Siemens pour vos consommateurs.

Par téléphone :
du lundi au vendredi
de 8h30 à 12h et 14h à 17h30.

0 892 698 110 Service 0,40 € / min + prix appel

Par email :
sur **siemens-home.bsh-group.fr,** rubrique
« Nos services », « Nous contacter »

Service interventions :
Accueil 24h/24 7j/7

01 40 10 11 00
(prix d'un appel local, hors jours fériés)

Ou réservation en ligne sur
siemens-home.bsh-group.fr, rubrique
« Nos services », « Réserver une intervention »

Incitez vos consommateurs à enregistrer leurs produits sur **siemens-home.bsh-group.fr/mysiemens**.

Suivez Siemens sur les réseaux sociaux :
SiemensHomeFrance

BSH Electroménager
26 avenue Michelet
93 401 Saint-Ouen Cedex

R.C.S. Bobigny B 341 911 790

www.siemens-home.bsh-group.fr

Les prix indiqués ici sont les prix de vente TTC conseillés par le fabricant à la date d'impression. En conformité avec la réglementation en vigueur, il appartient à chaque revendeur de fixer librement ses prix de vente. Depuis le 15 novembre 2006, ces prix à la date d'impression sont majorés de l'Eco-participation pour financer la filière de collecte et de recyclage des déchets d'équipements électriques et électroniques (décret n°2005/829 du 20 juillet 2005). Photographies et descriptions indicatives et non contractuelles. La responsabilité de BSH ne pourra pas non plus être engagée en cas d'indisponibilité / arrêt de fabrication d'un modèle présenté dans le présent document. Les produits présentés dans ce catalogue constituent une partie seulement de la totalité des produits commercialisés par BSH France. Les photos sont non contractuelles et toute erreur typographique sur les prix ou références produits n'engagera pas la responsabilité de la Société qui se réserve le droit d'appliquer le prix réel. Ce catalogue est dédié à une utilisation professionnelle.

Le groupe BSH est titulaire d'une licence pour la marque Siemens, marque protégée par Siemens AG.®
Marques déposées. © 2018 réalisé par BSH Electroménager. Mise en page Alexandre Besson.
Imprimé en Italie par STIGE. 02/2018.

Imprimé sur papier issu de forêts gérées de façon durable.

FSC www.fsc.org MIXTE Papier issu de sources responsables FSC® C005461